ЈАВНО ПРЕДУЗЕЋЕ "ПОШТА СРБИЈЕ"

Београд, Таковска 2
www.posta.rs

КОНКУРСНА ДОКУМЕНТАЦИЈА ЗА ЈАВНУ НАБАВКУ ДОДАТНИХ РАДОВА НА ОБЈЕКТУ АРАНЂЕЛОВАЦ, У ОТВОРЕНОМ ПОСТУПКУ

Бр. ЈН: 69/2016

С А Д Р Ж А Ј :

1.	Општи подаци о јавној набавци.....	стр. 3
2.	Подаци о предмету јавне набавке.....	стр. 3
3.	Техничке карактеристике(спецификација).....	стр. 4
	Услови за учешће у поступку јавне набавке из члана 75. и 76. Закона о јавним набавкама и упутство како се доказује испуњеност услова	стр. 103
	4.1 Обавезни услови за учешће у поступку јавне набавке из члана 75. Закона.....	стр. 103
	4.2 Додатни услови за учешће у поступку јавне набавке из члана 76. Закона.....	стр. 103
	4.3 Упутство како се доказује испуњеност услова.....	стр. 105
	4.4 Изјава понуђача	стр. 117
	4.5. Изјава физичког лица као понуђача.....	стр. 118
	Прилог 1. Изјава о радном искуству – одговорни извођач радова са лиценцом 410 или 411; 430, 450, 453.....	стр. 119
	Прилог 2. Референц листа - лиценца 410 или 411; 430, 450, 453.....	стр. 120
	Прилог 3. Изјава понуђача и обавезом присуству одговорног извођача радова на градилишту, одосно месту извођења радова.....	стр. 121
	Прилог 4. Гантограм.....	стр. 123
	4. 6 Списак изведених радова, упериоду од предходних 5 (пет) година од дана објављивања позива за подношење понуда.....	стр. 124
	4.6.1 Стручна референца	стр. 125
5.	Упутство понуђачима како да сачине понуду	стр. 126
	5.27 Образац изјаве о непромењеном садржају конкурсне документације	стр. 137
6.	Образац понуде	стр. 138
7.	Модел уговора.....	стр. 142
8.	Образац структуре понуђене цене са упутством како да се попуни.....	стр. 150
	8.1 Образац структуре понуђене цене	стр. 150
	8.2 Упутство за попуњавање обрасца структуре понуђене цене.....	стр. 150
9.	Образац трошкова припреме понуде.....	стр. 151
10.	Образац Изјаве о независној понуди.....	стр. 152
11.	Менично овлашћење.....	стр. 153

1. ОПШТИ ПОДАЦИ О ЈАВНОЈ НАБАВЦИ

ЈАВНО ПРЕДУЗЕЋЕ „ПОШТА СРБИЈЕ“ (у даљем тексту: Наручилац), **Таковска 2, 11120 Београд, ПАК 135403**

на Порталу јавних набавки, интернет страници Наручиоца www.posta.rs и на порталу службених гласила Републике Србије и бази прописа, објавило је позив за подношење понуда у отвореном поступку јавне набавке радова.

Предметна јавна набавка биће спроведена у отвореном поступку, у складу са Законом о јавним набавкама ("Службени гласник РС", бр. 124/2012, 14/2015 и 68/2015; у даљем тексту: Закон), и другим важећим прописима из ове области.

Предмет јавне набавке су додатни радови на објекту Аранђеловац, у отвореном поступку, бр. **ЈН: 69/2016.**

Поступак јавне набавке се спроводи ради закључења уговора о јавној набавци.

За спровођење јавне набавке надлежан је Сектор за набавке и магацинско пословање, fax 3022-198.

Рокови у поступку јавне набавке биће рачунати према датуму објављивања позива на Порталу јавних набавки. Рачунање рока се врши тако што се као први дан рока узима први наредни дан од дана објављивања позива на Порталу јавних набавки.

2. ПОДАЦИ О ПРЕДМЕТУ ЈАВНЕ НАБАВКЕ

Предмет јавне набавке су додатни радови на објекту Аранђеловац, у отвореном поступку, бр. ЈН: 366/2015.

Назив и ознака из општег речника набавке: Грађевински радови: 45000000-7.

3. ТЕХНИЧКЕ КАРАКТЕРИСТИКЕ (СПЕЦИФИКАЦИЈА)

ТЕХНИЧКИ ОПИС

Уз допуну пројекта санације и реконструкције
Поште 34300 у Аранђеловцу

ОПШТЕ

Пројекат је израђен на основу постојећег пројекта, пројектног задатка и сагледавања стања објекта на лицу места. Предвиђена је санација армирано бетонских ребара ситноребрасте таванице у подруму објекта поште и санација и ојачање постојеће дрвене кровне конструкције.

Локација објекта поште 34300 је у централној зони Аранђеловца. Објекат спратности Су+Пр+1+Пк је под заштитом Завода за заштиту споменика културе Крагујевац и изграђен је 1930-тих година. Објекат је санiран 2001. године.

Објекат поште није завршен јер је у току извођења радова на санацији и реконструкцији било неопходно урадити непредвиђене радове за које нису била обезбеђена додатна финансијска средстава. Због тога, у току градње у периоду 2013. и 2014. године, није реализован ни део уговорених радова јер би њихова реализација без реализације непредвиђених радова била нерационална. По демонтирању спуштених плафона подрумских просторија уочена су знатна оштећења АБ ребара ситноребрасте таванице, а по демонтирању плафона таванског простора и увида у постојећу дрвену кровну конструкцију објекта констатована је неопходност ојачања, санације и укрућења постојећих елемената дрвене кровне конструкције. При том је процењено да се не сме мењати постојећи основни статички систем дрвене кровне конструкције. Поменути радови нису били предвиђени пројектом санације и реконструкције поште и онемогућили су извођење неких пројектом предвиђених и уговорених радова.

На самом објекту нису завршени кровопокривачки и лимарски радови тако да су на неким местима у објекту видљиви трагови процуривања. Хоризонтални олуци и лим на крову је иструлио. На постојећим подашчаним дрвеним тавањачама је слој блата са шутом. Део тавањача је неопходно заменити водећи рачуна да се не измени постојећи статички систем дрвене кровне конструкције. Фасадерски радови нису урађени. На предњем делу фасаде су видљиве косе пукотине, изнад надпрозорних греда у приземљу између пиластара настале због некадашњег слегања бочне стране фасаде. У вези будућих радова на фасади неопходно је напоменути да је уграђена пројектом предвиђена нова фасадна столарија, па је потребно предузети све мере њене заштите приликом извођења радова.

Унутрашњи носећи зидови од опеке и унутрашња страна фасадних зидова су ојачани од подрума до првог спрата. У таванском простору није урађено ојачање унутрашњих носећих зидова од опеке како је то било предвиђено пројектом санације и реконструкције поште 34300 Аранђеловац који је урадио „КАПАПРОЈЕКТ“ из Ниша.

ПОСТОЈЕЋЕ СТАЊЕ КОНСТРУКЦИЈА

АБ ситноребраста подрумска таваница

Изнад подрума је армирано бетонска ситноребраста плоча. Подрумски носећи зидови су од опеке дебљине 51цм. По демонтирању спуштених плафона уочена су оштећења АБ ребрара ситноребрасте таванице подрумских просторија објекта. АБ ребра су на осном

растојању од 51цм до 54цм. АБ ребра, до доње ивице АБ плоче ситноребрасте таванице, су висине од 22цм до 25цм и ширине 10цм. АБ ребра су распона (светла мера) 3.58м, 3.95м, 4.44м, 5.05м, 5.11м.

Оштећења армирано бетонских ребара су различита по степену. Значајан број АБ ребара не може да прими оптерећење јер се арматура доње зоне потпуно одвојила од бетона и виси (није затегнута). Може се уочити на појединим местима и уздужна пукотина у АБ плочи јер је оштећено АБ ребро слегло тако да су суседна ребра скоро у потпуности преузела оптерећења. Има АБ ребара са знатним оштећењима заштитног слоја бетона која још увек носе-примају оптерећење, али их је потребно ојачати са доње стране додатном рачунском арматуром. Постоје оштећена АБ ребра, која са постојећем арматуром могу да приме пројектом предвиђено оптерећење. Оштећење таквих ребара се санирају квалитетним репаратур цементним малтером са додаком влакана.

Визуелним прегледом, анализом статичких утицаја (од постојећег и новог оптерећења) констатовано је да се мора извести санација појединих конструктивних елемената.

Дрвена кровна конструкција

Изнад зидова поткровља је дрвена кровна конструкција од полуобле грађе. Нагиб равни кровног покривача је 41° .Основни статички систем дрвене конструкције је двострука столица са косницима, доњом рожњачом и малим клештима које пролазе кроз надзитак и „хватају“ односни рог, стуб и косник. У централном делу дрвене конструције се налазе две велике баце чији се калкански зидови настављају по висини на зидове надзидака (фронтални и забатни део), а рогови ослањају на увалнице и попречне зидове. Види се да је, у попречном правцу, у правцу слемена крова тих баца, потребно подухватити и укрутити кровну конструкцију. На бочном делу крова, са три мање баце, видљив је хоризотални угиб постојеће попречне дрвене рожњача. Уочљиво је да је потребно заменити тавањаче у просторији до предње фасаде испод велике баце. Те тавањаче су ослоњене својим крајевима на попречне зидове, а у средишњем делу су пијавицама закачене – ослоњене на велику подужну дрвену тавањачу изнад њих (18/20цм, распона 6.5 м).

ДЕМОНТАЖЕ, ШТЕМОВАЊА (РУШЕЊА)

АБ ситноребраста подрумска таваница

Пре почетка радова на санацији конструкције потребно заштити све подне површине подрумских просторија од оштећења јер ће се уносити у просторије тешки челични профили којима се санира велики део АБ ребара. Предвиђена је заштита подова ОСБ плочама. У мокрим чворовима је предвиђено да ОСБ плоче буду одигнуте од пода на дрвеној конструкцији.

Потребно је демонтирати спуштени плафон са потконструкцијом (Armstrong) у мокрим чворовима, све кухињске елементе, као и санитарије у санитарним чворовима.

Предвиђено је и отварање- просецање противпожарних гипс плоча у котларници да би се проверило да ли су АБ ребра обрађена репаратурним малтером пре постављања противпожарног плафона од гипс плоча ватроотпорности 90 минута (F90). Због тога је предвиђена заштита стационарних делова постројења котларнице дрвеним рамовима (штафле, греде) од кутија и покривање горњих површина ОСБ плочама.

На неким местима АБ ситноребрасте таванице је, због лошег контакта оплатних површина (контакт оплате ребра и плоче), дуж ребара примећен бетонски зуб који онемогућава да се челични носачи са анкер плочама поставе тако да им горња фланша буде уз

доњу ивицу АБ ребра. Таква места треба окрајцовати и избрусити. Постоји много места на хоризонталном АБ серклажима на којима због избочења и неравнина није могуће постављање анкер плоча у пројектни положај. Са таквих места потребно је обити-штемовати површину бетона, поставити анкер плоче на довољном растојању да се међупростор између њих може попунити саморазливајућим малтером високе чврстоће који компензује скупљање, залити их масом и по очвршћавању монтирати анкер плоче.

Предвиђено је рушење делова АБ серклажа у просторији архиве да би се омогућило провлачење-постављање челичних носача са обе стране АБ ребара.

Дрвена кровна конструкција

Пре почетка радова потребно је демонтирати нове прозоре баџа између рогова. У случају да је проблематично одвојити танке штокове прозора баџа од дрвене конструкције демонтирати само покретне делове са стаклима, а штокове заштитити од оштећења. Велике фасадне прозоре на калканима предње и задње фасаде заштитити од оштећења са унутрашње стране.

После тога приступити радовима на демонтажи кровног покривача, летви дашчане покривке, иксни, вандиксни хоризонталних олука итд. Ово треба радити фазно, по фронтовима, водећи рачуна о заштити откривених делова крова фолијом у случају падавина.

У унутрашњости крова би требало пажљиво демонтирати постојеће тавањаче 10/15 цм (таванска просторији до калкана на предњој фасади) и скинути три до четири реда опеке (уз сва потребна подупирања елемената дрвене конструкције) ради израде завршних АБ хоризонталних серклажа и АБ греда како је пројектом предвиђено. Једна АБ греда (ПОС 202) је предвиђена за примање оптерећења од рогова велике баџе са забатне стране, док је друга греда (ПОС 201) предвиђена да смањи велики распон (~6.5м) постојеће тавањаче 18/20цм на коју ће се ослонити будући кошници који ће укрутути кров у попречном смеру

По демонтажи кровне конструкције потребно је још једном прегледати елементе постојеће кровне конструкције и обележити нове елементе које треба ојачати или у крајњем случају заменити. Мисли се на елементе дрвене конструкције за које допуном пројекта није предвиђено ојачање или замена. Све ово урадити у договору са надзорним органом.

САНАЦИЈА КОНСТРУКЦИЈЕ

Санација АБ ситноребрасте подрумске таванице

Први ниво санације се односи на најоштећенија АБ ребра која су видно деформисана, деградирана пукотинама и оштећењима. Она се ојачавају на тај начин што се уз обе стране ребара постављају ваљани U 18 профили (за распоне мање од 4.5м) и U 20 профили (за распоне веће од 4.5м). Димензионисање челичних носача је урађено по критеријуму угиба тј да се при мањим угибима активира носиви капацитет ваљаних челичних профила. Предвиђено је да се челични носачи уз АБ ребра поставе тако да им горња фланша буде уз доњу ивицу ребра АБ плоче ситноребрасте таванице. Крајеви носача се анкерују и у АБ серклаже у нивоу ребара ситноребрасте таванице (преко челичних анкер плоча) и у крајеве ребара ситноребрасте таванице нерђајућим анкер завртњевима. Конструктивна веза између челичних носача и постојећих АБ елемената се остварује анкер нерђајућим завртњевима-сидрима (квалитета као типа FAZ II - Fisher или типа FAZ – Würth или одговаварајуће) као нпр) Ф8. Прво се постављају анкер плоче (по потреби се залива међупростор ексмалом-1), а онда монтирају челични носачи. По постављању челичних носача, довођењу у вертикални

положај, укрућивању, врши се кајловање – убацивање челичних флахова (како би челични носачи преузели део оптерећења АБ плоче) и фиксирање челичних носача дуж АБ ребра анкер завртњевима. Потребно је напоменути да је предвиђено да се сва АБ ребра таванице подрумске просторије магацина пошиљака ојачају на овај начин јер је у приземљу изнад магацина предвиђено постављање терета масе око 1000 кг. У вези са овим нивоом санације, потребно је напоменути да су за везу челичне конструкције са постојећим АБ серклажима предвиђени квалитетни анкери за бетон (сидра) М8 са челичном чауром типа FAZ од нерђајућег челика (типа Fisher, Würth или слично).

Други ниво санације се односи на АБ ребра која нису претрпела таква оштећења да су испали из функције, код којих је арматура доње зоне и даље затегнута, али је она недовољна да прими покретно оптерећење од 4 kN/m². Због тога се врши (постављање додате арматуре) челичних флахова са доње стране АБ ребра које се санира. Хоризонта сила везе се прима тако што се кроз предходно избушене рупе у постављеним флаховима буше и монтирају анкер завртњи (квалитета као типа FAZ II - Fisher или типа FAZ - Würth). После се све облаже слојем репаратур малтера уз предходно постављање-типловање мреже Q131, рабиц мреже око ребра. У случају да долази до крушења ребара услед бушења рупа за анкере неопходно је прећи на други вид санације - ојачање АБ ребра са НОР-ом [150x50x4 постављеним са доње стране АБ ребра. НОР је постављен на растојању од 1 до 1.5 цм од површине ребра бетона да би се међупростор попунио саморазливајућим малтером високе чврстоће који компензује скупљање (нпр ексмал-1).

Потребно је напоменути да је предвиђена и санација АБ греда и АБ плоче испод простора корисничког дела шалтер сале у приземљу (улазни део). Санација се врши постављањем челичних флахова са доње стране АБ елемената.

Трећи ниво санације је поправљање оштећених места на АБ ребрима репаратур малтером уз предходну припрему подлоге. С тим у вези потребно је напоменути да се предпоставља да су на тај начин санирана АБ ребра изнад котларнице у подруму. Пошто је изнад котларнице службени део шалтер сале, покретно оптерећење је 2 kN/m² тако да постојећа арматура АБ ребара (Ф14 + Ф10) је довољна да се прими пројектом предвиђено оптерећење. Ова претпоставка ће се проверити у току извођења радова и зато је предвиђено да се просеку постављене противпожарне гипс плоче на плафону котларнице.

Неопходно је напоменути да постоје АБ ребра ситноребрасте таванице подрума за које није могло једнозначно да се утврди степен оштећења. За њих је потребно додатно штемовање заштитних слојева бетона и испитивање стања постојеће арматуре да би се на лицу места одредио ниво санације. Пре извођења радова на санацији, извршити поједина штемовања ради испитивања и записнички констатовати на који начин ће се свако такво АБ ребро санирати (да ли је у питању први, други или трећи ниво санације).

Санација дрвене кровне конструкције

Предвиђено је ојачање и додатно укрућење постојеће дрвене кровне конструкције у подужном и попречном смеру. Због скраћења распона постојећих рогова предвиђено је подухватање постојећих рогова новим подужним рожњачама 14/16 које су тик изнад постојећих попречних разупирућих греда у правцу слемена попречних кровних равни изнад великих бања. На постојеће рогове се кују са доње стране подметачи – ослонци. У подужном слемену се поставља везна слемена греда 10/10цм окренута дијагонално, која се завртњима веже за врхове постојећих рогова. Изнад рожњача се постављају дводелне распињаче 2 x 5/16 које имају улогу и клешта. Те рожњаче се ослањају на нове дрвене стубове 14/14, а они опет се ослањају на нове тавањаче (веза на чеп). Због подужног укрућења конструкције и скраћења

распона нове рожњаче, између дрвених стубова, се постављају кошници 14/14 према пртежима дрвене конструкције који су дати пројектом.

У правцу постојећих попречних укрућења (столице, кошници, велика клешта, мала клешта), на местима постојећих великих клешта, се попречно се укрућују нови дрвени стубови – ослонци рожњача који пролазе између постојећих великих клешта и причвршћују се за њих завртњима. Испод нових рожњача се поставља пар нових клешта 8/16, а нови кошници 14/14 се постављају у продужетку старих. Све нове везе нових елемената са старима се додатно обезбеђују бушењем завртњева.

У попречном правцу се постојећа дрвена кровна конструкција подупире тако што се испод попречног слемена кровова, изнад великих бања, поставља слемењача 14/14 окренута дијагонално и везана шрфовима за постојеће рогове, а испод постојеће разупируће греде у линији слемена се поставља дрвена греда 14/16 која подухвата постојеће попречне греде. Та греда и нове две слемене греде се преклапају и на преклопима су спојене са по три завртња за дрво како би се остварио континуитет. Испод њих је постављен систем косника 14/14 и косих стубова који преноси оптерећење на чврста тачке конструкције и који укрућује дрвену конструкцију у попречном правцу. Поред постојећих увалница се постављају нове дрвене греде и везују, завртњевима за дрво, за постојеће увалнице. Постојећим увалницама се смањује распон на тај начин што се поставља дрвена греда која се ослања на коси стуб и подухвата постојећу увалницу и нову дрвену греду поред ње. Да би се спречило размицање доњих ослонаца постојеће увалнице оне су везане завртњима за нове тавањаче. Због спречавања размицања рогова изнад великих бања предвиђено је да се обе ослоначке стране повежу паром клешта 2x5/14.

Пројектом је предвиђена и замена једног броја дрвених тавањача. Пре замене тавањача, због стабилности и побољшања услова ослањања постојеће дрвене конструкције, на завршетку носећих зидова од опеке, неопходно је урадити пројектом предвиђене АБ хоризонталне серклаже, АБ косе серклаже и предвиђене АБ греде (ПОС 201, 202). Предвиђено је да се тавањаче и нове венчанице анкерују нарезаним завртњима Ф12 за бетониране АБ хоризонталне серклаже и греде.

Санација унутрашњих зидова поткровља

Предвиђено је да се у поткровљу заврше радови на ојачању унутрашњих зидова поткровља према пројекту санације и реконструкције објекта поште 34300, али да се не уређује простор поткровља због што мањих трошкова. Анкери Ф8 и пројектом предвиђена MAG Q138 се поставља према распореду датом у пројекту санације и реконструкције за ојачање носећих унутрашњих зидова од коте +5.68 м (КАПАПРОЈЕКТ). На тако припремљене површине, у два слоја, ће се наносити цементни малтер са додатком полипропиленских влакана и компезатором скупљања.

Приземни фасадни зид на предњој фасади, између пиластара, на месту косих пукотина, ојачава се тако што се прво избуше и поставе анкери 8 на 40цм (вертикално и хоризонтално), затим се постави и фиксира за анкере мрежа Q 139 и на крају се наноси цементни малтер са фибро влакнима минималне дебљине 4 цм (два слоја грунт и завршни слој). Треба напоменути да се овим малтером врши дубоко фуговање спојница и да се са њим попуњава простор дијагоналне пукотине изнад надпрозорне греде у приземљу (додатак пластификатора због боље уградње).

ПРЕОСТАЛИ РАДОВИ РАДИ ДОВОЂЕЊА ОБЈЕКТА У ФУНКЦИОНАЛНО СТАЊЕ

Потребно је извршити санацију комлетне фасаде. Пројектом санације је предвиђено обијање свих слојева фасаде, чишћење спојница и малтерисање продужним малтером у два слоја. Фасаду је потребно финално обрадити и обојити фасадном масом у два тона окер боје по упутству стручњака Завода за заштиту споменика културе. Преостале радове (кровопокривачки радови и лимарски радови) урадити према упутствима стручњака Завода за заштиту споменика културе. Није предвиђено извођење грађевинско занатских радова у поткровљу којим би се омогућила употреба простора у поткровљу. Молерско фарбарски радови су предвиђени да би се отклониле последице процуривања.

ОБЈЕКАТ ПОШТЕ 34300 У АРАНЂЕЛОВЦУ

ПРЕДЊА УЛИЧНА ФАСАДА

БОЧНА УЛИЧНА СТРАНА

2

ЗАБАТНА СТРАНА

ДРУГА БОЧНА СТРАНА

ЈАВНО ПРЕДУЗЕЋЕ "ПОШТА СРБИЈЕ" ПОШТА БЕОГРАД 05-2 број

Detalji za izvođenje sanacije sitnorebraste tavanice u podrumu pošte 34300, u Aranđelovcu

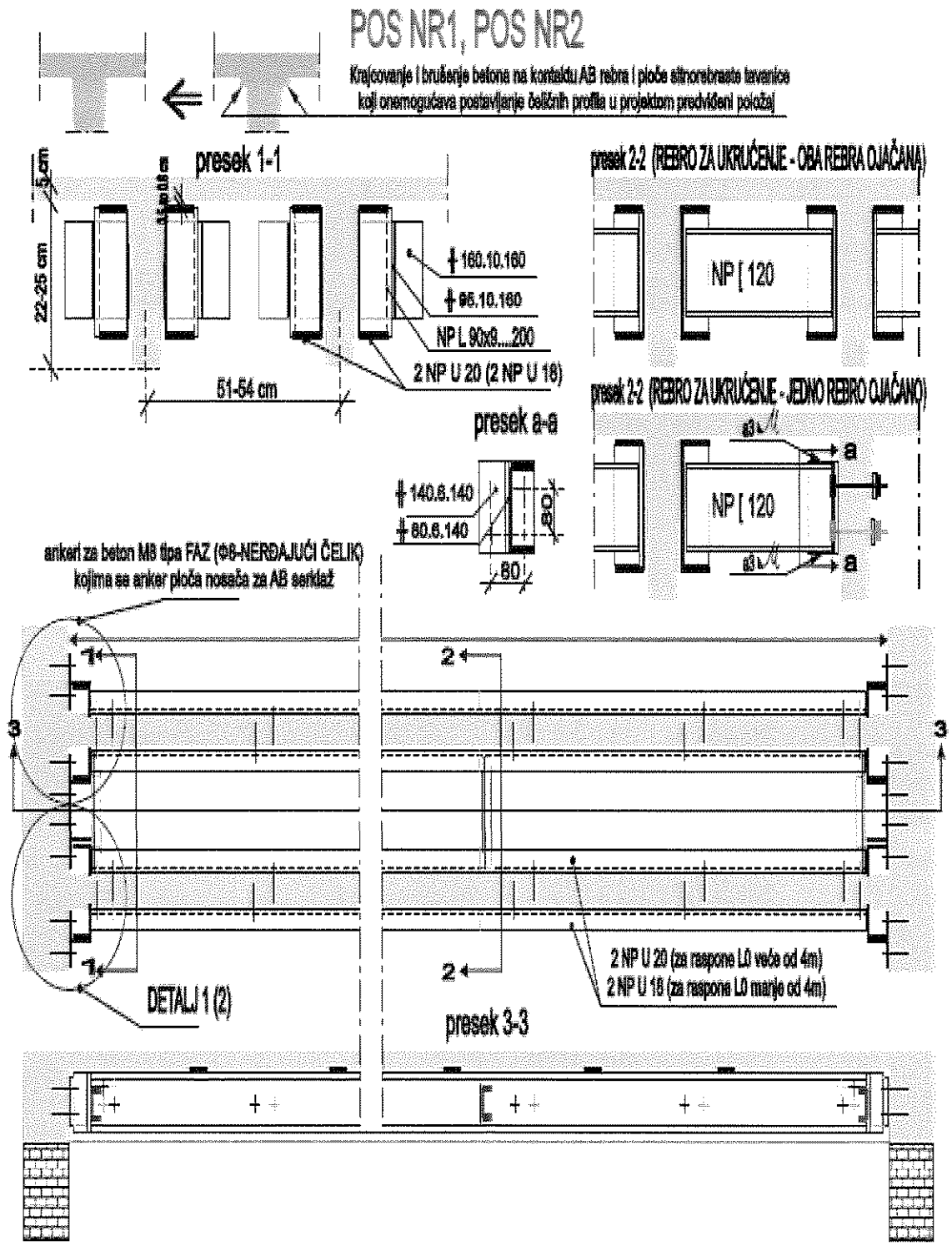

DETALJ 1 (POS NR1, POS NR2)

Po postavljanju grede i vezivanje za anker ploču "kaljuje" se gornja površina (postavljaju se flahovi debljine od 5mm do 10mm) nosača, zatim se postavljaju ankeri M8 tipa FAZ II (Φ8) kojima se vezuje rebro nosača za AB rebro.

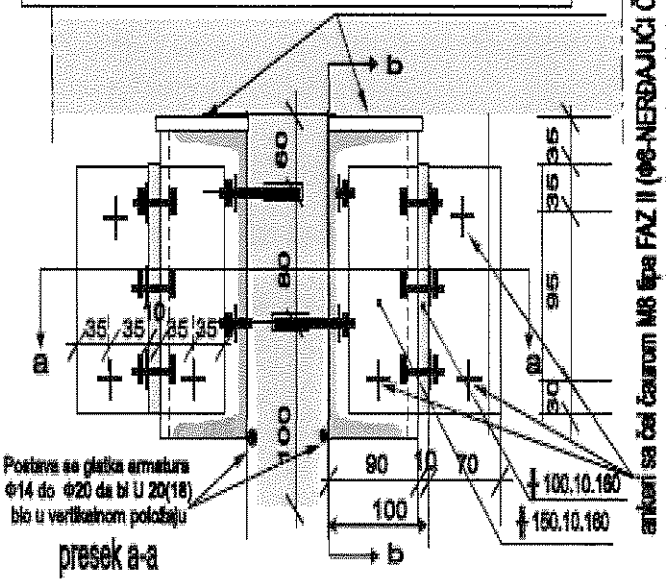

presek a-a

presek b-b

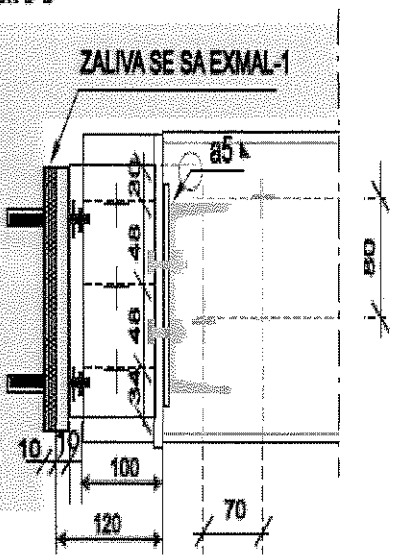

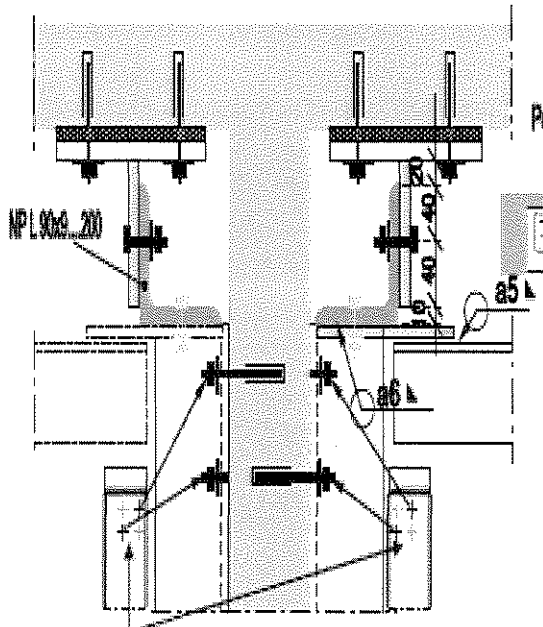

ankeri M8 tipa FAZ II (Φ8-NERĐAJUĆI ČELIK) kojima se vezuje rebro nosača za AB rebro. Postavljaju se posle postavljanja flahova debljine od 5mm do 10mm (kaljovanja)

Po postavljanju čeličnih flahova ,debljine od 5mm do 10mm (kaljovanje), buše se ankeri M8 tipa FAZ II (Φ8) kojima se vezuje rebro nosača za AB rebro

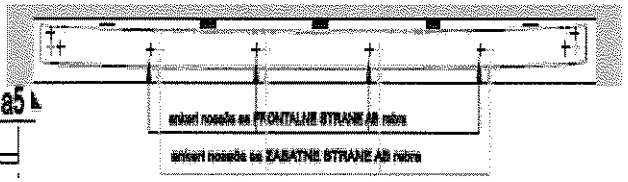

U slučaju problema prilikom montaže zavrtnjima, može se veza ostvariti tako što će se bazičnom elektrodom zavariti nosač za konzolni čelični lim anker ploče

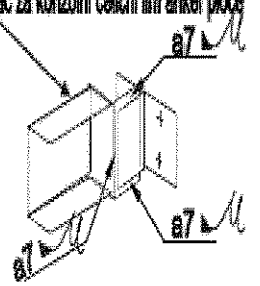

ЈАВНО ПРЕДУЗЕЋЕ „ПОШТА СРБИЈЕ" ПОШТА БЕОГРАД 05-240

Detalji za izvođenje sanacije sitnorebraste tavanice u podrumu pošte 34300, u Aranđelovcu

Dovođenje profila u vertikalan položaj, natezanje grede i kajlovanje

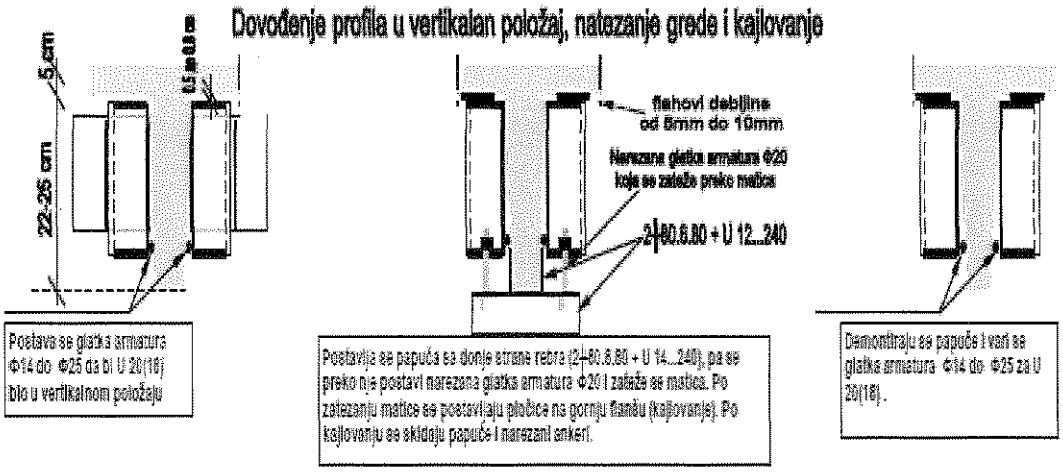

DETALJ 2 (POS NR2, POS NR2)

ZA SLUČAJ DA JE BEON SERKLAŽA U LOŠIJEM STANJU

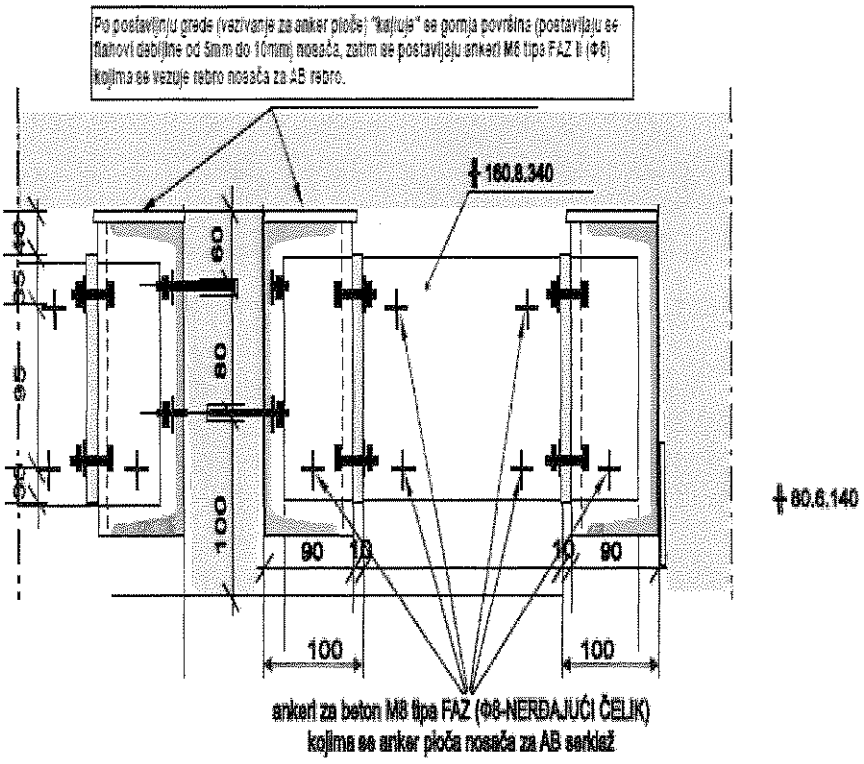

ЈАВНО ПРЕДУЗЕЋЕ "ПОШТА СРБИЈЕ" ПОШТА БЕОГРАД 03-21

Detalji za izvođenje sanacije sitnorebraste tavanice u podrumu pošte 34300, u Aranđelovcu

crtež 4

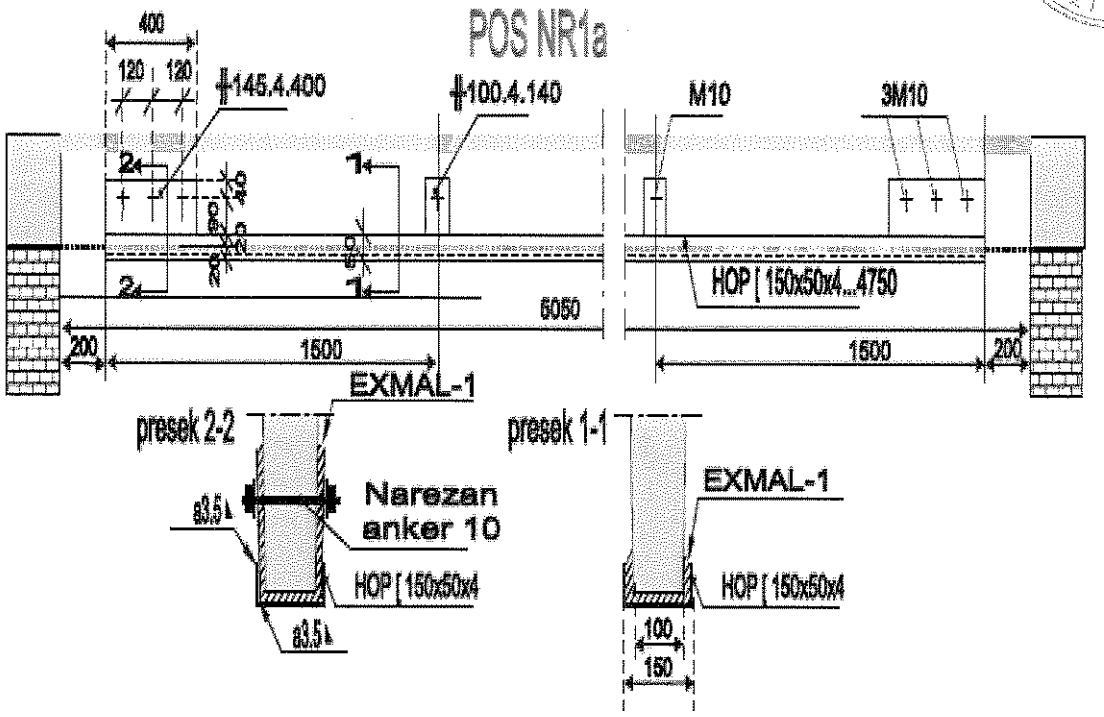

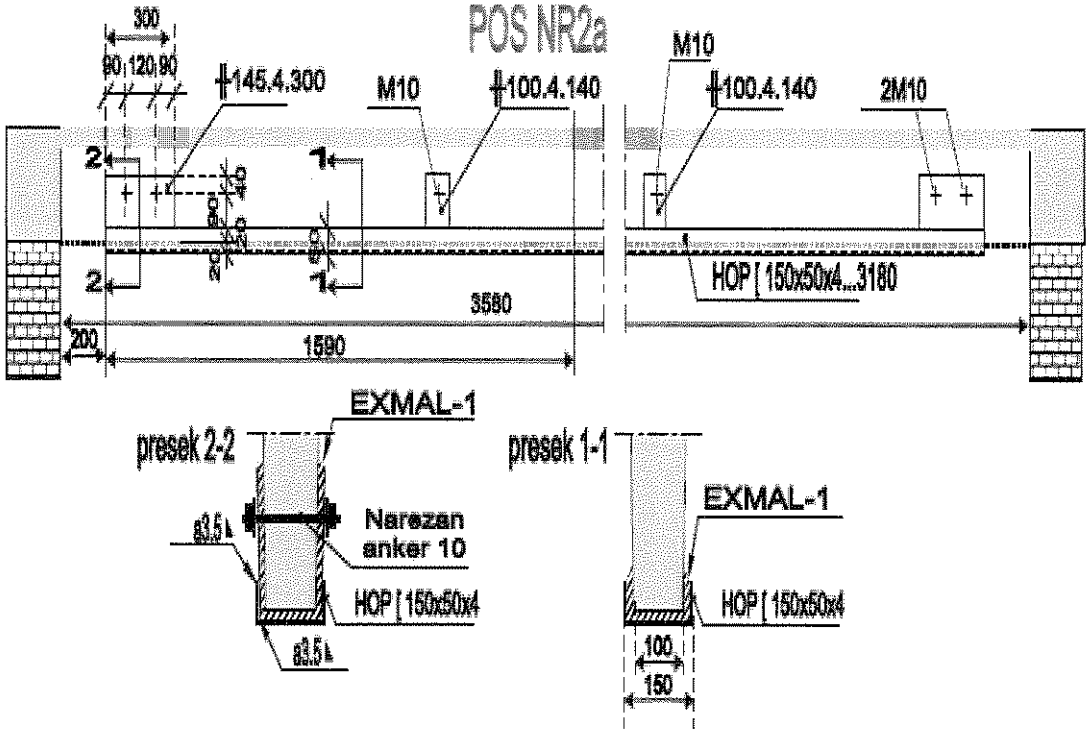

Detalji za izvođenje sanacije sitnorebraste tavanice u podrumu pošte 34300, u Aranđelovcu

POS NR2*

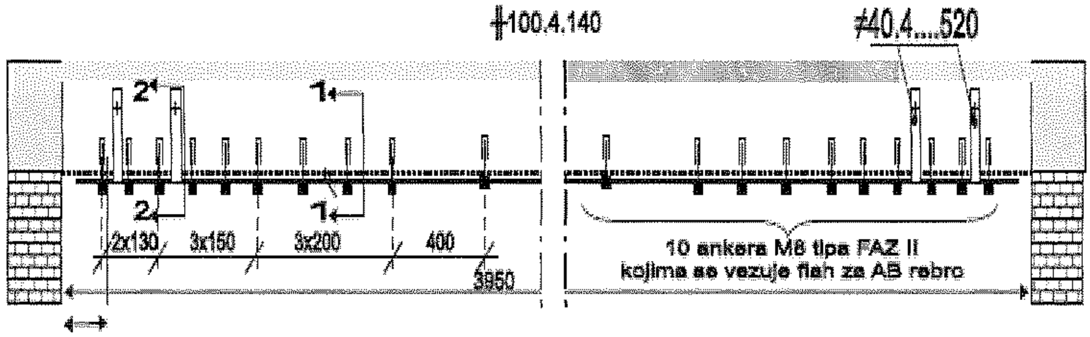

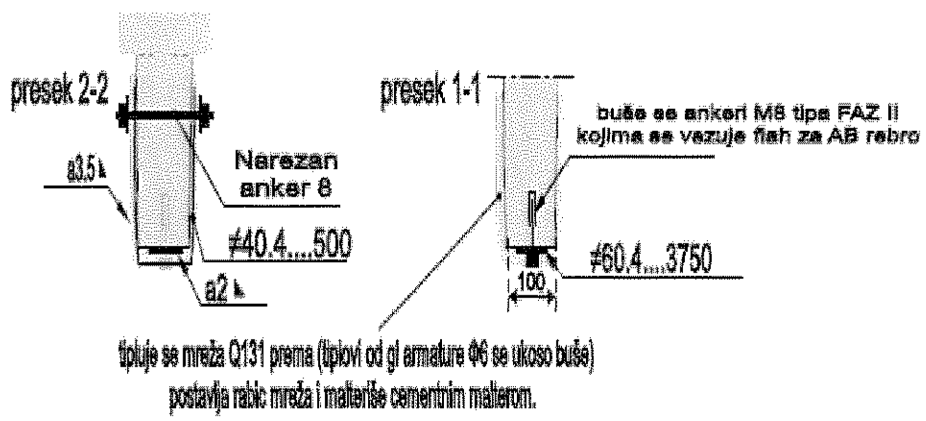

Детаљи за извођење санације ситноребрасте таванице у подруму поште 34300, у Аранђеловцу

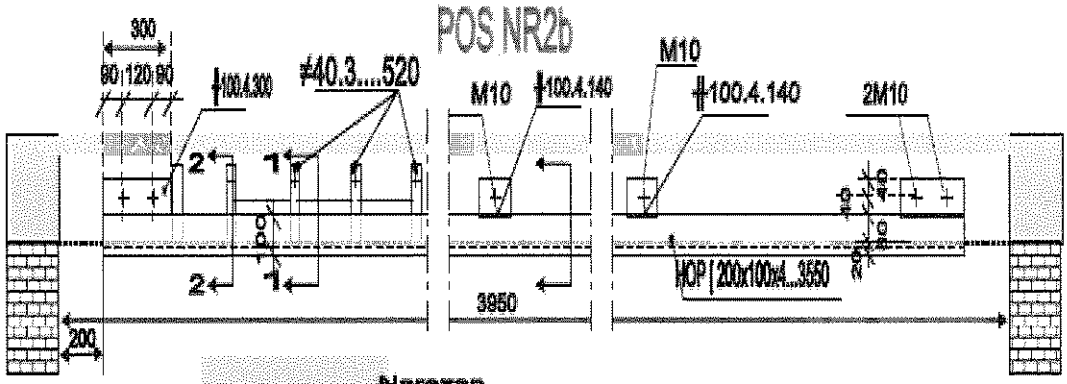

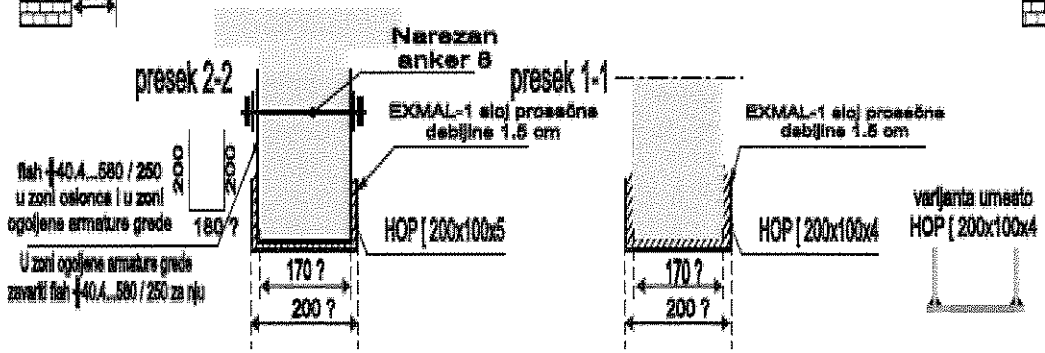

POS NR4

Ojačanje AB ploče se vrši sprezanjem betona i čeličnih flahova za ojačanje preseka pomoću ANKER - ZAVRTNJEVA sa čeličnom čaurom M8 tipa FAZ II

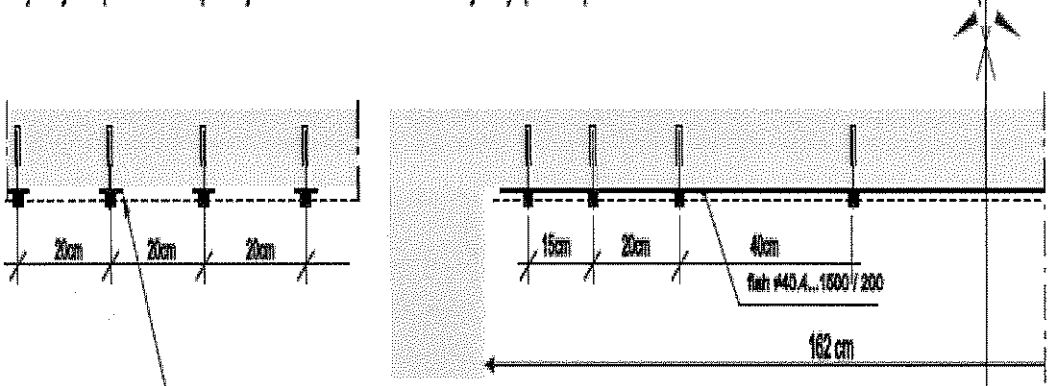

flahovi ≠40.4...1500 sa donje strane AB ploče se vezuju ankerima sa čel čaurom M8 tipa FAZ II (Φ8). Na kraju se za flahove zavaruje mreža Q131 prema skici i postavlja rabic mreža i maltariše cementnim malterom.

Ојачање АБ греде се врши спрезањем бетона и челичних фахова за ојачање преseка помоћу АНКЕР - ЗАВРТЊЕВА са челичном чауром М8 тип FAZ II

POS NR3 - VARIJANTA 1

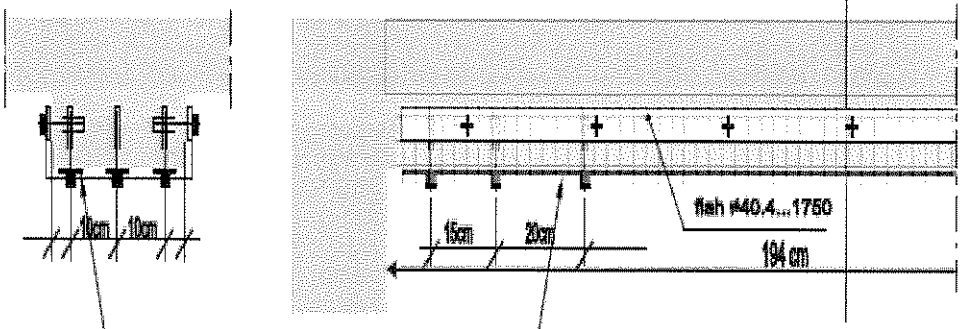

fiahovi =50.6...1800 sa donje strane AB grede se vezuju ankerima sa čel čaurom M8 tipa FAZ II (Φ8). Istovremeno se postavljaju fiahovi sa strane i vezuju istim ankerima prema skici. Na kraju se za fiahove zavaruje mreža Q131 prema skici i postavlja rabic mreža i malteriše cementnim malterom.

POS NR3 - VARIJANTA 2

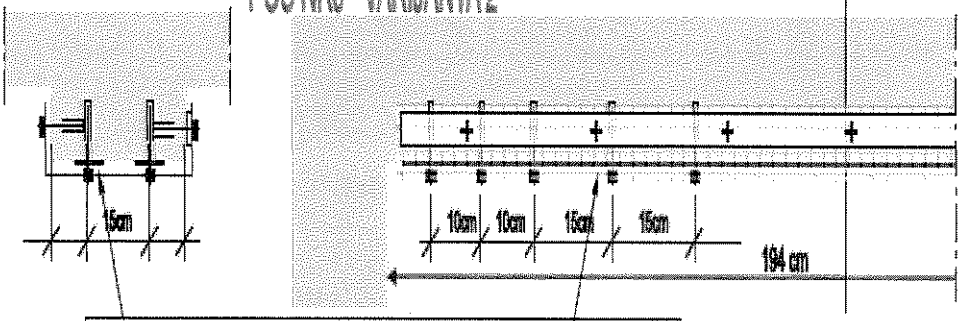

fiahovi =50.6...1800 sa donje strane AB grede se vezuju ankerima sa čel čaurom M8 tipa FAZ II (Φ8). Istovremeno se postavljaju fiahovi sa strane i vezuju istim ankerima prema skici. Na kraju se za fiahove zavaruje mreža Q131 prema skici i postavlja rabic mreža i malteriše cementnim malterom.

PLAN POZICIJA ZA OJAČANJE VIDLJIVIH AB REBARA TAVANICE PODRUMA

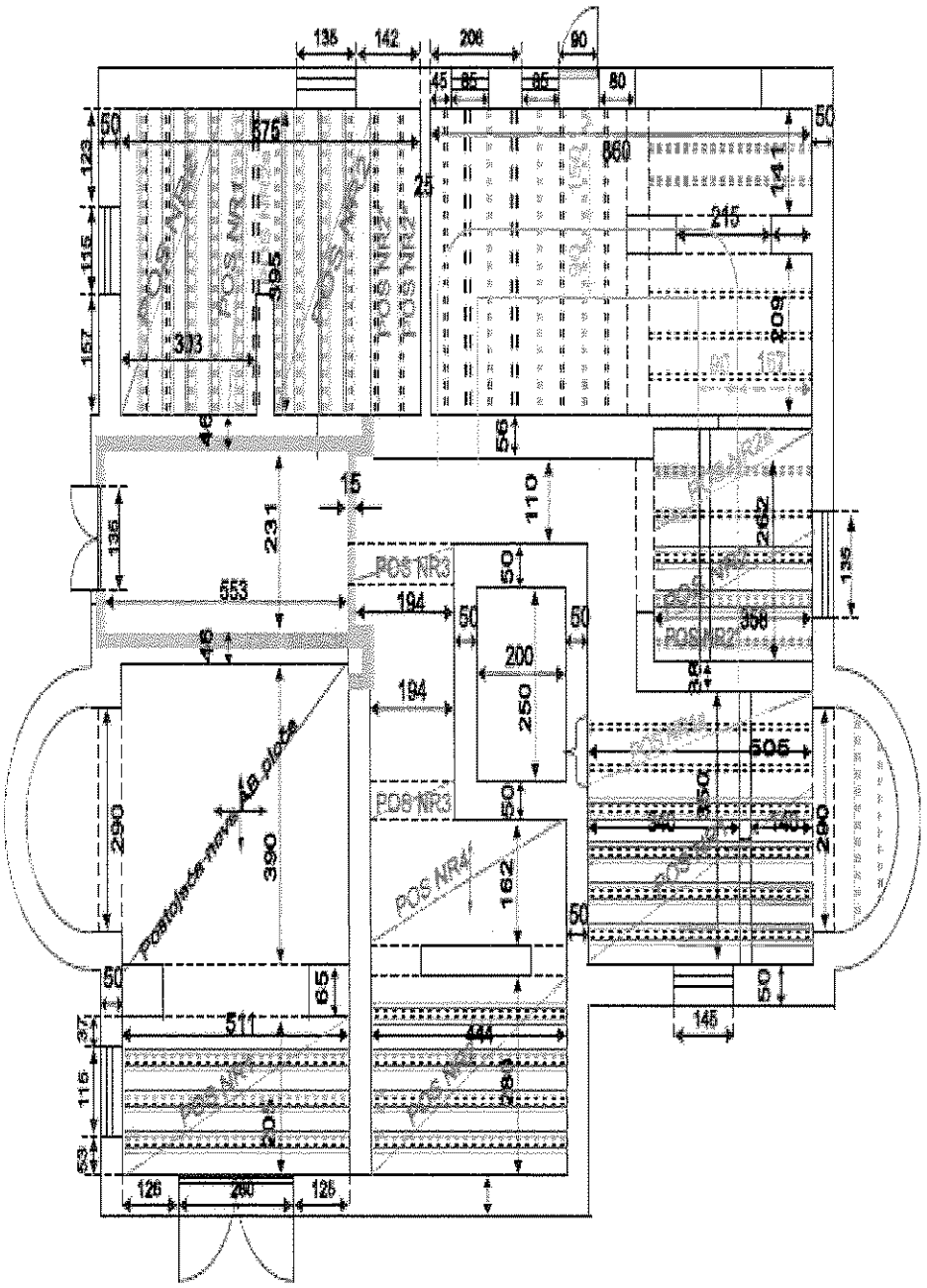

ЈАВНО ПРЕДУЗЕЋЕ "ПОШТА СРБИЈЕ" ПОШТА БЕОГРАД 05-21

POSTOJEĆA KROVNA KONSTRUKCIJA

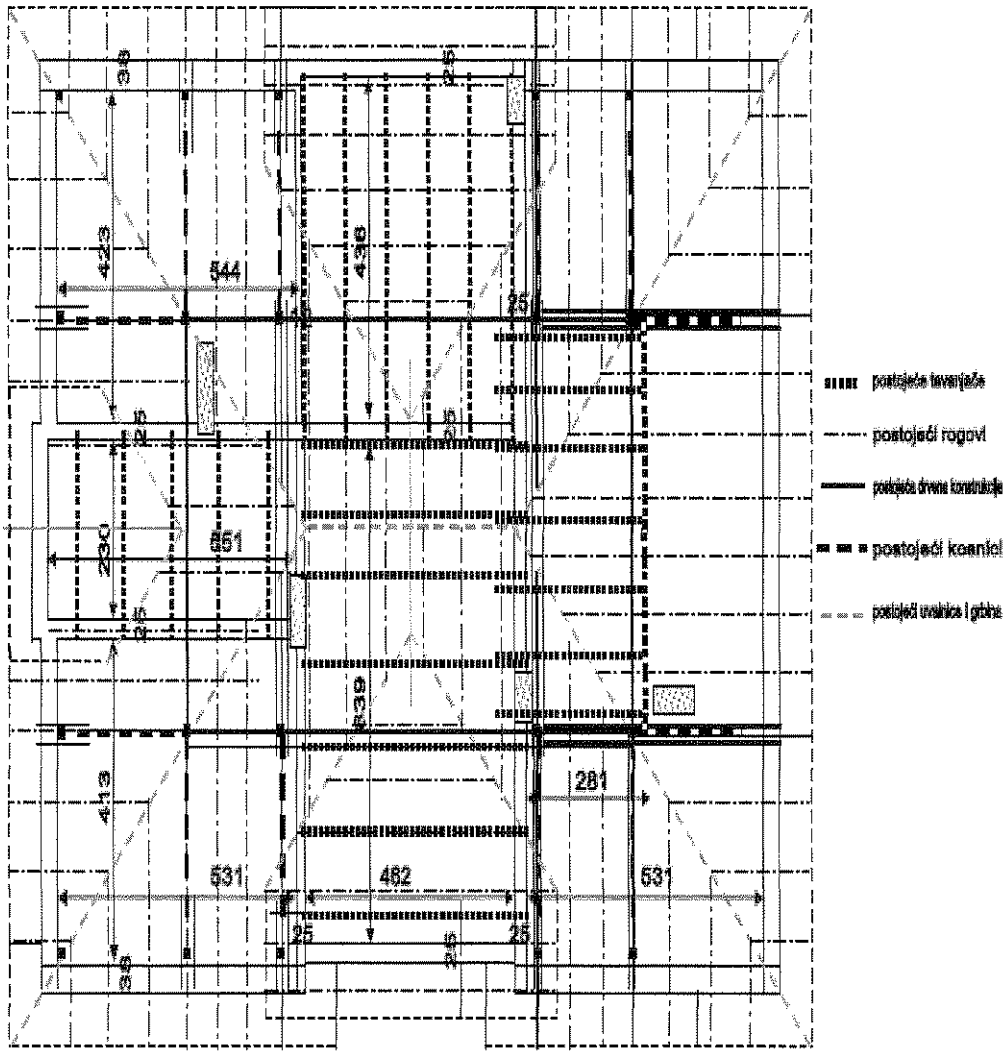

OJAČANJE I SANACIJA ELEMENATA POSTOJEĆE DRVENE KROVNE KONSTRUKCIJA

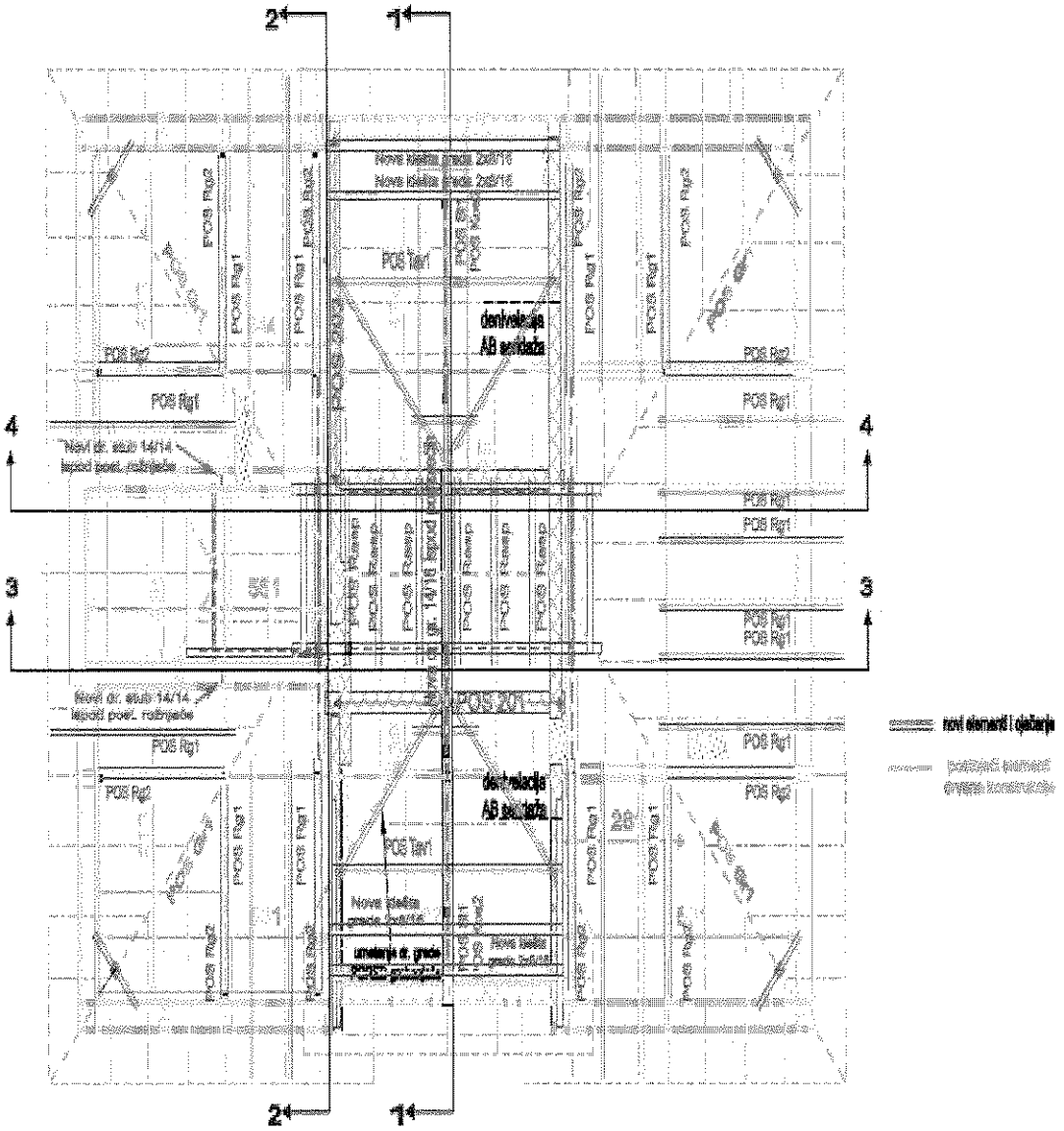

Preseci, osnove i detalji za izvođenje sanacije drvene konstrukcije krova pošte 34300, u Aranđelovcu

prilog 11

POSTAVLJANJE NOVIH TAVANJAČA POSTOJEĆE KROVNE KONSTRUKCIJE

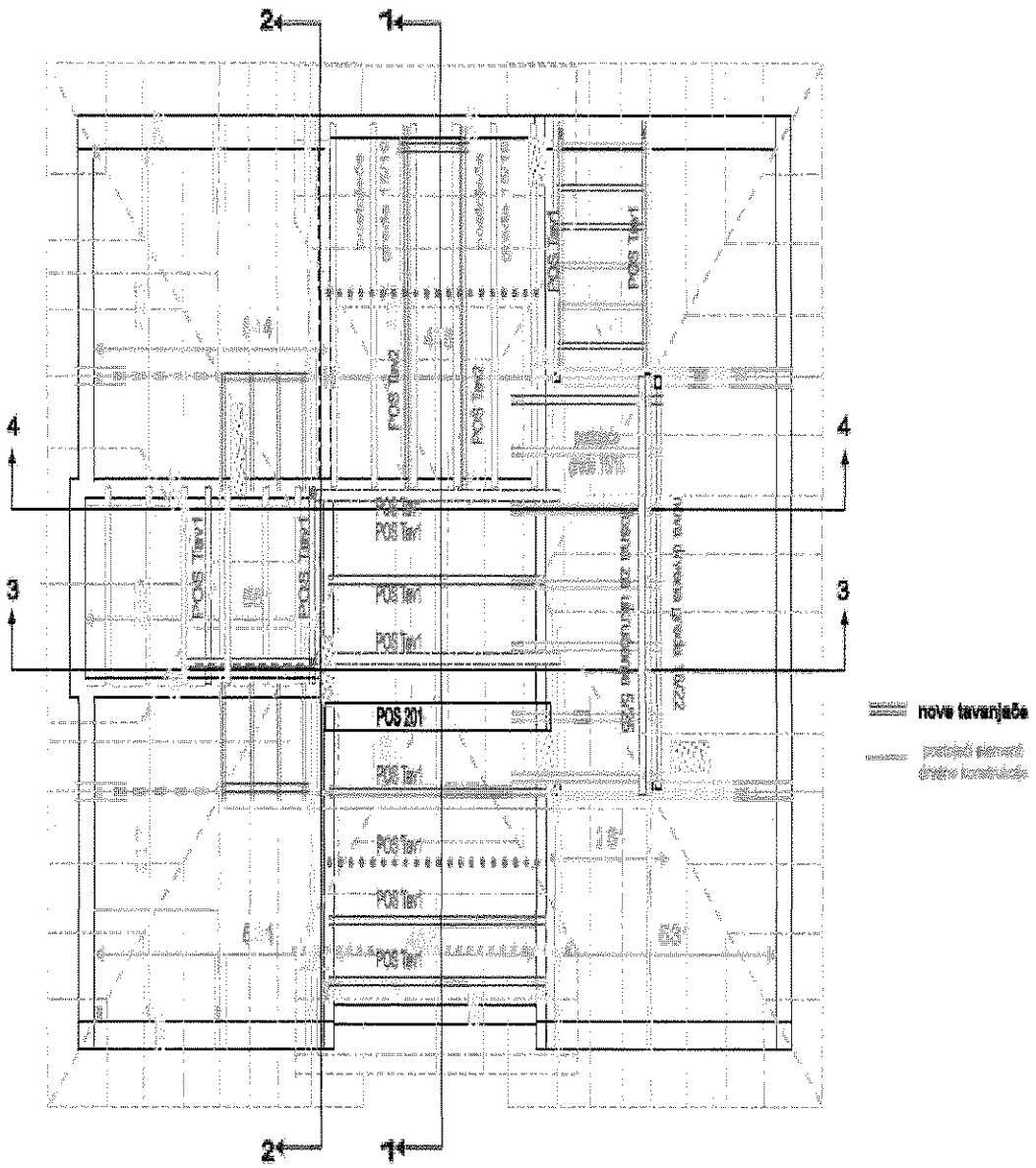

Preseci, osnove i detalji za izvođenje sanacije drvene konstrukcije krova pošte 34300, u Aranđelovcu

crtež 12

presek 1-1

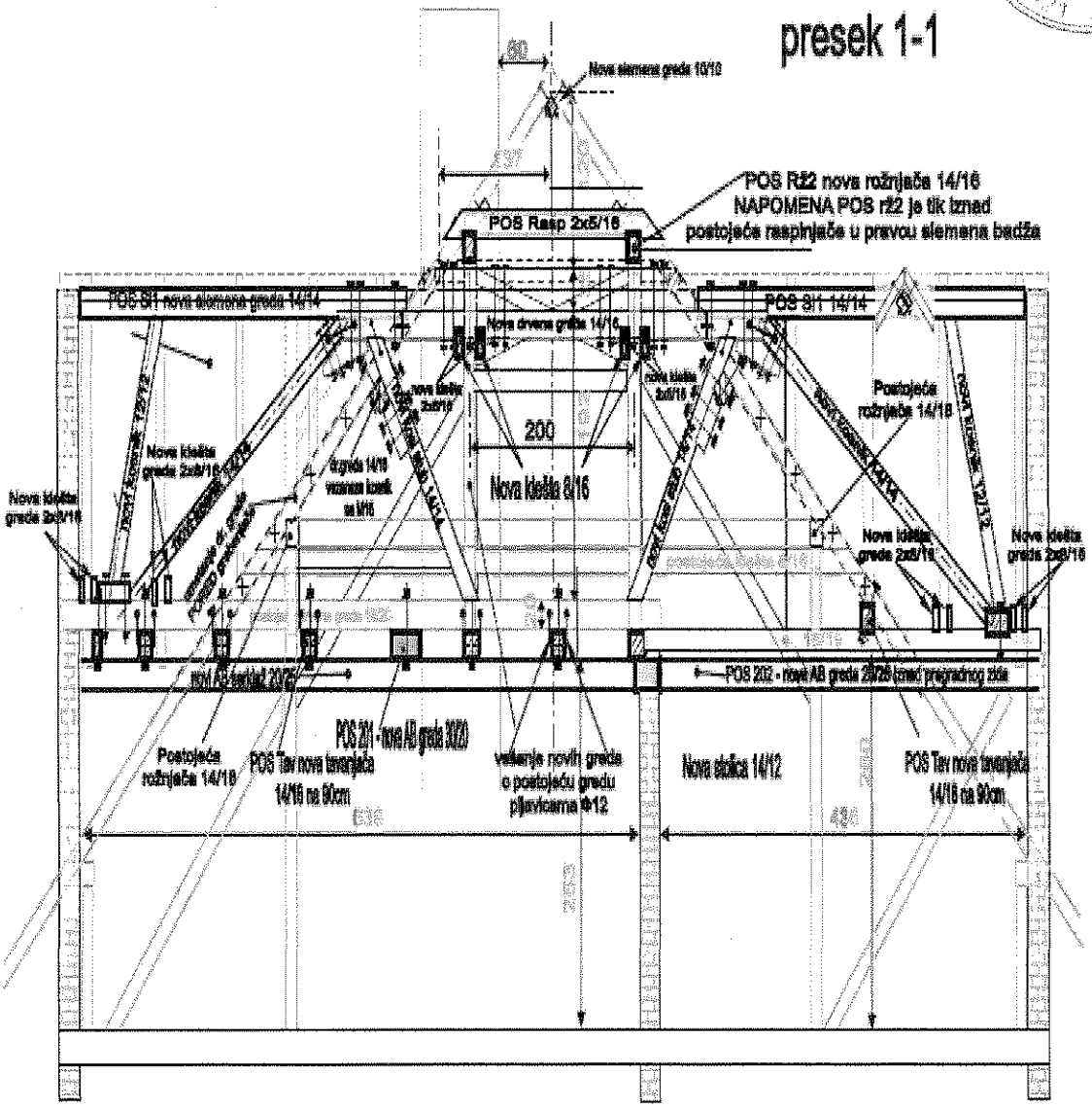

ПРЕДУЗЕЋЕ ПОШТА СРБИЈЕ ПОШТА БЕОГРАД 13 05-21

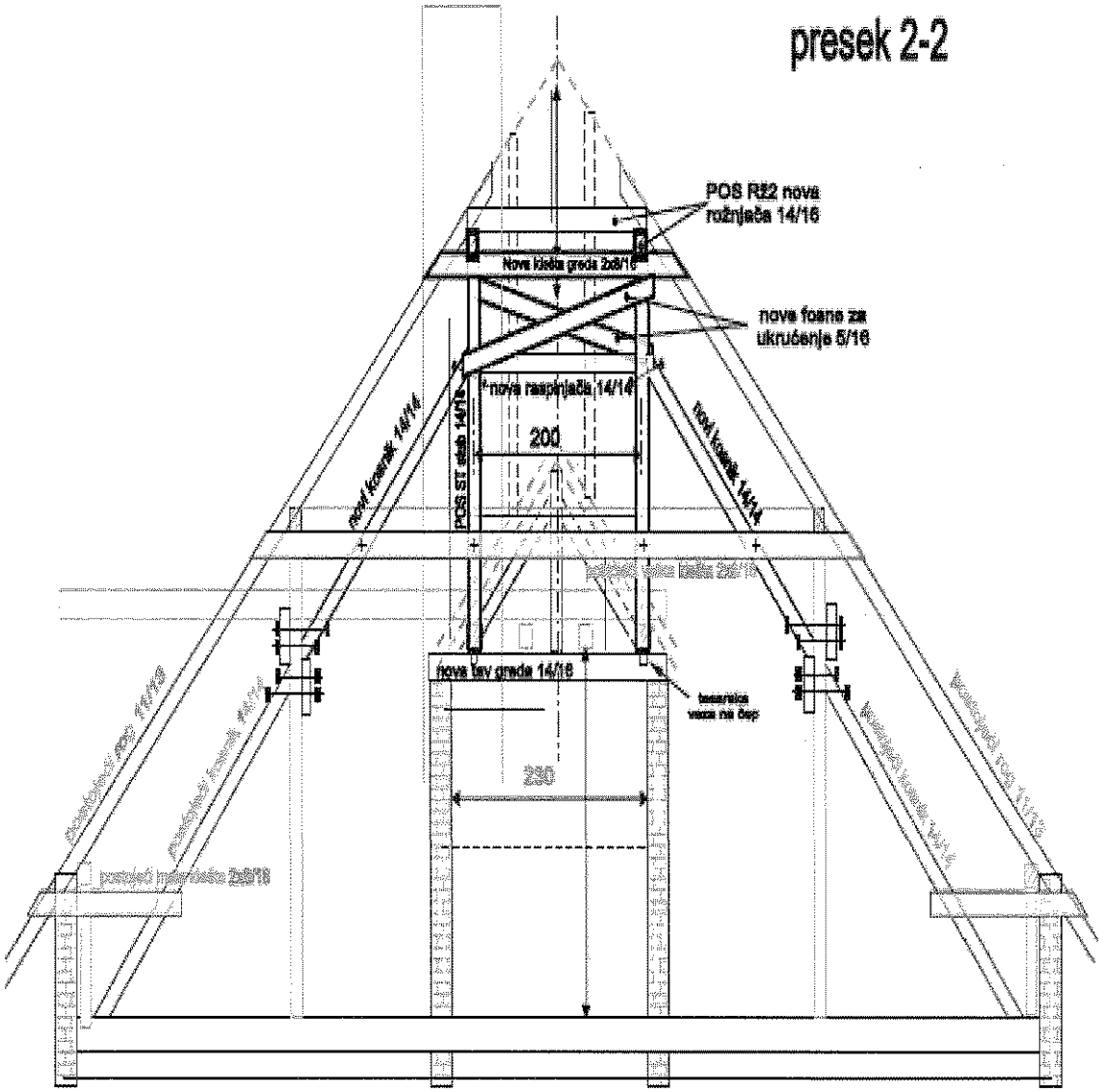

ЈАВНО ПРЕДУЗЕЋЕ „ПОШТА СРБИЈЕ" БЕОГРАД 05-21

presek 3-3

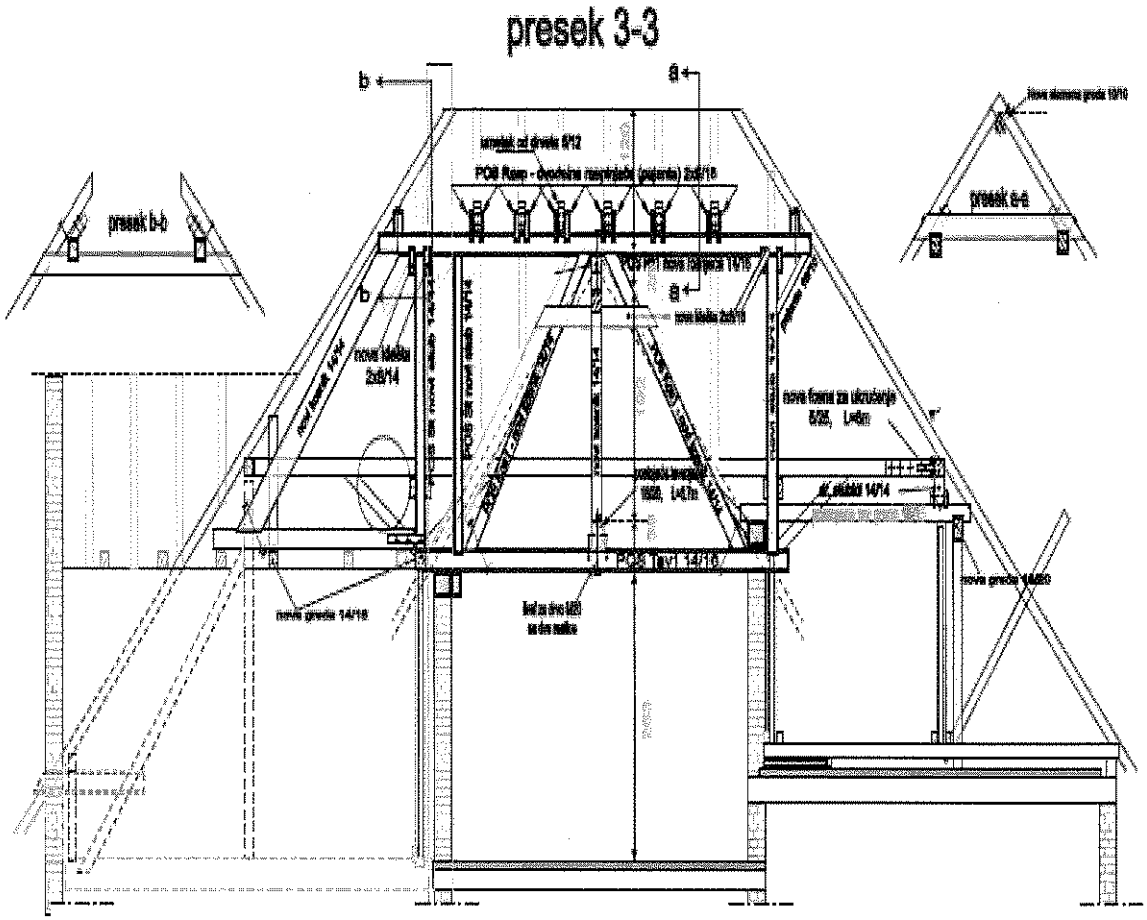

ЈАВНО ПРЕДУЗЕЋЕ "ПОШТА СРБИЈЕ" ПОШТА БЕОГРАД 05-21

presek 4-4

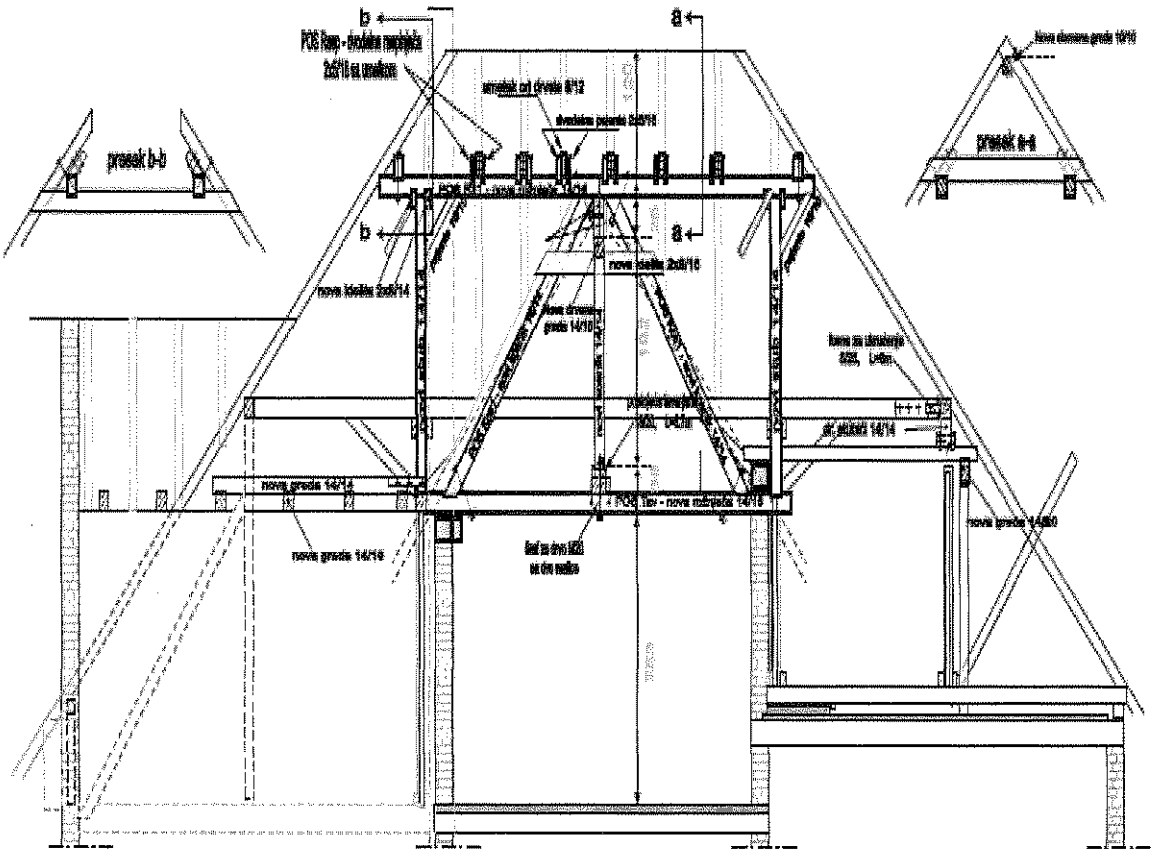

ТЕХНИЧКИ ОПИС

На објекту је изведена потпуно нова електро инсталација. Током извођења радова појавила се потреба за извођењем додатних радова који нису били део уговора за извођење радова. Услед тога, поменути додатни радови су предмет радова за ову јавну набавку.

Предмет радова је реконструкција ситноребрасте таванице и реконструкција кровног покривача. Услед тих радова неопходно је је извршити пажљиву демонтажу расветних тела и њихову поновну монтажу у деловима простора где се санира таваница, као и каблова који су вођени видно по таваници на ОГ обујмицама.

Због радова на реконструкцији кровног покривача неопходно је громобранску инсталацију (прихватни систем, спустне водове, мерне спојеве) демонтирати и по завршеној санацији кровног покривача монтирати нову инсталацију.

Извођач је дужан да након уграђене громобранске инсталације, исту детаљно прегледа, изврши потребна мерења од стране овлашћене фирме, а све атесте са резултатима преда Инвеститору приликом предаје објекта.

У таванском делу објекта монтира се нова инсталација за расвету и прикључнице, комплет са расветним телима и галантеријом. Инсталација се води на ОГ одстојним обујмицама из постојећег разводног ормара.

По завршетку свих радова на објекту Извођач је дужан да Инвеститору обезбеди све потребне атесте, као и елаборат мерења и функционалног испитивања комплетне опреме и инсталације издат од стране овлашћене фирме.

ПРЕГЛЕД ПОЗИЦИЈА СА ЈЕДИНИЦАМА МЕРЕ, КОЛИЧИНАМА, ЈЕДИНИЧНИМ И УКУПНИМ ЦЕНАМА И ПРЕГЛЕД ЈЕДИНИЧНИХ ЦЕНА

ПРЕГЛЕД ПОЗИЦИЈА СА ЈЕДИНИЦАМА МЕРЕ, КОЛИЧИНАМА, ЈЕДИНИЧНИМ И УКУПНИМ ЦЕНАМА ДОДАТНИХ РАДОВА НА ОБЈЕКТУ ПОШТЕ У АРАЂЕЛОВЦУ

ПРЕДМЕР АГ РАДОВА НА САНАЦИЈИ СИТНОРЕБРАСТЕ ТАВАНИЦЕ ПОДРУМА ОБЈЕКТА ПОШТЕ У АРАЂЕЛОВЦУ

ОБЈЕКАТ: ПОШТА 34300 АРАНЂЕЛОВАЦ, ул. Илије Гарашанина бр. 28

Код свих радова условљава се коришћење стручне радне снаге и употреба материјала, који морају одговарати важећим стандардима. Сви трошкови доказивања квалитета уграђеног материјала обавеза су извођача и не плаћају се посебно. Извођач је дужан да све атесте материјала достави благовремено пре њихове уградње како се не би угрозила динамика радова.
Јединична цена радова обухвата израду комплетне позиције радова (набавку материјала, спољни и унутрашњи транспорт, уграђивање, мере заштите радова и радника, све хоризонталне и вертикалне преносе, неопходну радну скелу, потребно подупирање, као и остале операције које су неопходне за квалитетно извођење радова.

Сва обележавања и размеравања су урачуната у јединичну цену сваке позиције, где је то потребно.

		Пос	Опис позиције	Ј.м	Количина		Јед.цена		Укупно цена
			РАДОВИ РУШЕЊЕ И ДЕМОНТАЖА						
1		1	**Обијање малтера са плафона ходника у подруму објекта**. Обити малтер, шут прикупити, изнети, утоварити на камион и одвести на градску депонију. У цену је урачунат сав потребан рад, алат и транспорт. Обрачун по м² обијеног малтера са плафона	м²	3,86	x		=	
1		2	**Рушење дела АБ серклажа зида између две просторије предвиђене за архиву и рушење АБ ребара за укрућење** ради постављања челичних профила којим се ојачавају ребра АБ ситноребрасте таванице. У цену урачунати скупљање шута, чишћење, утовар на камион и одвоз на депонију. Обрачун по м¹ срушеног бетона	м¹	10,10	x		=	
			УКУПНО РАДОВИ РУШЕЊЕ И ДЕМОНТАЖА						

			ЗИДАРСКИ РАДОВИ						
2		1	**Малтерисање АБ ребара који су ојачани челичним флаховима (урачунат сав потребан материјал, рад и алат)**. Малтерише се висококвалитетним малтером са влакнима за санацију (репрофилисање) бетона на минералној основи. Позиција укључује и предходно типловање (укосо убушеном арматуром Ф6), постављање, профилисање, заваривање мреже Q131 (заварује се за типлове 6 и за чел. флахове) и везивање рабиц плетива за прежу. На крају се врши малтерисање. Шут очистити, однети утоварити на камион и одвести на депонију. У цену улази и помоћна скела. Обрачун по м² малтерисане површине.	м²	8,40	x		=	
2		2	**Санација и ојачање АБ греде и АБ плоче ходника у подруму објекта (видети ПОС N4, N3 - цртеж 6,7) малтерисањем малтером за санацију и репрофилисање бетона**. Ценом се обрачунава обијање постојећег малтера са бетонске површине, припрема површине - премазивање прајмером за везу СН, (постављање флахова ≠40.4 и ≠50.5 обрачунато посебном ставком уз бушење анкера) постављање и заваривање мреже Q131 (видљиви део АБ греде, плоче се обавија мрежом која се заварује за постојеће фахове), постављање, везивање рабиц плетива за прежу. На крају се врши малтерисање висококвалитетним малтером са влакнима за санацију (репрофилисање) бетона на минералној основи. Места зарђале арматуре премазати антиростом па после очистити рђу. Шут очистити, однети утоварити на камион и одвести на депонију. У цену улази и помоћна скела. Обрачун по м²	м²	11,07	x		=	
			УКУПНО ЗИДАРСКИ РАДОВИ						
			БЕТОНСКИ РАДОВИ						
3		1	**Ојачање постојеће АБ плафонске плоче у ходнику наношењем, са доње стране постојеће АБ плоче, новог слоја (дебљине д=4цм) висококвалитетног репаратур малтера** за репрофилисање са влакнима за санацију (репрофилисање) бетона. У цену улази наношење прајмера за везу старог бетона и нове површине репаратурног малтера и заваривање потребне арматуре за стару према детаљу.	м²	3,85	x		=	

3		2	**Израда (постављање оплате, армирање и бетонирање) срушених АБ серклажа и ребара за укрућење марке МБ 25**. Израдити оплату, серклаже и ребра за укрућење армирати по пројекту и детаљима. Бетон уградити и неговати по прописима. У цену улазе и оплата, арматура и помоћна скела.Обрачун по м¹ серклажа.	м¹	10,10	x		=	
3		3	**Санација АБ ребра ситноребрасте таванице (површинска оштећења и места на којима је видна арматура ребара ситноребрасте таванице)** по следећој технологији: чишћење и неутрализација корозије на огољеној арматури; уклањање лабилних делова бетона са површине ребра и отпрашивање; наношење СН везе у два премаза (мазање прајмером за репаратур малтер типа Феросеал или слично) и пресвлачење доњег дела АБ ребра (заштитни слој) слојем репаратур малтера са арматурним влакнима.Санирају се сва видна оштећења АБ ребра. У цену улази и помоћна скела. Предмером је предвиђено да се санира 25% ребара по дужини, а стварну количину одредити на лицу места у присуству надзорног органа. Обрачун по м¹ израђеног заштитног слоја од репаратур малтера	м¹	28,00	x		=	
3		4	**Крајцовање и брушење бетона (видети цртеж 1)** да би се омогућило да горња фланша челичног профила (U18, U20) буде постављена у пројектом предвиђени положај (горњи део фланше је и уз АБ плочу и уз АБ ребро ситноребрасте таванице). Обрачун по м¹ припремњене ивице	м¹	27,60	x		=	
3		5	**Крајцовање (или штемовање) неравнина-испупчења вертикалне површине АБ серклажа** које онемогућава постављање челичних анкер плоча у пројектом предвиђени положај (видети цртеж 1). Крајцују се (или штемају) све површине које због неравнина бетонске површине онемогућавају постављање челичних анкер плоча. Обрачун по м² премљене површине бетона	м²	3,68	x		=	
3		6	**Наношење прајмера на месту додира** старо (старог бетона ребра) - ново (смеса за подливање високе чврстоће). Прајмер је на епоксидној основи и треба да омогући конструктивно повезивање старог бетона и смесе и треба да буде квалитета као нпр. адингпокс-Н. Пре рада на премазивању површине морају да се ослободе уља, масти, прашине и сличних нечистоћа. Обрачун по м² премазане и припремљене површине	м²	6,72	x		=	

3		7	**Набавка материјала, транспорт и израда подливке (смеса за подливање треба да је течна и да се при везивању не скупља и постиже чврстоћу 50-60 МПа након 24h).** Подливком просечне дебљине 1.5 цм се попуњава међупростор између НОР-а и припремљене површине АБ ребра (видети цртеже 4,5) и међупростор дебљине 1 цм између челичне анкер плоче и старе бетонске површине АБ серклажа у нивоу ребара ститноребрасте таванице. Међупростор испод анкер плоче се попуњава у случају да су неравнине бетонске површине такве да анкер плоча не належе добро на бетонску површину. Међупростор се попуњава саморазливајућим малтером-смесом за подливање високе чврстоће који компензује скупљање (нпр ексмал-1). Обрачун по кг уграђене подливке	кг	219,00	x		=	
3		8	**Стругање-скидање нестабилних делова заштитног слоја АБ плафонске плоче ходника у подруму објекта.** После стругања локално оголити доњу арматуру ради повезивања старе и нове арматуре. Места зарђале арматуре премазати антиростом па после очистити рђу и прљавштину. Шут очистити, однети утоварити на камион и одвести на депонију. **Обрачун по м² површине**	м²	3,85	x		=	
			УКУПНО БЕТОНСКИ РАДОВИ							
			ТЕСАРСКИ РАДОВИ							
4		1	**Израда заштитне дрвене конструкције изнад преградних зидова женског и мушког WC-а. Позицијом је обухваћена набавка потребног материјала, монтажа и демонтажа са утоваром на камион.** У мокрим чворовима поставити дрвену конструкцију (дрвене греде, стубове, ОСБ плоче) изнад преграда WC-а која омогућава примање вертикалног оптерећења (због тога су ОСБ плоче подупрте, са доње стране, дрвеним гредама и стубовима). Обрачун по м² заштићене површине	м²	12,36	x		=	
4		2	**Подупирање АБ ребра** ситноребрасте таванице која се санира "додавањем" НОР носача са доње стране ребара (у цену урачуната и набавка потребних штелујућих подупирача, дрвених греда и израда конструкције за подупирање) **и пажљиво штемовање заштитног слоја бетона тог АБ ребра** до арматуре са свим потребним предрадњама и скидањем рђе и чишћењем. По санирању греде (очвршћавању смесе за подливање) елементе конструкције демонтирати и одвести са градилишта. Ценом је обрачунат	ком	6,00	x		=	

			сав потребан рад и материјал.Обрачун по комаду - подупртом ребру ситноребрасте таванице						
			УКУПНО ТЕСАРСКИ РАДОВИ						
			РАДОВИ НА ИЗРАДИ И МОНТАЖИ ЧЕЛИЧНЕ КОНСТРУКЦИЈЕ						
5		1	**Постављање анкер завртњева - сидра М8 од нерђајућег челика да би се ваљани челични носачи (U18, U20), преко челичне плоче, причврстили за постојеће АБ серклаже.** Позицијом је обухватаћена набавка, бушење рупа и постављање анкер завртња од нерђајућег челика - сидра М8, према детаљу из пројекта (видети цртеж 2). Анкер завртњи М8 се буше кроз предходно пробушене рупе у челичној анкер плочи. Анкер завртњеви треба да вире 4цм ван постојећег бетона јер се, по потреби, залива 1 цм простора између будуће челичне плоче и постојећег бетона армирано бетонског серклажа. По очвршћавању малтера којим се залива вертикална анкер плоча врши се притезање анкер завртња (видети цртеж 2). Обрачун по комаду - по постављеном анкер завртњу	ком	276,00	x		=	
5		2	**Постављање анкер завртњева - сидра М8 од нерђајућег челика да би се ваљани челични носачи (U18, U20) причврстили за постојеће крајеве АБ ребра ситноребрасте таванице**. Позицијом је обухватаћена набавка, бушење рупа и постављање анкер завртња од нерђајућег челика - сидра М8 којима се челични носач причвршћује за крај АБ ребра које се санира. Анкери се буше кроз постојеће рупе на челичном носачу, према детаљу из пројекта (видети цртеж 2). Анкер завртњеве треба бушити по постављању-кајловању челичних плочица између горњег појаса челичног носача и АБ плоче ситноребрате таванице (видети цртеж 2). Обрачун по комаду - по постављеном анкер завртњу	ком	184,00	x		=	
5		3	**Постављање анкер завртњева - сидра М8 од поцинкованог челика да би се ваљани челични носачи (U18, U20) причврстили за АБ ребра ситноребрасте таванице.** Позицијом је обухватаћена набавка, бушење рупа и **постављање анкер завртња** - сидра М8 којима се челични носач причвршћује АБ ребро које се санира. Анкери се буше кроз постојеће рупе на челичном носачу, према детаљу из пројекта (видети цртеж 2). Анкер завртњеве треба бушити по постављању-кајловању челичних	ком	184,00	x		=	

			плочица између горњег појаса челичног носача и АБ плоче ситноребрате таванице. Анкер завртњи су од поцинкованог челика (видети цртеж 2). Обрачун по комаду - по постављеном анкер завртњу						
5		4	**Набавка, израда и монтажа анкер плоча - ослонаца челичних носача**. Ценом је обрачуната набавка материјала, израда према цртежима (цртеж 2,3), транспорт, припрема бетонске површине, монтажа анкер плоча (лимови дебљине до 25 мм од S235JRG2 (Č0361) све по SRPS EN 10025:2003) и комплетна АКЗ заштита (2 основна и 2 заштитна премаза). Челичне плоче ╫ 150.10.160 се монтирају на АБ серклаж (видети цртеж 2). Предвиђено је да се кроз рупе у челичној плочи буше предвиђени анкер завртњи. У случају да то за неке челичне плоче не буде могуће потребно је убушити анкере близу пројектом предвиђеног положаја, узети отисак положаја анкера (нпр на лесонит плочу), а онда у радионици пренети отиске положаја рупа на челичну плочу). У случају да предвиђене анкер плоче не могу да налегну на бетон оне се постављају тако да постоји луфт од 1 цм између анкер плоче и вертикалне ивице бетона постојећег АБ серклажа како би се тај простор залио са саморазливајућим малтером. Заливање саморазливајућом смесом се посебно обрачунава. Обрачун по кг монтиране челичне конструкције анкер плоче	кг	176,64	x		=	
5		5	**Набавка, израда и монтажа челичне конструкције (од 2 U20, 2 U18) којом се ојачавају АБ ребра ситноребрасте таванице подрума. АБ ребра су распона 3.58м, 3.95м, 4.44, 5.05м, 5.11м.** Ценом се обрачунава набавка и чишћење материјала, израда према цртежима (цртеж 1,2,3), евентуална пробна монтажа, транспорт, монтажа и комплетна АКЗ заштита челичне конструкције којом се санира АБ ребро ситноребрасте таванице, а све према техничким условима и правилницима за производњу, транспорт и монтажу као и антикорозивну заштиту. Ценом није обухваћено кајловање челичних носача којима се преузима један део оптерећења АБ ребра. Челична конструкција је од вруће ваљаних профила U20, U18, односних челичних плоча за укрућење заједно са потребним елементима за везу (видети цртеже 1,2,3). Профили U18 су за распоне мање од 4.5 м, а профили U20 су за распоне веће од 4.5м. Израда радионичке документације је обавеза извођача радова на челичној конструкцији, а у	кг	5250,00	x		=	

			свему према пројекту. Профиле очистити од рђе, бојити са два основна и два завршна премаза. Антикорозивна заштита се изводи у радионици (минимум основни премаз).Материјал за конструкцију је :- стандардно вруће ваљани профили од S235JRG2 (Č0361).- HOP кутијасти профили- лимови дебљине до 25 мм од S235JRG2 (Č0361) све по SRPS EN 10025:2003.Обрачун по кг монтиране челичне конструкције						
5		6	**Постављање челичних плочица или флахова дебљине од 5мм (≠50.5.100) до 12мм (≠50.12.100) на горњу фланшу U носача ("кајловање")** због преузимања дела оптерећења са оштећеног АБ ребра (видети цртеже 1,2,3). У цену се урачунава довођење челичних носача (U18, U20) у вертикалан положај. АБ ребра су распона 3.58м, 3.95м, 4.44, 5.05м, 5.11м. Са стране, између АБ ребра и ребра чел. носача, се постављају шипке дужине 30 цм (Ф= 1.4цм до Ф= 2.5 цм), а са доње стране АБ ребра се постављају "папуче" (2╫80.8.80 + U 14...240) и завртњи М20 чијим се притезањем растерећује ребро а оптерећују челични носачи са леве и десне стране ребра. По оптерећивању челичних носача се постављају флахови на растојању 80 цм уз обавезан договор са статичарем. Челичне плочице за кајловање су са једне стране брајфоване да би се остварио ефекат клина. По кајловању поставити попречне носаче да би се спречило бочно извијање носача којима се прихвата оптерећење од АБ плоче изнад ребара. Обрачун по комаду АБ "кајлованог" ребра	ком	23,00	x		=	
5		7	Набавка, чишћење материјала, транспорт, **монтажа и комплетна АКЗ заштита предвиђених челичних носача којим се ојачавају - санирају ребра постојеће АБ таванице**. Ојачање АБ ребра је од HOP [150x50x4 постављеног са доње стране (видети цртеже 4 и 6) и ојачање АБ греде од HOP [200x100x4 (видети цртеж 6). Монтирани HOP треба да буде на растојању од 1 до 1.5 цм од површине ребра бетона да би се међупростор попунио саморазливајућим малтером високе чврстоће који компензује скупљање (нпр ексмал-1). Профиле очистити од рђе, бојити са два основна и два завршна премаза на спољној страни. (Челична конструкција се премазује атестираним премазом отпорним на пожар у трајању од 90мин). Обрачун по кг челичне конструкције	кг	270,00	x		=	

5		8	Набавка, бушење рупа и **постављање анкер завртња** - сидра М8 којима се флахови ≠60.4 (за ојачање додавање арматуре ПОС NR2) везују анкерима за доњу стране АБ ребра ситноребрасте таванице која се санирају (видети цртеж 5). Анкери се буше, са доње стране, кроз постојеће рупе (растојања између анкера према цртежу 5) на флаховима. По постављању флахова ≠60.4 на АБ ребра, близу ослонаца, поставити флахове ≠40.4 Обрачун по комаду - по постављеном анкер завртњу	ком	60,00	x		=	
5		9	Набавка, чишћење материјала, транспорт, **монтажа и комплетна АКЗ заштита предвиђених челичних флахова (≠60.4 и ≠40.4.)** којим се ојачавају - санирају ребра постојеће АБ таванице (видети цртеж 5). На челичним флаховима су избушене рупе за челичне анкере Ф8 и потребно их је поставити тако да рупе не буду на месту постојеће арматуре ребра. Обрачун по кг челичне флаха	кг	55,00	x		=	
5		10	Набавка, бушење рупа и **постављање анкер завртња** - сидра М8 којима се флахови ≠40.4 (за ојачање АБ плоче - ПОС N4) и ≠50.5 (за ојачање АБ греде - ПОС N3) везују анкерима за доњу стране АБ плоче - POS NR4 и АБ греде - POS NR3 које се санирају (видети цртеж 5, 6). Анкери се буше кроз постојеће рупе на флаховима, према детаљима цртежа (видети цртеж 5,6).Обрачун по комаду - по постављеном анкер завртњу	ком	163,00	x		=	
5		11	Набавка, чишћење материјала, транспорт, **монтажа и комплетна АКЗ заштита предвиђених челичних флахова (≠60.4 и ≠40.4.)** којим се ојачавају - санирају ребра постојеће АБ таванице (видети цртеж 5). На челичним флаховима су избушене рупе за челичне анкере Ф8 и потребно их је поставити тако да рупе не буду на месту постојеће арматуре ребра. Обрачун по кг челичне флаха	кг	67,00	x		=	
			УКУПНО РАДОВИ НА ИЗРАДИ И МОНТАЖИ ЧЕЛИЧНЕ КОНСТРУКЦИЈЕ							
			МОНТАЖНИ ГИПСАРСКИ РАДОВИ							
6		1	**Пажљива демонтажа постојећег спуштеног плафона са потконструкцијом- минералних плоча 60x60цм и поновна монтажа истог** по завршетку радова на санацији (изнад женског и мушког WЦ-а). У цену је урачунат сав потребан рад, алат, транспорт, потребна радна скела као и замена, приликом демонтаже, оштећених елемената потконструкције, влагоотпорих	м²	15,72	x		=	

			минералних плоча 60x60цм. Обрачун по м² демонтиране и поново монтиране плафонске конструкције						
6		2	**Пажљива демонтажа (просецање) плафона од противпожарних гипс плоча (дебљине 45 мм) у подстаници** (обавља се тек по заштити елемената постројења у подстаници). Демонтиране гипс плоче одложити, разврстати и неоштећене плоче поново употребити за монтажу. У цену је урачунат сав потребан рад, материјал, алат и радна скела.	м²	4,00	x		=	
6		3	**Монтажа противпожарних гипс плоча, испод ребара ситноребрасте таванице**, са потребном подконструкцијом у простору архиве и магацина пошиљака. Противпожарни спуштени плафон Ф90 (90 минута ватроотпорност), предвиђен за бетонске међуспратне конструкције, изводи се са CD/UD потконструкцијом и ватроотпорним РФ плочама дебљине 15 мм, које се причвршћују Ригипс машинским вијцима. Потконструкција се састоји од CD профила 27/60/27 мм, који се постављају у два правца (роштиљ конструкција) и UD профила 27/28/27 мм који се постављају по ободу. Качење профила за плафон врши се помоћу ноније вешаљке. Минимална висина вешаљке је 8 цм. Размак CD профила на које се шрафе плоче је 40 цм, а размак између носећих CD профила је 85 цм. На UD профиле лепи се трака за звучну изолацију. За унакрсно повезивање CD профила користе се крстасте спојнице. CD профили се настављају помоћу профилне спојнице. Спојеви плоча се испуњавају, бандажирају траком и глетују помоћу Ригипс масе за испуну спојева. Позиција укључује обраду спојница, глетовање. У цену је урачунат сав потребан материјал, рад, алат и радна скела. Обрачун по м² плафона	м²	28,72	x		=	
			УКУПНО МОНТАЖНИ ГИПСАРСКИ РАДОВИ						
			МОЛЕРСКО ФАРБАРСКИ РАДОВИ						
7		1	Местимично стругање наношење подлоге за глет (20% површине), глетовање оштећења и **фарбања просторија полудисперзивном бојом** два пута са свим потребним предрадњама (подлогирање, шмирглање, чишћење). У цену улази и постављање фолије због потребне заштите постојеће столарије и зидних плочица. Обрачун по м² изведене позиције	м²	353,28	x		=	
			УКУПНО МОЛЕРСКО ФАРБАРСКИ РАДОВИ						

			РАДОВИ МОНТАЖЕ САНИТАРИЈА						
8		1	**Пажљива демонтажа и поновна монтажа WC шоља и водокотлића** по завршетку санационих радова. У цену је урачунат сав потребан рад, материјал, алат и транспорт као и замена елемената у случају оштећења приликом демонтаже и поновне монтаже. Обрачун по комаду	ком	4,00	x		=	
8		2	**Пажљива демонтажа и поновна монтажа лавабоа (са сифоном и батеријом) и нискомонтажних преточних бојлера** (просторије женског и мушког WC-а) по завршетку санационих радова. У цену је урачунат сав потребан рад, материјал, алат и унутрашњи транспортОбрачун по комаду	ком	2,00	x		=	
			УКУПНО РАДОВИ МОНТАЖЕ САНИТАРИЈА						
			РАЗНИ РАДОВИ						
12		1	**Постављање ОСБ плоча (или неких других плоча) да би се заштитила гранитна керамика и керамичке плочице подова и зидова од будућих оштећења услед радова на санацији постојеће ситноребрасте таванице подрума.** У цену је урачунат сав потребан рад (постављање и причвршћивање ОСБ плоча, украјање, демонтажа), алат и транспорт. **Обрачун по м² заштићеног пода**	м²	130,47	x		=	
12		2	**Заштита стационарних делова постројења котларнице дрвеним рамовима (штафле, греде) од кутија и покривање горњих површина ОСБ плочама.** Преко рамова поставити фолију 1мм. Да би се спречило померање рамове причврстити за под који је заштићен ОСБ плочама. У цену је урачунато и узимање потребних мера, монтажа заштите и демонтажа по завршетку радова санације Обрачун по м² заштићене површине	м²	4,00	x		=	
12		3	**Пажљива демонтажа кухињских елемената** пре извођења радова на санацији ситноребрасте таванице **и поновна монтажа истих** по завршетку санације и извођењу потребних завршних радова. У цену улази и евентуална замена елемената оштећених приликом демонтаже. Обрачун по м¹ елемента	м¹	7,00	x		=	
12		4	**Завршно чишћење објекта** и прање прозора, врата и подова након завршетка свих радова. У укупну површину урачунато је и чишћење степеништа, прилаза, тераса, подрума и сл. и неће се посебно наплаћивати. Обрачун по м² нето површине пода, једанпут без обзира на број чишћења.	м²	170,00	x		=	

			УКУПНО РАЗНИ РАДОВИ						
			РЕКАПИТУЛАЦИЈА СВИХ РАДОВА						
		1	**РАДОВИ РУШЕЊЕ И ДЕМОНТАЖА**						
		2	**ЗИДАРСКИ РАДОВИ**						
		3	**БЕТОНСКИ РАДОВИ**						
		4	**ТЕСАРСКИ РАДОВИ**						
		5	**РАДОВИ НА ИЗРАДИ И МОНТАЖИ ЧЕЛИЧНЕ КОНСТРУКЦИЈЕ**						
		6	**МОНТАЖНИ ГИПСАРСКИ РАДОВИ**						
		7	**МОЛЕРСКО ФАРБАРСКИ РАДОВИ**						
		8	**РАДОВИ МОНТАЖЕ САНИТАРИЈА**						
		12	**РАЗНИ РАДОВИ**						
			УКУПНО						

Напомене:

-Пре почетка радова проверити димензије и све потребне мере узети на лицу места.

-Саставни део предмера и предрачуна је технички опис, план позиција и детаљи за извођење челичне конструкције (Цртежи од 1 до 8).

-По завршетку радова извођач сав демонтирани материјал који се не одвози на депонију записничком предаје инвеститору

ПОНУЂАЧ:

М.п.

			ПРЕДМЕР РАДОВА НА САНАЦИЈИ КРОВНЕ КОНСТРУКЦИЈЕ И ПРЕОСТАЛИ РАДОВИ НА ДОВОЂЕЊУ ОБЈЕКТА ПОШТЕ У АРАНЂЕЛОВЦУ У ФУНКЦИОНАЛНО СТАЊЕ						
			Код свих радова условљава се коришћење стручне радне снаге и употреба материјала, који морају одговарати важећим стандардима. Сви трошкови доказивања квалитета уграђеног материјала обавеза су извођача и не плаћају се посебно. Извођач је дужан да све атесте материјала достави благовремено пре њихове уградње како се не би угрозила динамика радова. Јединична цена радова обухвата израду комплетне позиције радова (набавку материјала, спољни и унутрашњи транспорт, уграђивање, мере заштите радова и радника, све хоризонталне и вертикалне преносе, неопходну радну скелу, потребно подупирање, као и остале операције које су неопходне за квалитетно извођење радова.						
			Сва обележавања и размеравања су урачуната у јединичну цену сваке позиције, где је то потребно.						
		Пос	Опис позиције	Ј.м	Количина		Јед. цена		Укупно цена
			РАДОВИ РУШЕЊА И ДЕМОНТАЖЕ						
1		1	Демонтажа слемењака постављених у цементном малтеру и спуштање са крова у двориште на место које одреди корисник. Висина спуштања 10-20м¹. Обрачун се врши по 1,00м¹ демонтираних и спуштених слемењака.	м¹	105,00	x		=	
1		2	Пажљива демонтажа црепа са крова објекта h=10-20м¹, одабир 40% црепа за поновну уградњу и одлагање у старану, спуштање у двориште преосталих 60% црепа и слагање, одвојено од осталог шута. Обрачун се врши по 1,00м² демонтираног црепа типа "Полет-Нови Бечеј 222".	м²	350,00	x		=	
1		3	Демонтажа дашчане подлоге са кровне конструкције укуцане ексерима, потпуно дотрајале и неупотребљиве и спуштање у двориште објекта на место које одреди корисник. Обрачун се врши по 1,00м² демонтиране даске.	м²	350,00	x		=	
1		4	Демонтажа летви са кровне конструкције постављених на размаку од 34,3цм и спуштање у двориште објекта на место које одреди корисник. Обрачун се врши по 1,00м² демонтиране летве са кровне конструкције.	м²	350,00	x		=	

1		5	Демонтажа вандиксни РШ=60-80цм од поцинкованог лима d=0,55мм укуцаних у рогове и силиконисаних уз вертикале. Обрачун се врши по 1,00м¹ демонтираних вандиксни и спуштених у двориште објекта, посебно одвојене од осталог шута.	м¹	15,00	x		=	
1		6	Демонтажа лимених иксни, укуцаних у рогове, РШ=90цм, спуштање са крова у двориште објекта, посебно одвојене од осталог шута. Обрачун се врши по 1,00м¹ демонтираних иксни (увала).	м¹	45,00	x		=	
1		7	Демонтажа лимених опшивки око димњака и продора РШ=60цм, спуштање у двориште објекта, посебно одвојене од осталиг шута. Обрачун се врши по 1,00м¹ демонтираних лимених опшивки.	м¹	18,00	x		=	
1		8	Демонтажа лимених окапница и опшивки РШ=20-50 цм, на равном фасадном венцу, прозорима и терасама спуштање у двориште објекта, посебно одвојене од осталиг шута. Обрачун се врши по 1,00м¹ демонтираних лимених окапница.	м¹	90,00	x		=	
1		9	Демонтажа лимених ветер лајсни, укуцаних у рогове кровне конструкције РШ=45-55цм, спуштање у двориште објекта, посебно одвојене од осталог шута. Обрачун се врши по 1,00м¹ демонтираних ветер лајсни.	м¹	38,00	x		=	
1		10	Демонтажа свих хоризонталних олука дим. заједно са носачима, укуцаних у рогове, спуштање у двориште и одвајање од осталог шута. Обрачун се врши по 1,00м¹ демонтираних хоризонтала.	м¹	45,00	x		=	
1		11	Демонтажа олучних вертикала дим. 14x12цм заједно са носачима, лулама и проширеним скупљачима воде и одлагање у двориште објекта заједно са осталим демонтираним лименим елементима. Обрачун се врши по 1,00м¹ демонтираних вертикала.	м¹	40,00	x		=	
1		12	Демонтажа дашчане подлоге (заједно са блатним малтером и таванским шутом) са таванске равни (дупли таван) и оштећених делова припадајуће конструкције (трулих и дотрајалих дрвених тавањача) и слојева каратавана. Дашчана подлога је укуцана у греде. Позиција обухвата и спуштање дасака, демонтираних греда и слојева каратавана у двориште, одвајање од осталог шута, чишћење таванског простора, утовар и одвоз шута на градску депонију. Обрачун се врши по 1,00м² демонтиране подлоге.	м²	82,20	x		=	

1		13	Демонтирање рекламног натписа објекта, димензије слова приближно 50/50цм, са чишћењем и поновном монтажом на исто место након реконструкције фасаде. Обрачун по комаду демонтираног, очишћеног и поново монтираног дела рекламе заједно са потребном скелом за демонтажу и монтажу.	ком	5	x		=	
1		14	Врло пажљива демонтажа, заштита и поновна монтажа постојећих дрвених кровних прозора баца 0.7 x 1.2м на мањим бацама који се после поново уграђују (позиције се раде по потреби у случају да мора да се раде демонтаже рогова или да их је немогуће сачувати од оштећења). У случају да се без оштећења прозора не може извршити демонтажа, демонтирати и после поново монтирати само застакљене делове. Позицијом је обухваћено и поновно фарбање прозора (једна рука).Обрачун по комаду прозора.	ком	6	x		=	
1		15	Обијање малтера и чок малтера са унутрашњих зидова и плафона поткровља. Обити малтер и кламфама очистити спојнице до дубине 2 цм. Површине опека очистити челичним четкама и опрати зидове водом. Позиција садржи обијање, сакупљање шута, утовар на камион и превоз шута на градску депонију. Обрачун се врши по 1,00м² обијене површине.	м²	10	x		=	
1		16	Демонтажа - скидање три до четири реда опеке попречних зидова од опеке (д=25, 38 цм) ослонаца тавањача због израде хоризонталних АБ хоризонталних серклажа и предвиђених АБ греда у таванском простору. Предходно извршити сва потребна подупирања и осигурања дрвене кровне конструкције. Позиција је обухваћено сакупљање шута, утовар на камион и превоз шута на градску депонију. Обрачун се врши по 1,00м³ демонтираног (срушеног) дела зида.	м³	3,4	x		=	
1		17	Пажљиво обијање старог малтера са фасадних површина и свих фасадних елемената и чишћење спојница до дубине 2 цм. Водити рачуна да се приликом радова не оштете фасадни елементи (пиластри, полукружне плитке нише, равни и лучни венци, балустери). Уколико дође до оштећења потребно је све оштећене елементе извести по угледу на постојеће стање. Приликом обраде консултовати се са стручњаком Завода за заштиту споменика културе. По обијању малтера кламфама очистити спојнице до дубине 2цм, а површине фасадних зидова опека очистити челичним четкама и опрати водом. Позиција садржи обијање малтера, чишћење спојница, сакупљање, утовар на камион и превоз шута на	м²	450,00	x		=	

			градску депонију. Обрачун по м².							
			УКУПНО РАДОВИ РУШЕЊА И ДЕМОНТАЖЕ							
			ЗИДАРСКИ РАДОВИ							
2		1	Набавка материјала транспорт и израда преградног зида дебљине 12 цм, од гипсаних плоча дебљине 12 мм (као тип W112), на потконструкцији од поцинкованих лимених профила са уметањем минералне вуне као термо и звучне изолацциије, у свему према упутствима и детаљима произвођача. Обрачун је по м2 заједно са бандажирањем спојница, угаоним лајснама, транспортом материјала и помоћном скелом. Захтева се ватроотпорност зида 90 мин што се доказује приложеним атестом. Отвор за врата се не одбија. Обрачун по м2 комплетно изведене позиције	м2	11,50	x		=		
2		2	Дозиђивање делова порушених зидова због уклапања тавањача са крајевима носећих зидова у поткровљу. Пре зидања урадити све потребне предрадње за везу старог и новог зида. Зидати пуном опеком у продужном малтеру размере 1:2:6. Опеку пре уградње квасити водом. Зидове радити са правилном слогом. Спојнице очистити до дубине 2 цм. У цену улази и помоћна скела.	м³	1,00	x		=		
2		3	Чишћење спојница комплет са свих зидова који се ојачавају. Спојнице очистити кланфама дубине до 2 цм. Површину зидова очистити челичним четкама и опрати, шут прикупити, утоварити на камион и одвести на градску депонију. Обрачун по м² зида	м²	130,00	x		=		
2		4	Бушење рупа за анкере пречника 8 мм (рупа 8.5 мм) кроз целу дебљину носећег зида (д=25, 38цм) од опеке у поткровљу и постављање анкера ф 8. Анкери Ф8 вире са једне и друге стране зида и за њих се после фиксирају мреже што је посебно обрачунато позицијом предмера. Анкери се постављају према распореду датом у пројекту санације и реконструкције за ојачање носећих унутрашњих зидова од коте +5.68 м. Анкер радити у растеру на међусобном растојању (по хоризонтали и вертикали) 500 мм. Обрачун по комаду	ком	200,00	x		=		
2		5	Бушење рупа за анкере пречника 20 мм, отпрашивање, постављање анкера ф 8 и заливање рупа. Рупе за анкере се буше са фасадне стране, под косином на доле 30°, а дубина сидрења анкера ща. 150 мм. Анкери се постављају према распореду датом у пројекту санације и реконструкције за ојачање носећих унутрашњих зидова од коте +5.68 м . Пре сидрења анкера у зидну масу инјектирати смесу на бази цемента за заливање анкера која се не	ком	100,00	x		=		

			скупља (на пример ексмал). Анкер радити у растеру на међусобном растојању (по хоризонтали и вертикали) 500 мм. Обрачун по комаду							
2		6	Набавка транспорт и постављање (везивање за постављене анкере од арматуре ф 8) мреже Q 139 (Ф 4.2 на 10 цм). Позиција се односи на унутрашње зидове поткровља који се ојачавају мрежом Q 139 према пројекту санације и реконструкције за ојачање носећих унутрашњих зидова од коте +5.68 м. Мрежу преклопити три поља. По фиксирању арматурне мреже "набацује се" слој цементног малтера д= 4цм са додатком суперпластификатора компензатора скупљања и полипропиленских влакана што се посебно обрачунава.Обрачун по м² постављене и за анкере фиксиране мреже.	м²	124,25	x		=	
2		7	Малтерисање унутрашњих зидова поткровља цементним малтером 1:3 преко предходно постављене и анкерима фиксиране мреже Q 139. Унутрашњи носећи зидови поткровља се према према пројекту санације и реконструкције ојачавају арматурном мрежом Q 139 (постављање и фиксирање мреже је обрачунато посебном позицијом предмера). Малтер је са додатком суперпластификатора, компензатора скупљања и полипропиленских влакана, у свему према упутству произвођача. Пре малтерисања површине очистити и прскати ретким цементним млеком. Први слој-грунт, радити цементним малтером дебљине слоја до 3цм. Малтер нанети преко подлоге и нарезати ради бољег прихватања другог слоја. Други слој пердашити уз квашење и глачање малим пердашкама. . Омалтерисане површине морају бити равне, без прелома и таласа, а ивице оштре и праве. Обрачун по м².	м²	130,00	x		=	
2		8	Малтерисање оштећених површина зидова цементним малтером размере 1:3 у два слоја. Пре малтерисања површине очистити и прскати ретким цементним млеком. Први слој, грунт, радити цементним малтером размере 1:3 дебљине слоја до 2 цм од просејаног шљунка, „јединице“ и цемента. Малтер стално мешати да се цементно млеко не издвоји. Малтер нанети преко подлоге и нарезати ради бољег прихватања другог слоја. Други слој, размере 1:3 справити са ситним и чистим песком, без примеса муља и органских материја. Пердашити уз квашење и глачање малим пердашкама. Омалтерисане површине морају бити равне, без прелома и таласа, а ивице оштре и праве. Малтер квасити да не дође до брзог сушења и „прегоревања“. Обрачун по м².	м²	5,00	x		=	

2		9	Малтерисање плафона цементним малтером преко рабиц плетива. Рабиц плетиво испрскати два пута цементним млеком. Затим нанети слој густог малтера да обухвати рабиц плетиво. Грунт справити са просејаним песком „јединицом“ и нанети на плафон. Други слој справити са ситним чистим песком, без примеса муља и органских материја и нанети преко првог слоја. Пердашити уз квашење и глачање малим пердашкама. У цену улази и постављање потребног броја летви, постављање рабиц плетива, помоћна скела. Обрачун по м².	м²	5,00	x		=	
2		10	Малтерисање оштећених површина зидова од опеке продужним малтером у два слоја. Пре малтерисања зидне површине очистити и испрскати млеком. Први слој, грунт, радити продужним малтером од просејаног шљунка, „јединице“.Подлогу поквасити, нанети први слој малтера и нарезати га. Други слој справити са ситним и чистим песком, без примеса муља и органских материја и нанети преко првог слоја. Пердашити уз квашење и глачање малим пердашкама. Омалтерисане површине морају бити равне, без прелома и таласа, а ивице оштре и праве. Малтер квасити да не дође до брзог сушења и „прегоревања“. У цену улази и помоћна скела. Обрачун по м².	м²	5,00	x		=	
			УКУПНО ЗИДАРСКИ РАДОВИ							
			БЕТОНСКИ РАДОВИ							
3		1	Израда (набавка транспорт и уградња бетона и арматуре) завршних АБ хоризонталних серклажа у поткровљу и косих серклажа на предњој и задњој фасади (видети статички прорачун и скице основе) марке МБ 25 у таванском простору објекта. Димензије серклажа и арматура (±2RФ12, U Ф6/20) према статичком прорачуну. Бетон уградити и неговати по прописима. У цену улазе сав потребан материјал, двострана оплата, арматура и помоћна скела. Обрачун по м³ уграђеног бетона.	м³	2,30	x		=	
3		2	Израда (набавка транспорт и уградња бетона и арматуре) АБ греда у поткровљу ПОС 201, 202 (видети статички прорачун и скице основе) марке МБ 25 у таванском простору објекта. Израдити оплату и арматуру греда према статичком прорачуну. Бетон уградити и неговати по прописима. У цену улазе сав потребан материјал, тространa оплата, арматура и помоћна скела. Обрачун по м³ уграђеног бетона.	м³	0,70	x		=	
			УКУПНО БЕТОНСКИ РАДОВИ							

			ТЕСАРСКИ РАДОВИ							
			Напомене: -Приликом рада извођач је обавезан да предходно обезбеди 300м^2 пвц фолије и 100м^1 летви 3х5цм у случају неопходности заштите објекта од падавина -кров је четвороводан, нагиба 42°, са две велике попречне баце. -према типу кровне конструкције процењено је да је уграђено 0.08 м^3 дрвене грађе / м^2 хоризонталне пројекције крова (0.08 м^3/ м^2 х 250 м^2 = 20 м^3 грађе) и то 7.7 м^3 рогова и 12.3 м^3 осталих елемената кровне конструкције као што су рожњаче, стубови, столице, клешта, распињаче, пајанте, венчанице и тд. -пројектом санације постојеће дрвене кровне конструкције је предвиђено додавање нових елемената кровне конструкције, као и ојачање и замена других појединих елемената. По демонтажи кровног покривача и дашчане облоге одредиће се да ли је потребно још неке елементе дрвене конструкције додатно ојачати или заменити. -нова резана грађа је од четинара II класе чија влажност не треба да прелази 10%							
4		1	Набавка, транспорт и монтажа (израда) нових додатих елемената кровне дрвене конструкције којима се додатно укрућује (реконструише) постојећа дрвена конструкција и побољшава носивост њених постојећих елемената (рогови, гревењаче, увалнице, рожњаче итд). Реконструкција постојеће дрвене конструкције крова се врши према пројекту, датим цртежима (цртежи од 9 до 15) и статичком прорачуну елемената. Цена садржи израду тесарских и других веза дрвених носећих елемената крова према правилима струке уз коришћење ексера, завртњева, других челичних елемената за ојачавање веза, уградњу челичних нарезаних анкера Ф12 у новоизведене АБ серклаже. Обрачун по м^3 уграђене нове дрвене конструкције	м^3	4,30	х		=		

4		2	Демонтажа трулих и оштећених елемената постојеће кровне конструкције испод рогова, одвоз и набавка, довоз и уградња нових елемената. Демонтаже оштећених или трулих елемената извршити пажљиво уз обавезна подупирања и обезбеђења што улази у цену позиције. Потребно је оштећене елементе демонтирати и заменити новим елементима борове грађе, истих димензија, од суве четинарске грађе по узору на демонтиране са свим потребним везама. Рад се изводи етапно потпуно по узору на стару кровну конструкцију, без одступања од предходног изгледа. Пре давања понуде понуђач треба обавезно да обиђе и сними цео објекат уз присуство представника инвеститора. Све додирне тачке грађе и бетонских и зиданих делова објекта обавезно додатно анкерисати анкерима Ø12мм. Тачна количина се може одредити када се скине постојећи кровни покривач. Обрачун по м³ уграђене - замењене дрвене конструкције испод рогова.	м³	1,50	x		=	
4		3	Демонтажа трулих и оштећених рогова постојеће кровне конструкције, одвоз и набавка транспорт и уградња нових рогова. Нове рогове, од суве четинарске грађе 10/14, по узору на демонтиране елементе обрадити и уградити са свим потребним везама. Рад се изводи етапно потпуно по узору на стару кровну конструкцију, без одступања од предходног изгледа. Пре давања понуде понуђач треба обавезно да обиђе и сними цео објекат уз присуство представника инвеститора. Све додирне тачке грађе и бетонских и зиданих делова објекта обавезно додатно анкерисати анкерима Ø10мм. Обрачун по м3 уграђених - замењених рогова.	м³	1,30	x		=	
4		4	Поравнавање и ојачање (плотовање) рогова класичне дрвене кровне конструкције вишеводног крова од полуобле дрвене граде. Изводи се једнострано или обострано учвршћеним гредама и фоснама резане дрвене грађе од четинара II. класе (бор) величине 8/14 цм или 2x5/14 цм. Све додирне тачке грађе и бетонских и зиданих делова објекта обавезно додатно анкерисати анкерима Ø12мм. У цену је укључена сва грађа, потребан материјал за спајење, анкери и сав рад на изради и преносима. Предпоставља се ојачање рогова као што је дато цртежима пројекта. Цртежом у пројекту је је приказано које рогове треба ојачати. По демонтажи кровног покривача, дашчане облоге и летви проверити да ли још рогова треба ојачати. Обрачун по м3 уграђених ојачања рогова	м³	2,00	x		=	

4		5	Ојачање појединих елемената постојеће кровне конструкције (испод рогова) вишеводног крова од полуобле дрвене граде. За постојеће елементе кровне конструкције које треба ојачати, обострано се учвршћују фосне од резане дрвене грађе од четинара II. класе (бор) величине 4,8/16-20 цм. Елементе кровне конструкције које ојачавамо потребно је предходно посебно обележити по скидању кровног покривача са дашчаном облогом. Све додирне тачке грађе и бетонских и зиданих делова објекта обавезно додатно анкерисати анкерима Ø12мм. У цену је укључена сва грађа, сав потребан оков спојева и сидрења, те сав рад на изради и преносима.Обрачун по м3 уграђених ојачања кровне конструкције испод рогова	м³	1,00	x		=	
4		6	Заштита кровне конструкције (старих и нових дрвених елемената) са стрехом премазом против инсеката два пута (жизолин или одговарајуће) комплет. У појединим постојећим елементима кровне конструкције убушити рупе и у њих убризгати премаз. Обрачун се врши по м² површине крова.	м²	350,00	x		=	
4		7	Затварање бочних страна баце и предњег изгледа кровне стрехе абрихтованом чамовом даском d=2,5цм (после абрихтовања 2,2цм) постављеном 100% на додир, заштићеном премазом против инсеката и поново два пута обојене сандолином мешаним са ⅓ лака за чамце. Рад мора бити првокласно изведен како би се задржао предходни изглед. Одабир боје врши стручно лице Завода за заштиту споменика. Обрачун се врши по 1,00м² урађених бочних и предњих страна.	м²	60,00	x		=	
4		8	Подашчавање комплетне кровне конструкције и таванског дела чамовом даском d=2,5цм, I класе, сува, укуцавањем 100% на додир, прописно укројена на свим спојевима. Обрачун се врши по м² подашчане површине крова и таванског дела.	м²	450,00	x		=	
4		9	Преглед и замена трулих и дотрајалих дрвених тавањача новим боровим гредама. Цртежом у пројекту је предвиђена замена појединих тавањача. Са надзорним органом прегледати и одредити евентуалне додатне елементе конструкције за замену. Пажљиво демонтирати дотрајале тавањаче, по узору на њих набавити, обрадити и уградити нове греде према датим цртежима и детаљима. Прегледати и припремити лежишта за нове тавањаче. Пре уградње тавањаче заштити од инсеката, алги, гљивица и труљења са два до три премаза, хемијским средством и импрегнирати. У цену	м³	2,70	x		=	

			улазе и подупирања, обезбеђења и помоћна скела. Обрачун по м³.							
4		10	Постављање паропропусне фолије преко целе дашчане подлоге (без таванског дела) са преклопима од 10цм, укуцане оригиналним ексерима од 1,5цм, са широком главом. Обрачун се врши по м² површине крова.	м²	350,00	x		=		
4		11	Постављање подужних кровних летви 3x5цм, чамове, на размаку од 50цм, укуцавањем, преко целе кровне конструкције. Обрачун се врши по м² површине крова.	м²	350,00	x		=		
4		12	Постављање попречних летви (летвисање крова) за тип црепа "Полет-Нови Бечеј 222", од чамове грађе дим. 3x5цм. Обрачун се врши по м² површине крова.	м²	350,00	x		=		
4		13	Израда и опшивање стрехе крова боровим даскама на додир. Обрађене даске израдити од првокласне и суве боровине, дебљине 22 мм, а ширине и дужине по избору пројектанта. По ободу поставити профилисане лајсне, које улазе у цену. Обрачун се врши по м² површине стрехе.	м²	70,00	x		=		
			УКУПНО ТЕСАРСКИ РАДОВИ							
			КРОВОПОКРИВАЧКИ РАДОВИ							
9		1	Набавка и постављање црепа типа "Полет-Нови Бечеј 222" на већ припремљен кров, прописно 100% укројен на саставима. 60 % црепа је ново а 40% црепа је пробрано од старог и демонтираног. Нови цреп поставити са фронталне стране у односу на улазе у пошту из улица Илије Гарашанина и улице Љ.Новаковића Обрачун се врши по м² површине крова.	м²	350,00	x		=		
9		2	Набавка и постављање слемењака "класик" (3 у метар) средњи у цементном малтеру, прописно. Обрачун се врши по 1,00м¹.	м¹	105,00	x		=		
			УКУПНО КРОВОПОКРИВАЧКИ РАДОВИ							
			ЛИМАРСКИ РАДОВИ							
10		1	Набавка материјала, израда и постављање вандиксни од челичног, поцинкованог и пластифицираног лима у боји црепа, d=0,50мм РШ=60-80цм, прописно укројене. Коначни одабир боје врши стручно лице Завода за заштиту споменика културе. Обрачун се врши по 1,00м¹.	м¹	15,00	x		=		
10		2	Набавка материјала, израда и постављање иксни од челичног, поцинкованог и пластифицираног лима у боји црепа d=0,50мм РШ=90цм, прописно укројене. Коначни одабир боје врши стручно лице Завода за заштиту споменика културе.	м¹	45,00	x		=		

			Обрачун се врши по 1,00м¹.						
10		3	Набавка материјала, израда и монтажа опшивке ограде терасе предње фасаде од челичног поцинкованог пластифицираног лима у боји фасаде, d=0,70мм РШ=40-50 цм. Окапнице причврстити за дрвене пакнице. Испод лима поставити слој тер папира, који улази у цену. Коначни одабир боје окапница врши стручно лице Завода за заштиту споменика културе. Обрачун се врши по 1,00м¹.	м¹	20,00	x		=	
10		4	Набавка материјала, израда и постављање лимених опшивки око димњака и продора од челичног, поцинкованог и пластифицираног лима у боји црепа d=0,50мм прописно са силиконисањем вертикалних спојева, РШ=60цм. Коначни одабир боје врши стручно лице Завода за заштиту споменика културе. Обрачун се врши по 1,00м¹.	м¹	18,00	x		=	
10		5	Набавка материјала, израда и постављање ветер лајсни РШ=40-50цм од челичног, поцинкованог и пластифицираног лима у боји црепа d=0,50мм, прописно. Коначни одабир боје врши стручно лице Завода за заштиту споменика културе. Обрачун се врши по 1,00м¹.	м¹	38,00	x		=	
10		6	Набавка материјала, израда и постављање олучних хоризонтала (олук и рубни лим) од челичног, поцинкованог и пластифицираног лима у боји црепа, d=0,50мм, дим. 12x14x12цм, заједно са носачима од флаха 30x5мм, прописно постављених у рогове и повезаних са вертикалом и заједно са ивичним самплекс лимом. Посебно обратитити пажњу на падове при замени већег хоризонталног олука са забатне стране (~30x14x30цм), према излазу на кров суседног објекта јер је то место са кога продире падавинска вода на дилатацију са суседним објектом. Коначни одабир боје врши стручно лице Завода за заштиту споменика културе. Обрачун се врши по 1,00м¹.	м¹	55,00	x		=	
10		7	Набавка материјала, израда и постављање олучних вертикала од челичног, поцинкованог и пластифицираног лима у боји фасаде, d=0,50мм, дим. 14x12цм, заједно са носачима прописно повезаних са хоризонталама. Лим вертикале одмакнути минимум 2 цм од површине фасаде. Коначни одабир боје врши стручно лице Завода за заштиту споменика културе. Обрачун се врши по 1,00м¹.	м¹	40,00	x		=	

10		8	Набавка материјала, израда и монтажа окапница од челичног поцинкованог пластифицираног лима у боји фасаде, d=0,70мм РШ=20-33 цм, на равном фасадном венцу, прозорима и терасама. Окапнице причврстити за дрвене пакнице. Испод лима поставити слој тер папира, који улази у цену. Коначни одабир боје окапница врши стручно лице Завода за заштиту споменика културе. Обрачун се врши по 1,00м¹.	м¹	70,00	x		=	
10		9	Набавка материјала, израда и постављање снегобрана "класик" за уграђени цреп, од челичног, обојеног и пластифицираног лима у боји црепа, d=0,70мм. Коначни одабир боје врши стручно лице Завода за заштиту споменика културе. Обрачун се врши по комаду уграђеног снегобрана	ком	450	x		=	
			УКУПНО ЛИМАРСКИ РАДОВИ							
		7	**МОЛЕРСКО ФАРБАРСКИ РАДОВИ**							
7		1	Бојење уграђених врата. Врста боје, произвођач и тон по избору пројектанта. Пре бојења дрво очистити од малтера и прашине, натопити разређеним фирнисом и минизирати гвоздени оков. Извршити брушење и предкитовање уљаним китом. Превући уљаним китом први пут, брусити и поновно китовати. Бојити уљаном бојом први пут, по сушењу брусити и надкитовати уљаним китом. Фино брусити и бојити емајл лаком." Обрачун по м²	м²	20,00	x		=	
7		2	Стругање од процуривања оштећених, расквашених слојева боје и глета за зидова и плафона. Све површине након стругања импрегнирати. Обрачун по м²	м²	20,00	x		=	
7		3	Делимично глетовање зидова и плафона глет масом у два слоја на местима оштећења, процурења. Прегледати и китовати мања оштећења и пукотине. Китовати и глетовати емулзионим китом први пут. Све површине фино пребрусити па китовати и глетовати емулзионим китом други пут.Обрачун по м²	м²	20,00	x		=	
7		4	Бојење зидова и плафона полудисперзионом бојом два пута са свим потребним предрадњама. Тон у свему ускладити са постојећим. Све површине брусити, импрегнирати и китовати мања оштећења. Предбојити и исправити тонираним дисперзионим китом, а затим бојити полудисперзионом бојом први и други пут. Цена обухвата и евентуалну заштиту намештаја пвц фолијом као и завршно чишћење површина. Обрачун по м²	м²	20,00	x		=	

7		5	Бојење стрехе лазурним бојама, лазурним бојама. Бојити садолином или неким сличним средством по избору пројектанта. Пре бојења све прећи фином шмирглом, да остане глатка површина. Бојити два пута са размаком за сушење од 24 h, по потреби бојити и трећи пут. Коначни одабир боје врши стручно лице Завода за заштиту споменика културе. Обрачун се врши по м² обојене површине.	м²	50,00	x		=	
			УКУПНО МОЛЕРСКО ФАРБАРСКИ РАДОВИ							
			ФАСАДЕРСКИ РАДОВИ							
11		**1**	Чишћење спојница-фуга са продубљивњем до 4 цм. Површине зидова очистити челичним четкама, опрати. Шут прикупити утоварити на камион и одвести на градску депонију Обрачун по м²	м²	23,50	x		=	
11		**2**	Бушење рупа за анкере пречника 20 мм, отпрашивање, постављање анкера ф 8 и заливање рупа. Рупе за анкере се буше са фасадне стране, под косином на доле 30°, а дубина сидрења анкера цца. 300 мм. Анкери се постављају на површини предње фасаде између пиластара од надпрозорне греде приземља до парапета првог спрата. Пре сидрења анкера у зидну масу инјектирати смесу на бази цемента за заливање анкера која се не скупља (на пример ексмал). Анкер радити у растеру на међусобном растојању (по хоризонтали и вертикали) 400 мм. Обрачун по м²	ком	150,00	x		=	
11		**3**	Набавка транспорт и постављање (везивање за постављене анкере од арматуре ф 8) мреже Q 139 (Ф 4.2 на 10 цм). Позиција се односи на део фасадног зида са дијагоналном пукотином који се површински ојачава мрежом Q 139 (површина предње фасаде између пиластара од надпрозорне греде приземља до парапета првог спрата). Мрежу преклопити три поља. По фиксирању арматурне мреже "набацује се" слој цементног малтера д= 4цм са додатком суперпластификатора компензатора скупљања и полипропиленских влакана што се посебно обрачунава. Обрачун по м² постављене и за анкере фиксиране мреже.	м²	23,50	x		=	

11		4	Малтерисање дела фасаде приземља цементним малтером 1:3 са додатком суперпластификатора, компензатора скупљања и полипропиленских влакана, у свему према упутству произвођача. Пре малтерисања површине очистити и прскати ретким цементним млеком (шприцом не испунити спојнице). Грунт нанети преко подлоге и нарезати ради бољег прихватања другог слоја и спојнице дубоко фуговати. Други слој пердашити уз квашење и глачање малим пердашкама. Приземни фасадни зид на предњој фасади, између пиластара ојачава се малтером минималне дебљине 4 цм са арматурном мрежом Q 139 (простор дијагоналне пукотине изнад надпрозорне греде у приземљу). Постављање и фиксирање мреже је обрачунато посебном позицијом предмера. Омалтерисане површине морају бити равне, без прелома и таласа, а ивице оштре и праве. Позиција обухвата израду елемената фасаде - пиластра и равног фасадног венца по узору на постојеће стање. Ценом позиције је обухваћено попуњавање пукотина цементном малтером. Обрачун по м².	м²	30,00	x		=	
11		5	Малтерисање фасаде и постојећег дограђеног високог димњака продужним малтером у два слоја. Све површине пре малтерисања морају бите очишћене и опране водом. Површине испрскати цементним млеком. Продужни малтер справити са просејаним шљунком, „јединицом“, нанети први слој малтера и нарезати га. Други слој справити са ситним чистим песком, без примеса муља и органских материја и нанети преко првог слоја. Пердашити уз квашење и глачање малим пердашкама. Омалтерисане површине морају бити равне, без прелома и таласа, а ивице оштре и праве. Малтер квасити да не дође до брзог сушења и „прегоревања“. Све елементе фасадне пластике (пиластре, полукружне плитке нише, равне и лучне фасадне венце) извести по угледу на постојеће стање. Позицијом је обухваћено и малтерисање шпалетни фасадних прозора и врата.Обрачун по м² по опису.	м²	450,00	x		=	

11		6	Обрада и бојење малтерисане фасаде и постојећег дограђеног високог димњака фасадном масом у два тона, са одабраном гранулацијом зрна, која у себи већ садржи минералне пигменте окер боје, а мора бити паропропусна, водоодбојна и микроармирана. Пре обраде и бојења омалтерисане површине адекватно припремити. Малтерисане површине морају бити потпуно суве пре обраде (бојења). Димњак глетовати. Пре почетка радова обавезно је консултовати се са стручњаком Завода за заштиту споменика културе и урадити пробне узорке боје (1м х 1м) према његовом упутству, након чега ће се усвојити тонови за све фасадне површине и елементе (пиластре, полукружне плитке нише, равне и лучне фасадне венце, балустере) и димњак. Обрачун по м² по опису.	м²	500,00	x		=	
			УКУПНО ФАСАДЕРСКИ РАДОВИ						
			РАЗНИ РАДОВИ						
12		1	Одвоз шута на најближу депонију (до 20км). Трошкове утовара и истовара сноси извођач радова. Обрачун се врши по 1,00м³.	м³	10,00	x		=	
12		2	Наношење слоја бавалита, гранулације 2мм прописно, на видне делове димњака и продора. Обрачун се врши по 1,00м².	м²	52,00	x		=	
12		3	Уградња двоја врата са штоковима димензија 90x205 са свим потребним предрадњама. Пошто је на тавану смештено петоро врата са штоковима потребно је остала троја врата записнички предати инвеститору	ком	2,00	x		=	
12		4	Монтажа, употреба и по обављеном послу демонтажа цевасте скеле, атестиране за висину од 10-12м. Скела мора бити статички стабилна, анкерована за објекат, прописно постављена са свим укрућењима, папучама и косницима, оградом на прописној висини, степеницама за излазак, заштитном завесом, поплочана комплет за газишта и прописно уземљена. Рад мора бити изведен по техничким прописима за ову врсту посла. Скелу обавезно постављају стручни радници што извођач радова доказује инвеститору уз атест за постављену скелу. Користи се за све време трајања радова. Обрачун се врши по 1,00м² монтиране и демонтиране скеле.	м²	450,00	x		=	

12		5	Набавка и постављање заштите преко бетонског тротоара и тротоара од бехатон елемената и улазне терасе и степеништа од гранитних плоча. На тротоар, терасу и степениште испод фасадне цевне скеле, а у ширини 2метра, потребно је као заштиту од механичких утицаја обијених делова фасаде поставити подлогу од дасака. Преко дашчане подлоге, као заштиту подних површина од малтера поставити тврду ПВЦ фолију. На идентичан начин извршити заштиту спољних јединица система климатизације. Сва евентуална оштећења постојећих подних облога и спољних јединица система климатизације падају на терет извођача. Обрачун по м² постављене заштите.	м²	150,00	x		=	
12		6	Набавка и постављање заштите постојећих фасадних отвора - дрвених прозора и врата. Све фасадне отворе потребно је заштити од механичких утицаја обијених делова фасаде тврдом ПВЦ фолијом. Фолију учврстити дрвеним летвама, водећи рачуна да се постојећа столарија не оштети и запрља. Сва евентуална оштећења и прљања постојећих фасадних отвора падају на терет извођача.Обрачун по комаду отвора.	ком	44	x		=	
12		7	Набавка и постављање камене вуне у облику полутврдих плоча густине 100кг/м³ . Камену вуну поставити као термоизолацију преко подашчаних површина (каратаван) изнад две просторије централног дела поткровља. Ценом је обрачунато постављање два слоја фолије испод и изнад слоја камене вуне. Обрачун по м²	м²	55	x		=	
12		8	За радове који се не могу нормирати или на други начин предвидети обрачун се врши по 1 норма часу.	нч	80	x		=	
			УКУПНО РАЗНИ РАДОВИ							

			РЕКАПИТУЛАЦИЈА СВИХ РАДОВА						
		1	**РАДОВИ РУШЕЊА И ДЕМОНТАЖЕ**						
		2	**ЗИДАРСКИ РАДОВИ**						
		3	**БЕТОНСКИ РАДОВИ**						
		4	**ТЕСАРСКИ РАДОВИ**						
		9	**КРОВОПОКРИВАЧКИ РАДОВИ**						
		10	**ЛИМАРСКИ РАДОВИ**						
		7	**МОЛЕРСКО ФАРБАРСКИ РАДОВИ**						
		11	**ФАСАДЕРСКИ РАДОВИ**						
		12	**РАЗНИ РАДОВИ**						
			УКУПНО:						

Напомене:

-Пре почетка радова проверити димензије и све потребне мере узети на лицу места.

-Саставни део предмера и предрачуна је технички опис, пресеци, основе и детаљи за извођење дрвене конструкције крова поште (Цртежи од 9 до 15) и четири фотографије фасада.

-По завршетку радова извођач сав демонтирани материјал који се не одвози на депонију записнички предаје инвеститору

ПОНУЂАЧ:

М.п

_____

ЗБИРНА РЕКАПИТУЛАЦИЈА АГ РАДОВА

1. **РАДОВА НА САНАЦИЈИ СИТНОРЕБРАСТЕ ТАВАНИЦЕ ПОДРУМА ОБЈЕКТА ПОШТЕ У АРАЂЕЛОВЦУ**

2. **РАДОВА НА САНАЦИЈИ КРОВНЕ КОНСТРУКЦИЈЕ И ПРЕОСТАЛИ РАДОВИ НА ДОВОЂЕЊУ ОБЈЕКТА ПОШТЕ У АРАНЂЕЛОВЦУ У ФУНКЦИОНАЛНО СТАЊЕ**

УКУПНО АГ РАДОВИ

ПОНУЂАЧ:

М.п

_____

ЕЛЕКТРОЕНЕРГЕТСКЕ ИНСТАЛАЦИЈЕ

ПРЕДМЕР РАДОВА ЗА САНАЦИЈУ КРОВА, ФАСАДЕ И ТАВАНИЦЕ ПОДРУМА ПОШТЕ 34300 АРАНЂЕЛОВАЦ

НАПОМЕНА: Извођач је дужан да пажљиво развеже, демонтира и поново монтира опрему и инсталацију у просторијама у којима је предвиђена санација таванице. Уколико Извођач радова немарним руковањем изазове оштећење на опреми дужан је да исту надокнади о свом трошку.

			I. ГРОМОБРАНСКА ИНСТАЛАЦИЈА						
Поз			Опис позиције	Ј.м	Кол.		Јед. цена		Укупно цена
1			Демонтажа громобранске инсталације са крова и фасаде (прихватног система и спустова - поцинковане траке, жабица и носача) и предаја записнички Инвеститору. Обрачун се врши по метру демонтиране траке.	m	170	x		=	
2			Заштита од влаге, оштећења и прашине разводног ормана у поткровљу.	пауш					
3			Набавка, испорука и монтажа на одговарајућим носачима и спојницама за олук траке FeZn 25x4mm на крову и фасади објекта. Плаћа се по дужном метру траке и 1ком. носача и 1 ком. спојнице за олук.	m	170	x		=	
4			Набавка, испорука и монтажа укрсних комада за спајање пролазних трака на месту њиховог укрштања.	ком	20	x		=	
5			Повезивање громобранске траке са постојећим земљоводом.	ком	5	x		=	
6			Спајање металних делова на крову као и великих металних маса са громобранском инсталацијом. Повезивање извести траком FeZn 25x4mm. Спајање извести лемљењем, заваривањем, или укрсним комадом.	m	15	x		=	
7			Набавка, испорука и уградња механичке заштите 913 П-А.	ком	5	x		=	
8			Набавка, испорука и монтажа сонде од поцинковане цеви 3", дужине 2m, за побољшање отпорности уземљивача на мерном споју бр.15. Комплет са повезивањем на постојећи земљовод и свим потребним радовима и материјалом.	ком	2	x		=	
9			Преглед громобранске инсталације, испитивање и мерење отпорности уземљивача громобранске инсталације и испитивање непрекидности прихватног система и спусних проводника система уземљења са израдом атеста од стране овлашћене установе и сачињавање одговарајућег извештаја, а по потреби отклањање свих евентуалних грешака.	пауш.					

			УКУПНО ГРОМОБРАНСКА ИНСТАЛАЦИЈА:						
			II. СВЕТИЉКЕ И КАБЛОВИ						
Поз			Опис позиције	Ј.м	Кол.		Јед. цена		Укупно цена
1.			Развезивање, пажљива демонтажа, поновна монтажа и повезивање постојећих светиљки и пратећег монтажног материјала у сутерену објекта у просторијама предвиђеним за санацију таванице: - надградна флуо светиљка 4x14W са опалним дифузором ком 8 - уградна компакт светиљка 2x18W ком 7 - надградна флуо светиљка 2x36W са поликарбонатном капом ком 12 Позиција обухвата и ситан везни материјал.	пауш.					
2.			Развезивање, пажљива демонтажа, поновна монтажа и повезивање каблова: -N2XH 5x6mm^2,1KV,Cu, за напајање клима коморе						
			-N2XH 5x4mm^2, за напајање разводног ормана (РО-К)						
			-N2XH 3x1,5mm^2 за напајање видео-надзора, ЗОП-це ПП клапни, противпровалне централе и вентилатора -N2XH 3x1,5mm^2 инсталације осветљења у сутерену у просторијама предвиђеним за санацију таванице, -N2XH 3x2,5mm^2 инсталације монофазних прикључн опште намене, мале бојлере у простору сутерена - проводника 16mm^2 за уземљење постављених по таваници на ОГ обујмицама. Плаћа се комплет са поновним постављањем и повез инсталационих каблова на оба краја. Позиција обухв ситан везни материјал.	пауш.					
3			Испорука, набавка и монтажа флексибилне IC LED траке, у белој боји, 12VDC, IP65, снаге 9,6W/m, а дужине до 2m. За свако слово узети мере на лицу места. Испоручује се у комплету са одговарајућим напојним модулом IP65 за осветљавање рекламних слова. Нијанса беле боје у договору са надзором за заштиту споменика културе. Комплет повезано на постојећи извод и пуштено у исправан рад.	ком	5	x		=	
4.			Испорука, набавка и монтажа каблова у таванском простору на одстојним обујмицама , и у сутерену објекта делом у спуштеном плафону на ПНК каналима, делом на одстојним обујмицама, а делом у зиду испод малетра. Позиција обухвата ситан неспецифицирани материјал као и повезивање инсталационих каблова на оба краја. -N2XH 5x6mm^2	m	10	x		=	
			-N2XH 3x2,5mm^2	m	150	x		=	

			-N2XH 3x1,5mm^2	m	250	x			=	
5.			Испорука, набавка и монтажа надградних флуо светиљки у таванском простору објекта. Светиљке су са 2 флуо цеви од 36W у заштити IP65 са поликарбонатним дифузором и металним качилима са електронском пригушницом.	ком	13	x			=	
6.			Испорука, набавка и монтажа паник надградних светиљки у таванском простору објекта. Светиљке су са лед изворима 230V, IP40 . Паник светиљке имају аутономију рада 3 сата у безнапонском стању. Повезују се на постојећи струјни круг паник расвете каблом N2XH 3x1,5mm^2 који се поставља на ОГ одстојним обујмицама (кабл је предвиђен у позицији II.4)	ком	2	x			=	
7.			Испорука, набавка и монтажа галантерије комплет са ситним неспецифицираним материјалом:			x			=	
			- ОГ једнополни прекидач 10A, 230V	ком	2	x			=	
			- ОГ серијски прекидач 10A, 230	ком	3	x			=	
			- ОГ монофазна утичница са поклопцем 16A, 230V	ком	2	x			=	
			УКУПНО СВЕТИЉКЕ И КАБЛОВИ:							
			III. ЗАВРШНИ РАДОВИ И ПРЕДАЈА ИНСТАЛАЦИЈА ИНВЕСТИТОРУ							
поз			Опис позиције	Ј.м	Кол.		Јед. цена		Укупно цена	
1.			Испорука, набавка и премазивање каблова противпожарним премазом E90 у дужини од 1m лево и десно од продора и заптивање продора за каблове противпожарном масом.	пауш.						

2.			Након завршеног рада на извођењу напред наведених инсталација извођач радова је дужан извршити: - крпљење зидова на местима пролаза инсталација - отклањање евентуалних техничких естетских грешака изведених инсталација у објекту - чишћење просторија од шута и одношење истог ван објекта По завршетку прегледа изведених радова извршити испитивање и контролу изведене инсталације обзиром на функционалност, отпор изолације, заштиту од КС и превисоког напона додира, као и прибављање неопходних атеста за добијање употребне дозволе. Израда испитних протокола према свим важећим нормама и прописима: • мерење отпора изолованости главног напојног вода • мерење отпора изолованости проводника, каблова електро опреме и уређаја појединачне и целокупно изведене инсталације • мерење отпора петље квара карактеристичних струјних кругова • мерење непрекидности заштитних проводника • контрола галванских веза металних маса са таксативним навођењем мерних тачака • испитивање заштите од додирног напона у инсталацији • мерење прелазних отпора уземљења • мерење количине осветљаја и слично									
			Након извршених мерења Извођач је дужан да достави Инвеститору све потребне атесте уз оверу добијених вредности. За све изведене радове и уграђени материјал који је сам набавио за потребе извођења ове инсталацијеИзвођач радова је обавезан дати писмену гаранцију у складу са важећим прописима и постојећим уговорним обавезама. Атесте доставити надзорној служби пре уградње опреме. По завршетку испитивања сачинити записнике.	паушш.								
			УКУПНО ЗАВРШНИ РАДОВИ И ПРЕДАЈА ИНСТАЛАЦИЈА ИНВЕСТИТОРУ:								

РЕКАПИТУЛАЦИЈА ЕЛЕКТРОЕНЕРГЕТСКИХ РАДОВА:

I.	**ГРОМОБРАНСКА ИНСТАЛАЦИЈА:**	
II.	**СВЕТИЉКЕ И КАБЛОВИ:**	
III.	**ЗАВРШНИ РАДОВИ И ПРЕДАЈА ИНСТАЛАЦИЈА ИНВЕСТИТОРУ:**	
	УКУПНО ЕЛЕКТРОЕНЕРГЕТСКЕ ИНСТАЛАЦИЈЕ	

ПОНУЂАЧ:

М.П.

ИНСТАЛАЦИЈА СЛАБЕ СТРУЈЕ

ТЕХНИЧКИ ОПИС

СТРУКТУРНИ КАБЛОВСКИ СИСТЕМ

Структурни кабловски систем се састоји од централног RACK ормана,кабловског развода и завршних утичница типа PJ45.
За свако радно место у сутерену објекту инсталирана су два прикључка PJ45.Због санације ситно ребрасте таванице потребно је заштитити утичнице PJ 45 у сутерену објекта.
Постојећи телекомуникациони кабл је потребно повезати са RACK орманом, те по завршетку извођења свих радова испитати инсталацију у сутерену објекта и пустити урад.

СИСТЕМ ВИДЕО НАДЗОРА

Систем видео надзора омогућава дежурном особљу да са произвољног места надгледа критичне таччке објекта са аспекта сигурности.
Због санације фасаде потребно је извршити пажљиву демонтажу и поновну монтажу постојећих спољних камере водећи рачунада се инсталација не оштети.

АЛАРМНИ СИСТЕМ

Због санације ситно ребрасте таванице, потребно је извршити пажљиву демонтажу и поновну монтажу постојећих ИЦ сензора у сутерену објекта, водећи рачуна да се инсталација не оштети.

ИНТЕРФОНСКИ СИСТЕМ

Интерфонски систем је предвиђен на службеном улазу.
Због санације фасаде потребноје извршити пажљиву демонтажу и поновну монтажу интерфонског панела, водећирачуна да се инсталација не оштети.

АУТОМАТСКА ДОЈАВА ПОЖАРА

Објекат је обезбеђен адресабилним системом за дојаву пожара.
Због санације ситно ребрасте таванице извршити пажљиву демонтажу и поновну монтажу постојећи јављачи пожара у сутерену објекта.
Због извођења радова на крову објекта, потребно је извршити пажљиву демонтажу и поновну монтажу постојећих јављача пожара у поткровљу објекта, те извести и нови кабловски развод у истом.

			Предмер радова инсталација слабе струје за објекат поште 34300 Аранђеловац, Улица Илије Гарашанина бр.28					
			СТРУКТУРНИ КАБЛОВСКИ СИСТЕМ					
Поз			Опис позиције	Ј.м	Кол.		Јед. цена	Укупно цена
1.			Повезивање постојећег телекомуникационог кабла са РЕК-ом	пауш.	1	x		=
2.			Физичка заштита постојећих утичница RJ 45 у сутерену објекта, те по завршеном послу испитивање инсталације, као и достава атеста за свако прикључно место у сутерену објекта.	пауш.	1	x		=
3.			За радове који се не могу нормирати или на други начин предвидети обрачун се врши по 1 норма часу	нч	20	x		=
			УКУПНО СТРУКТУРНИ КАБЛОВСКИ СИСТЕМ:					

Напомена: Објекат је покривен, системом контроле приступа и системом видео надзора.Демонтажу елемената наведених система, поновну монтажу истих и програмирање централе урадити преко овлашћеног сервисера од стране ЈП "Пошта Србије"

			ВИДЕО НАДЗОР					
1.			Демонтажа и поновна монтажа спољних камера	ком	2	x		=
2.			За радове који се не могу нормирати или на други начин предвидети обрачун севрши по 1 норма часу	нч	14	x		=
3.			По завршеном послу и извођењу свих врста радова потребно је обезбедити функционално испитивање и пуштање у рад	пауш.	1	x		=

			УКУПНО ВИДЕО НАДЗОР:						

			АЛАРМНИ СИСТЕМ						
1.			Демонтажа и поновна монтажа ИЦ сензора	ком	3	x		=	
2.			Демонтажа и поновна монтажа ЛЦД тастатуре	ком	1	x		=	
3.			Ситан потрошни материјал и непредвиђени трошкови	пауш.	1	x		=	
4			Испитивање инсталације и пуштање у рад система	пауш.	1	x		=	
			УКУПНО АЛАРМНИ СИСТЕМ:						

			ИНТЕРФОНСКИ СИСТЕМ						
1.			Демонтажа и поновна монтажа интерфонског панела	ком	1	x		=	
2.			По завршеном послу , потребно је обезбедити пуштање у рад интерфонског система	пауш.	1	x		=	
			УКУПНО ИНТЕРФОНСКИ СИСТЕМ:						

			АУТОМАТСКА ДОЈАВА ПОЖАРА						
			Напомена:Објекат је покривен јединственим системом за аутоматску дојаву пожара.Демонтажу елемената система, те монтажу елемената система урадити преко овлашћеног сервисера од стране ЈП "Пошта Србије".						
1.			Развезивање,демонтажа, поновна монтажа и повезивање оптичких јављача пожара	ком	15	x		=	
2.			Набавка, испорука и монтажа адресабилног јављача пожара, филтрекс систем сензора	ком	1	x		=	
3.			Развезивање, демонтажа, поновна монтажа и повезивање ручних јављача пожара у поткровљу објекта	ком	1	x		=	
4.			Развезивање, демонтажа, поновна монтажа и повезивање сирене у поткровљу објекта	ком	1	x		=	
5.			Демонтажа и поновна монтажа оптичких јављача пожара у сутерену објекта	ком	12	x		=	
6.			Демонтажа и поновна монтажа ручних јављача у сутерену објекта	ком	4	x		=	
7.			Демонтажа и поновна монтажа сирене у сутерену објекта	ком	1	x		=	
8.			Испорука и полагање кабла ЈН(St)H 2x2x0,8mm	м	150	x		=	

9.			Испорука и полагање кабла NHXHX FE180 E30 3x1,5mm2	м	30	x		=	
10.			Повезивање централе АДП-а на Moscad	пауш.	1	x		=	
11.			Испитивање инсталације, подешавање параметара система, те пуштање у рад истог	пауш.	1	x		=	
			УКУПНО АУТОМАТСКА ДОЈАВА ПОЖАРА:						

РЕКАПИТУЛАЦИЈА:

СТРУКТУРНИ КАБЛОВСКИ СИСТЕМ	
ВИДЕО НАДЗОР	
АЛАРМНИ СИСТЕМ	
ИНТЕРФОНСКИ СИСТЕМ	
АУТОМАТСКА ДОЈАВА ПОЖАРА	
УКУПНО:	

ПОНУЂАЧ

М.П.

ТЕХНИЧКИ ОПИС

МАШИНСКЕ ИНСТАЛАЦИЈЕ

Објекат: Аранђеловац 1, РЈ Крагујевац

У објекту Аранђеловац 1 предвиђена је санација АБ ребара ситноребрасте таванице подрума као и замена крова и кровне конструкције. Машинским радовима су сагледани и обухваћени радови демонтаже и поновне монтаже дела машинских инстлација које је неопходно извести како би се обезбедио несметани прилаз таваници при извођењу грађевинских радова.

Грејање-постојеће стање:

У објекту Аранђеловац 1 је изведено централно радијаторско грејање са принудном циркулацијом, 90^0C/70^0C. Котларница из које се објекат снабдева топлотном енергијом смештена је у сутерену објекта. Грејање обазбеђују два топловодна котла типа Vitoplex 200 произвођача „Viessmann". Систем грејања је отворен и експанзиона посуда се налази у таванском простору.

Климатизација-постојеће стање:

У објекту је изведен VRF систем са спољном јединицом у изведби инвертер топлотне пумпе и одговарајућих плафонских и парапетних унутрашњих јединица. Течна и гасна фаза фреона се од спољашње јединице до унутрашњих јединица води помоћу бакарног цевовода, испод плафона сутерена.

Предвиђа се демонтажа и поновна монтажа дела инсталације грејања, климатизације и вентилације која се налази у подруму објекта и која се води видно по таваници подрума.

Демонтажа и поновна монтажа дела инсталације грејања обухвата:

Предвиђена је демонтажа и поновна монтажа отовреног експанзионог суда на тавану објекта (~12m од коте терена) са прикључном опремом и изолацијом, V=300L, Ø600mm, H=1180 mm, термички изолованог минералном вуном 100 mm у АЛ фолији. Предвиђена је замена изолације. Такође је предвиђена демонтажа и поновна монтажа ослонца експанзионих судова од челичних профила на тавану објекта. Предвиђена је демонтажа и поновна монтажа дела хоризонталног цевног развода подплафонски вођеног у сутерену објекта. Обухвата сечење цеви, поновну монтажу истих цеви по завршеним радовима на санацији таванице сутерена, чишћење и површинску заштиту темељном бојом на месту вара и замену оштећене полиуретанске изолације.

На таванском простору монтирана су сва радијатора (укупно 40 ребара) које је потребно демонтирати и поново монтирати по завршетку извођења грађевинских радова предвиђених за те просторије. Такође је предвиђено повезивање та два радијатора на цевну мрежу са израдом радијаторских веза.

На крају радова потребно је извршити пуњење инсталације радијаторског грејања хладну и топлу пробу.

Демонтажа и поновна монтажа дела инсталације климатизације обухвата:

Позиција демонтаже и поновне монтаже фреонског развода за климатизацију, обухвата следеће радње:
-Извлачење фреона из инсталације у спољну јединицу или у рекуператор,
-Демонтажу два разделника за Cu развод,
-Сечење бакарних цеви на местима где је потребно водећи рачуна да се остави 10 цм од продора, како би накнадно било могуће извршити поновну монтажу Cu цеви,
-Након поновног спајања фреонског развода, а пре испирања инсталације потребно је извршити заштиту спољашње и унутрашњих јединица. Потребно је да се свака од 17 унутрашња јединица "скине" са инсталације, да се уради by pass, како би се иста заштитила од нечистоћа у самој фреонској инсталацији.
-Чишћење инсталације
-Прикључење свих унутрашњих јединица на фреонску инсталацију
-Вакумирање система, испитивање система на висок притисак азотом, пуњење инсталације фреоном и функционална проба
-Предвиђена је набавка, испорука и монтажа бакарних цеви и Armaflex топлотне изолације или одговарајуће за расхладни медијум. Позиција обухвата материјал за спајање цеви, фитинг, носаче и други ситан потребан материјал за извођење цевне мреже од бакарних цеви
-Предвиђена је демонтажа и поновна монтажа дела ПВЦ цевовода за одвод конденза смештеног у сутерену објекта.
За просторије на таванском простору извршена је набавка две унутрашње јединице парапетног типа и овим радовима потребно је обухватити монтажу истих са њиховим повезивањем на постојећи фреонски развод и ПВЦ мрежу за одвод кондензата.

Демонтажа и поновна монтажа дела инсталације вентилације обухвата:

Предвиђена је демонтажа и поновна монтажа савитљивог вентилационог канала који се налази у чајној кухињи чија је суседна просторија котларница и прикључка Ф600/Ф229mm од поцинкованог лима (спој ПП клапне и савитљивог неизолованог канала). Такође се изводи и демонтажа и поновна монтажа вентилације тоалета и блокиране просторије, савитљивих неизолованих канала и ПВ вентила.

			МАШИНСКИ РАДОВИ						
1			**РАДИЈАТОРСКО ГРЕЈАЊЕ**						
Поз			Опис позиције	Јед. мере	Кол.		Јед. цена		Укупна цена
1			Пражњење инсталације радијаторског грејања	пауш.					
2			Демонтажа и поновна монтажа отвореног експанзионог суда на тавану објекта (~12m од коте терена) са прикључном опремом и изолацијом, V=300L, Ø600mm, H=1180 mm, термички изолованог минералном вуном 100 mm у АЛ фолији. Предвидети замену изолације.	ком.	2	x		=	
3			Демонтажа и поновна монтажа ослонца експанзионих судова од челичних профила на тавану објекта (~12m од коте терена)	пауш.				=	
4			Демонтажа и поновна монтажа дела хоризонталног цевног развода подплафонски вођеног у сутерену објекта. Позиција обухвата сечење цеви, поновну монтажу истих цеви по завршеним радовима на санацији таванице сутерена, чишћење и површинску заштиту						
			темељном бојом на месту вара. Позицију усагласити са обимом и потребама грађевинских радова који се односе на санацију таванице сутерена објекта.	пауш.				=	
5			Набавка, испорука и монтажа полиетиленске изолације за део хоризонталног цевног развода: Ф28 mm	m'	2	x		=	
			Ф35 mm	m'	2	x		=	
			Ф42 mm	m'	2	x		=	
			Ф48 mm	m'	2	x		=	
6			Демонтажа и поновна монтажа два алуминијумска ливена радијатора VOX 600/80 на тавану (укупно 40 чл.), који нису повезани на цевну мрежу. Након монтаже предвидети израду веза бешавним цевима f 21,3 x 2,0 mm и њихово повезивање на постојећу цевну мрежу радијаторског грејања. Позиција обухвата чишћење, површинску	компл	2	x		=	

			заштиту темељном бојом и бојење радијаторских веза у боју по избору Инвеститора						
7			Пуњење инсталације радијаторског грејања, хладна и топла проба	пауш.				=	
			УКУПНО РАДИЈАТОРСКО ГРЕЈАЊЕ:						
2			**КЛИМАТИЗАЦИЈА И ВЕНТИЛАЦИЈА**						
1			Демонтажа и поновна монтажа фреонског развода за климатизацију. Позиција обухвата следеће радње: -Извлачење фреона из инсталације у спољну јединицу или у рекуператор, -Демонтажу два разделника за Cu развод, -Сечење бакарних цеви на местима где је потребно водећи рачуна да се остави 10 цм од продора, како би накнадно било могуће извршити поновну монтажу Cu цеви,						
			-Након поновног спајања фреонског развода, а пре испирања инсталације потребно је извршити заштиту спољашње и унутрашњих јединица. Потребно је да се свака од 17 унутрашња јединица "скине" са инсталације, да се уради by pass, како би се иста заштитила од нечистоћа у самој фреонској инсталацији.						
			- Чишћење инсталације -Прикључење свих унутрашњих јединица на фреонску инсталацију -Вакумирање система, испитивање система на висок притисак азотом, пуњење инсталације фреоном и функционална проба	пауш.				=	
2			Набавка, испорука и монтажа бакарних цеви за расхладни медијум. Позиција обухвата материјал за спајање цеви, фитинг, носаче и други ситан потребан материјал за извођење цевне мреже од бакарних цеви: Ф 6,35x0,9 (1/4")	m'	5	x		=	
			Ф 9,52x0,9 (3/8")	m'	3	x		=	
			Ф 12,7x0,9 (1/2")	m'	5	x		=	
			Ф 15,88x1 (5/8")	m'	3	x		=	
			Ф 19,05x1 (3/4")	m'	3	x		=	
			Ф 22,2x1 (7/8")	m'	3	x		=	

			Ф 28,58x1 (1 1/8")	m'	3	x		=	
3			Набавка, испорука и монтажа топлотне изолације Armaflex или одговарајуће за бакарних цеви, рачве и разделнике. Позиција обухвата материјал за лепљење и спајање:						
			Ф 6,35x0,9 (1/4")	m'	5	x		=	
			Ф 9,52x0,9 (3/8")	m'	2	x		=	
			Ф 12,7x0,9 (1/2")	m'	5	x		=	
			Ф 15,88x1 (5/8")	m'	2	x		=	
			Ф 19,05x1 (3/4")	m'	2	x		=	
			Ф 22,2x1 (7/8")	m'	2	x		=	
			Ф 28,58x1 (1 1/8")	m'	2	x		=	
4			Набавка, испорука и монтажа ПВЦ цеви за одвод конденза:						
			Ф 25	m'	3	x		=	
			Ф 32	m'	10	x		=	
5			Демонтажа и поновна монтажа дела ПВЦ цевовода за одвод конденза смештеног у сутерену објекта.	пауш.				=	
6			Демонтажа и поновна монтажа савитљивог вентилационог канала учајној кухињи и прикључка Ф600/Ф229mm од поцинкованог лима (спој ПП клапне и савитљивог неизолованог канала)	пауш.				=	
7			Демонтажа и поновна монтажа вентилације тоалета и блокиране просторије, савитљивих неизолованих канала и ПВ вентила	пауш.				=	
8			Демонтажа и поновна монтажа посојеће спољне јединице клима уређаја, како би се несметано изводили радови на фасади	пауш.				=	
9			Монтажа постојеће унутрашње јединице за монтажу на зид (парапет) просторије произвођача LG, тип ARNU09GVEA2. Позиција обухвата повезивање унуташње јединице на фреонски развод као и на PVC мрежу за одвод кондензата	компл	2	x		=	
			УКУПНО КЛИМАТИЗАЦИЈА И ВЕНТИЛАЦИЈА:						

РЕКАПИТУЛАЦИЈА
МАШИНСКИХ РАДОВА

1	**РАДИЈАТОРСКО ГРЕЈАЊЕ**	
2	**КЛИМАТИЗАЦИЈА И ВЕНТИЛАЦИЈА**	

УКУПНО:

ПОНУЂАЧ:

М.П.

ЗБИРНА РЕКАПИТУЛАЦИЈА СВИХ РАДОВА

1	**АГ РАДОВИ**	
2	**ЕЛЕКТРОЕНЕРГЕТСКЕ ИНСТАЛАЦИЈЕ**	
3	**ЕЛЕКТРО ИНСТАЛАЦИЈЕ СЛАБЕ СТРУЈЕ**	
4	**МАШИНСКЕ ИНСТАЛАЦИЈЕ**	
	УКУПНО:	

ПОНУЂАЧ:

М.П.

ПРЕГЛЕД ЈЕДИНИЧНИХ ЦЕНА

ПРЕГЛЕД ПОЗИЦИЈА СА ЈЕДИНИЦАМА МЕРЕ И ЈЕДИНИЧНИМ ЦЕНАМА ДОДАТНИХ РАДОВА НА ОБЈЕКТУ ПОШТЕ У АРАЂЕЛОВЦУ

ПРЕДМЕР АГ РАДОВА НА САНАЦИЈИ СИТНОРЕБРАСТЕ ТАВАНИЦЕ ПОДРУМА ОБЈЕКТА ПОШТЕ У АРАЂЕЛОВЦУ

			ОБЈЕКАТ: ПОШТА 34300 АРАНЂЕЛОВАЦ, ул. Илије Гарашанина бр. 28		
			Код свих радова условљава се коришћење стручне радне снаге и употреба материјала, који морају одговарати важећим стандардима. Сви трошкови доказивања квалитета уграђеног материјала обавеза су извођача и не плаћају се посебно. Извођач је дужан да све атесте материјала достави благовремено пре њихове уградње како се не би угрозила динамика радова. Јединична цена радова обухвата израду комплетне позиције радова (набавку материјала, спољни и унутрашњи транспорт, уграђивање, мере заштите радова и радника, све хоризонталне и вертикалне преносе, неопходну радну скелу, потребно подупирање, као и остале операције које су неопходне за квалитетно извођење радова.		
			Сва обележавања и размеравања су урачуната у јединичну цену сваке позиције, где је то потребно.		
		Пос	Опис позиције	Јед. мере	Јед.цена
			РАДОВИ РУШЕЊЕ И ДЕМОНТАЖА		
1		1	**Обијање малтера са плафона ходника у подруму објекта**. Обити малтер, шут прикупити, изнети, утоварити на камион и одвести на градску депонију. У цену је урачунат сав потребан рад, алат и транспорт. Обрачун по м² обијеног малтера са плафона	м²	
1		2	**Рушење дела АБ серклажа зида између две просторије предвиђене за архиву и рушење АБ ребара за укрућење** ради постављања челичних профила којим се ојачавају ребра АБ ситноребрасте таванице. У цену урачунати скупљање шута, чишћење, утовар на камион и одвоз на депонију. Обрачун по м¹ срушеног бетона	м¹	
			УКУПНО РАДОВИ РУШЕЊЕ И ДЕМОНТАЖА		
			ЗИДАРСКИ РАДОВИ		
2		1	**Малтерисање АБ ребара који су ојачани челичним флаховима (урачунат сав потребан материјал, рад и алат)**. Малтерише се висококвалитетним малтером са влакнима за санацију (репрофилисање) бетона на минералној основи. Позиција укључује и предходно типловање (укосо убушеном арматуром Ф6), постављање, профилисање, заваривање мреже Q131 (заварује се за типлове 6 и за чел. флахове) и везивање рабиц плетива за прежу. На крају се врши малтерисање. Шут очистити, однети утоварити на камион и одвести на депонију. У цену улази и помоћна скела. Обрачун по м² малтерисане површине.	м²	

2		2	**Санација и ојачање АБ греде и АБ плоче ходника у подруму објекта (видети ПОС N4, N3 - цртеж 6,7) малтерисањем малтером за санацију и репрофилисање бетона**. Ценом се обрачунава обијање постојећег малтера са бетонске површине, припрема површине - премазивање прајмером за везу СН, (постављање флахова ≠40.4 и ≠50.5 обрачунато посебном ставком уз бушење анкера) постављање и заваривање мреже Q131 (видљиви део АБ греде, плоче се обавија мрежом која се заварује за постојеће фахове), постављање, везивање рабиц плетива за прежу. На крају се врши малтерисање висококвалитетним малтером са влакнима за санацију (репрофилисање) бетона на минералној основи. Места зарђале арматуре премазати антиростом па после очистити рђу. Шут очистити, однети утоварити на камион и одвести на депонију. У цену улази и помоћна скела. Обрачун по м^2	м^2	
			УКУПНО ЗИДАРСКИ РАДОВИ		
			БЕТОНСКИ РАДОВИ		
3		1	**Ојачање постојеће АБ плафонске плоче у ходнику наношењем, са доње стране постојеће АБ плоче, новог слоја (дебљине д=4цм) висококвалитетног репаратур малтера** за репрофилисање са влакнима за санацију (репрофилисање) бетона. У цену улази наношење прајмера за везу старог бетона и нове површине репаратурног малтера и заваривање потребне арматуре за стару према детаљу.	м^2	
3		2	**Израда (постављање оплате, армирање и бетонирање) срушених АБ серклажа и ребара за укрућење марке МБ 25**. Израдити оплату, серклаже и ребра за укрућење армирати по пројекту и детаљима. Бетон уградити и неговати по прописима. У цену улазе и оплата, арматура и помоћна скела.Обрачун по м^1 серклажа.	м^1	
3		3	**Санација АБ ребра ситноребрасте таванице (површинска оштећења и места на којима је видна арматура ребара ситноребрасте таванице)** по следећој технологији: чишћење и неутрализација корозије на огољеној арматури; уклањање лабилних делова бетона са површине ребра и отпрашивање; наношење СН везе у два премаза (мазање прајмером за репаратур малтер типа Фероселл или слично) и пресвлачење доњег дела АБ ребра (заштитни слој) слојем репаратур малтера са арматурним влакнима.Санирају се сва видна оштећења АБ ребра. У цену улази и помоћна скела. Предмером је предвиђено да се санира 25% ребара по дужини, а стварну количину одредити на лицу места у присуству надзорног органа. Обрачун по м^1 израђеног заштитног слоја од репаратур малтера	м^1	
3		4	**Крајцовање и брушење бетона (видети цртеж 1)** да би се омогућило да горња фланша челичног профила (U18, U20) буде постављена у пројектом предвиђени положај (горњи део фланше је и уз АБ плочу и уз АБ ребро ситноребрасте таванице). Обрачун по м^1 припремљене ивице	м^1	

3		5	**Крајцовање (или штемовање) неравнина-испупчења вертикалне површине АБ серклажа** које онемогућава постављање челичних анкер плоча у пројектом предвиђени положај (видети цртеж 1). Крајцују се (или штемају) све површине које због неравнина бетонске површине онемогућавају постављање челичних анкер плоча. Обрачун по м² премљене површине бетона	м²	
3		6	**Наношење прајмера на месту додира** старо (старог бетона ребра) - ново (смеса за подливање високе чврстоће). Прајмер је на епоксидној основи и треба да омогући конструктивно повезивање старог бетона и смесе и треба да буде квалитета као нпр. адингпокс-Н. Пре рада на премазивању површине морају да се ослободе уља, масти, прашине и сличних нечистоћа. Обрачун по м² премазане и припремљене површине	м²	
3		7	**Набавка материјала, транспорт и израда подливке (смеса за подливање треба да је течна и да се при везивању не скупља и постиже чврстоћу 50-60 МПа након 24h).** Подливком просечне дебљине 1.5 цм се попуњава међупростор између НОР-а и припремљене површине АБ ребра (видети цртеже 4,5) и међупростор дебљине 1 цм између челичне анкер плоче и старе бетонске површине АБ серклажа у нивоу ребара ситноребрасте таванице. Међупростор испод анкер плоче се попуњава у случају да су неравнине бетонске површине такве да анкер плоча не належе добро на бетонску површину. Међупростор се попуњава саморазливајућим малтером-смесом за подливање високе чврстоће који компензује скупљање (нпр ексмал-1). Обрачун по кг уграђене подливке	кг	
3		8	**Стругање-скидање нестабилних делова заштитног слоја АБ плафонске плоче ходника у подруму објекта.** После стругања локално оголити доњу арматуру ради повезивања старе и нове арматуре. Места зарђале арматуре премазати антиростом па после очистити рђу и прљавштину. Шут очистити, однети утоварити на камион и одвести на депонију. **Обрачун по м² површине**	м²	
			УКУПНО БЕТОНСКИ РАДОВИ		
			ТЕСАРСКИ РАДОВИ		
4		1	**Израда заштитне дрвене конструкције изнад преградних зидова женског и мушког WC-а. Позицијом је обухваћена набавка потребног материјала, монтажа и демонтажа са утоваром на камион.** У мокрим чворовима поставити дрвену конструкцију (дрвене греде, стубове, ОСБ плоче) изнад преграда WC-а која омогућава примање вертикалног оптерећења (због тога су ОСБ плоче подупрте, са доње стране, дрвеним гредама и стубовима). Обрачун по м² заштићене површине	м²	
4		2	**Подупирање АБ ребра** ситноребрасте таванице која се санира "додавањем" НОР носача са доње стране ребара (у цену урачуната и набавка потребних штелујућих подупирача, дрвених греда и израда конструкције за подупирање) **и пажљиво штемовање заштитног слоја бетона тог АБ**	ком	

			ребра до арматуре са свим потребним предрадњама и скидањем рђе и чишћењем. По санирању греде (очвршћавању смесе за подливање) елементе конструкције демонтирати и одвести са градилишта. Ценом је обрачунат сав потребан рад и материјал.Обрачун по комаду - подупртом ребру ситноребрасте таванице		
			УКУПНО ТЕСАРСКИ РАДОВИ		
			РАДОВИ НА ИЗРАДИ И МОНТАЖИ ЧЕЛИЧНЕ КОНСТРУКЦИЈЕ		
5		1	**Постављање анкер завртњева - сидра М8 од нерђајућег челика да би се ваљани челични носачи (U18, U20), преко челичне плоче, причврстили за постојеће АБ серклаже.** Позицијом је обухватаћена набавка, бушење рупа и постављање анкер завртња од нерђајућег челика - сидра М8, према детаљу из пројекта (видети цртеж 2). Анкер завртњи М8 се буше кроз предходно пробушене рупе у челичној анкер плочи. Анкер завртњеви треба да вире 4цм ван постојећег бетона јер се, по потреби, залива 1 цм простора између будуће челичне плоче и постојећег бетона армирано бетонског серклажа. По очвршћавању малтера којим се залива вертикална анкер плоча врши се притезање анкер завртња (видети цртеж 2). Обрачун по комаду - по постављеном анкер завртњу	ком	
5		2	**Постављање анкер завртњева - сидра М8 од нерђајућег челика да би се ваљани челични носачи (U18, U20) причврстили за постојеће крајеве АБ ребра ситноребрасте таванице**. Позицијом је обухватаћена набавка, бушење рупа и постављање анкер завртња од нерђајућег челика - сидра М8 којима се челични носач причвршћује за крај АБ ребра које се санира. Анкери се буше кроз постојеће рупе на челичном носачу, према детаљу из пројекта (видети цртеж 2). Анкер завртњеве треба бушити по постављању-кајловању челичних плочица између горњег појаса челичног носача и АБ плоче ситноребрате таванице (видети цртеж 2). Обрачун по комаду - по постављеном анкер завртњу	ком	
5		3	**Постављање анкер завртњева - сидра М8 од поцинкованог челика да би се ваљани челични носачи (U18, U20) причврстили за АБ ребра ситноребрасте таванице.** Позицијом је обухватаћена набавка, бушење рупа и **постављање анкер завртња** - сидра М8 којима се челични носач причвршћује АБ ребро које се санира. Анкери се буше кроз постојеће рупе на челичном носачу, према детаљу из пројекта (видети цртеж 2). Анкер завртњеве треба бушити по постављању-кајловању челичних плочица између горњег појаса челичног носача и АБ плоче ситноребрате таванице. Анкер завртњи су од поцинкованог челика (видети цртеж 2). Обрачун по комаду - по постављеном анкер завртњу	ком	

5		4	**Набавка, израда и монтажа анкер плоча - ослонаца челичних носача**. Ценом је обрачуната набавка материјала, израда према цртежима (цртеж 2,3), транспорт, припрема бетонске површине, монтажа анкер плоча (лимови дебљине до 25 мм од S235JRG2 (Č0361) све по SRPS EN 10025:2003) и комплетна АКЗ заштита (2 основна и 2 заштитна премаза). Челичне плоче ╫ 150.10.160 се монтирају на АБ серклаж (видети цртеж 2). Предвиђено је да се кроз рупе у челичној плочи буше предвиђени анкер завртњи. У случају да то за неке челичне плоче не буде могуће потребно је убушити анкере близу пројектом предвиђеног положаја, узети отисак положаја анкера (нпр на лесонит плочу), а онда у радионици пренети отиске положаја рупа на челичну плочу). У случају да предвиђене анкер плоче не могу да налегну на бетон оне се постављају тако да постоји луфт од 1 цм између анкер плоче и вертикалне ивице бетона постојећег АБ серклажа како би се тај простор залио са саморазливајућим малтером. Заливање саморазливајућом смесом се посебно обрачунава. Обрачун по кг монтиране челичне конструкције анкер плоче	кг	
5		5	**Набавка, израда и монтажа челичне конструкције (од 2 U20, 2 U18) којом се ојачавају АБ ребра ситноребрасте таванице подрума. АБ ребра су распона 3.58м, 3.95м, 4.44, 5.05м, 5.11м.** Ценом се обрачунава набавка и чишћење материјала, израда према цртежима (цртеж 1,2,3), евентуална пробна монтажа, транспорт, монтажа и комплетна АКЗ заштита челичне конструкције којом се санира АБ ребро ситноребрасте таванице, а све према техничким условима и правилницима за производњу, транспорт и монтажу као и антикорозивну заштиту. Ценом није обухваћено кајловање челичних носача којима се преузима један део оптерећења АБ ребра. Челична конструкција је од вруће ваљаних профила U20, U18, односних челичних плоча за укрућење заједно са потребним елементима за везу (видети цртеже 1,2,3). Профили U18 су за распоне мање од 4.5 м, а профили U20 су за распоне веће од 4.5м. Израда радионичке документације је обавеза извођача радова на челичној конструкцији, а у свему према пројекту. Профиле очистити од рђе, бојити са два основна и два завршна премаза. Антикорозивна заштита се изводи у радионици (минимум основни премаз).Материјал за конструкцију је :- стандардно вруће ваљани профили од S235JRG2 (Č0361).- HOP кутијасти профили- лимови дебљине до 25 мм од S235JRG2 (Č0361) све по SRPS EN 10025:2003.Обрачун по кг монтиране челичне конструкције	кг	
5		6	**Постављање челичних плочица или флахова дебљине од 5мм (≠50.5.100) до 12мм (≠50.12.100) на горњу фланшу U носача ("кајловање")** због преузимања дела оптерећења са оштећеног АБ ребра (видети цртеже 1,2,3). У цену се урачунава довођење челичних носача (U18, U20) у вертикалан положај. АБ ребра су распона 3.58м, 3.95м, 4.44, 5.05м, 5.11м. Са стране, између АБ ребра и ребра чел. носача, се постављају шипке дужине 30 цм (Ф= 1.4цм до Ф= 2.5 цм), а са доње стране АБ ребра се постављају "папуче" (2╫80.8.80 + U 14...240) и завртњи М20 чијим се притезањем	ком	

			растерећује ребро а оптерећују челични носачи са леве и десне стране ребра. По оптерећивању челичних носача се постављају флахови на растојању 80 цм уз обавезан договор са статичарем. Челичне плочице за кајловање су са једне стране брајфоване да би се остварио ефекат клина. По кајловању поставити попречне носаче да би се спречило бочно извијање носача којима се прихвата оптерећење од АБ плоче изнад ребара. Обрачун по комаду АБ "кајлованог" ребра		
5		7	Набавка, чишћење материјала, транспорт, **монтажа и комплетна АКЗ заштита предвиђених челичних носача којим се ојачавају - санирају ребра постојеће АБ таванице**. Ојачање АБ ребра је од НОР [150x50x4 постављеног са доње стране (видети цртеже 4 и 6) и ојачање АБ греде од НОР [200x100x4 (видети цртеж 6). Монтирани НОР треба да буде на растојању од 1 до 1.5 цм од површине ребра бетона да би се међупростор попунио саморазливајућим малтером високе чврстоће који компензује скупљање (нпр ексмал-1). Профиле очистити од рђе, бојити са два основна и два завршна премаза на спољној страни. (Челична конструкција се премазује атестираним премазом отпорним на пожар у трајању од 90мин). Обрачун по кг челичне конструкције	кг	
5		8	Набавка, бушење рупа и **постављање анкер завртња** - сидра М8 којима се флахови ≠60.4 (за ојачање додавање арматуре ПОС NR2) везују анкерима за доњу стране АБ ребра ситноребрасте таванице која се санирају (видети цртеж 5). Анкери се буше, са доње стране, кроз постојеће рупе (растојања између анкера према цртежу 5) на флаховима. По постављању флахова ≠60.4 на АБ ребра, близу ослонаца, поставити флахове ≠40.4 Обрачун по комаду - по постављеном анкер завртњу	ком	
5		9	Набавка, чишћење материјала, транспорт, **монтажа и комплетна АКЗ заштита предвиђених челичних флахова (≠60.4 и ≠40.4.)** којим се ојачавају - санирају ребра постојеће АБ таванице (видети цртеж 5). На челичним флаховима су избушене рупе за челичне анкере Ф8 и потребно их је поставити тако да рупе не буду на месту постојеће арматуре ребра. Обрачун по кг челичне флаха	кг	
5		10	Набавка, бушење рупа и **постављање анкер завртња** - сидра М8 којима се флахови ≠40.4 (за ојачање АБ плоче - ПОС N4) и ≠50.5 (за ојачање АБ греде - ПОС N3) везују анкерима за доњу стране АБ плоче - POS NR4 и АБ греде - POS NR3 које се санирају (видети цртеж 5, 6). Анкери се буше кроз постојеће рупе на флаховима, према детаљима цртежа (видети цртеж 5,6).Обрачун по комаду - по постављеном анкер завртњу	ком	
5		11	Набавка, чишћење материјала, транспорт, **монтажа и комплетна АКЗ заштита предвиђених челичних флахова (≠60.4 и ≠40.4.)** којим се ојачавају - санирају ребра постојеће АБ таванице (видети цртеж 5). На челичним флаховима су избушене рупе за челичне анкере Ф8 и потребно их је поставити тако да рупе не буду на месту постојеће арматуре ребра. Обрачун по кг челичне флаха	кг	

			УКУПНО РАДОВИ НА ИЗРАДИ И МОНТАЖИ ЧЕЛИЧНЕ КОНСТРУКЦИЈЕ		
			МОНТАЖНИ ГИПСАРСКИ РАДОВИ		
6		1	**Пажљива демонтажа постојећег спуштеног плафона са потконструкцијом- минералних плоча 60x60цм и поновна монтажа истог** по завршетку радова на санацији (изнад женског и мушког WЦ-а). У цену је урачунат сав потребан рад, алат, транспорт, потребна радна скела као и замена, приликом демонтаже, оштећених елемената потконструкције, влагоотпорих минералних плоча 60x60цм. Обрачун по м^2 демонтиране и поново монтиране плафонске конструкције	м^2	
6		2	**Пажљива демонтажа (просецање) плафона од противпожарних гипс плоча (дебљине 45 мм) у подстаници** (обавља се тек по заштити елемената постројења у подстаници). Демонтиране гипс плоче одложити, разврстати и неоштећене плоче поново употребити за монтажу. У цену је урачунат сав потребан рад, материјал, алат и радна скела.	м^2	
6		3	**Монтажа противпожарних гипс плоча, испод ребара ситноребрасте таванице**, са потребном подконструкцијом у простору архиве и магацина пошиљака. Противпожарни спуштени плафон Ф90 (90 минута ватроотпорност), предвиђен за бетонске међуспратне конструкције, изводи се са CD/UD потконструкцијом и ватроотпорним РФ плочама дебљине 15 мм, које се причвршћују Ригипс машинским вијцима. Потконструкција се састоји од CD профила 27/60/27 мм, који се постављају у два правца (роштиљ конструкција) и UD профила 27/28/27 мм који се постављају по ободу. Качење профила за плафон врши се помоћу нонијус вешаљке. Минимална висина вешаљке је 8 цм. Размак CD профила на које се шрафе плоче је 40 цм, а размак између носећих CD профила је 85 цм. На UD профиле лепи се трака за звучну изолацију. За унакрсно повезивање CD профила користе се крстасте спојнице. CD профили се настављају помоћу профилне спојнице. Спојеви плоча се испуњавају, бандажирају траком и глетују помоћу Ригипс масе за испуну спојева. Позиција укључује обраду спојница, глетовање. У цену је урачунат сав потребан материјал, рад, алат и радна скела. Обрачун по м^2 плафона	м^2	
			УКУПНО МОНТАЖНИ ГИПСАРСКИ РАДОВИ		
			МОЛЕРСКО ФАРБАРСКИ РАДОВИ		
7		1	Местимично стругање наношење подлоге за глет (20% површине), глетовање оштећења и **фарбања просторија полудисперзивном бојом** два пута са свим потребним предрадњама (подлогирање, шмирглање, чишћење). У цену улази и постављање фолије због потребне заштите постојеће столарије и зидних плочица. Обрачун по м^2 изведене позиције	м^2	
			УКУПНО МОЛЕРСКО ФАРБАРСКИ РАДОВИ		

			РАДОВИ МОНТАЖЕ САНИТАРИЈА		
8		1	**Пажљива демонтажа и поновна монтажа WC шоља и водокотлића** по завршетку санационих радова. У цену је урачунат сав потребан рад, материјал, алат и транспорт као и замена елемената у случају оштећења приликом демонтаже и поновне монтаже. Обрачун по комаду	ком	
8		2	**Пажљива демонтажа и поновна монтажа лавабоа (са сифоном и батеријом) и нискомонтажних преточних бојлера** (просторије женског и мушког WC-а) по завршетку санационих радова. У цену је урачунат сав потребан рад, материјал, алат и унутрашњи транспортОбрачун по комаду	ком	
			УКУПНО РАДОВИ МОНТАЖЕ САНИТАРИЈА		
			РАЗНИ РАДОВИ		
12		1	**Постављање ОСБ плоча (или неких других плоча) да би се заштитила гранитна керамика и керамичке плочице подова и зидова од будућих оштећења услед радова на санацији постојеће ситноребрасте таванице подрума.** У цену је урачунат сав потребан рад (постављање и причвршћивање ОСБ плоча, украјање, демонтажа), алат и транспорт. **Обрачун по м² заштићеног пода**	м²	
12		2	**Заштита стационарних делова постројења котларнице дрвеним рамовима (штафле, греде) од кутија и покривање горњих површина ОСБ плочама.** Преко рамова поставити фолију 1мм. Да би се спречило померање рамове причврстити за под који је заштићен ОСБ плочама. У цену је урачунато и узимање потребних мера, монтажа заштите и демонтажа по завршетку радова санације Обрачун по м² заштићене површине	м²	
12		3	**Пажљива демонтажа кухињских елемената** пре извођења радова на санацији ситноребрасте таванице **и поновна монтажа истих** по завршетку санације и извођењу потребних завршних радова. У цену улази и евентуална замена елемената оштећених приликом демонтаже. Обрачун по м¹ елемента	м¹	
12		4	**Завршно чишћење објекта** и прање прозора, врата и подова након завршетка свих радова. У укупну површину урачунато је и чишћење степеништа, прилаза, тераса, подрума и сл. и неће се посебно наплаћивати. Обрачун по м² нето површине пода, једанпут без обзира на број чишћења.	м²	
			УКУПНО РАЗНИ РАДОВИ		

			РЕКАПИТУЛАЦИЈА СВИХ РАДОВА		
		1	**РАДОВИ РУШЕЊЕ И ДЕМОНТАЖА**		
		2	**ЗИДАРСКИ РАДОВИ**		
		3	**БЕТОНСКИ РАДОВИ**		
		4	**ТЕСАРСКИ РАДОВИ**		
		5	**РАДОВИ НА ИЗРАДИ И МОНТАЖИ ЧЕЛИЧНЕ КОНСТРУКЦИЈЕ**		
		6	**МОНТАЖНИ ГИПСАРСКИ РАДОВИ**		
		7	**МОЛЕРСКО ФАРБАРСКИ РАДОВИ**		
		8	**РАДОВИ МОНТАЖЕ САНИТАРИЈА**		
		12	**РАЗНИ РАДОВИ**		
			УКУПНО		
			-		

Напомене:

-Пре почетка радова проверити димензије и све потребне мере узети на лицу места.

-Саставни део предмера и предрачуна је технички опис, план позиција и детаљи за извођење челичне конструкције (Цртежи од 1 до 8).

-По завршетку радова извођач сав демонтирани материјал који се не одвози на депонију записнички предаје инвеститору.

ПОНУЂАЧ:

М.П.

_____

			ПРЕДМЕР РАДОВА НА САНАЦИЈИ КРОВНЕ КОНСТРУКЦИЈЕ И ПРЕОСТАЛИ РАДОВИ НА ДОВОЂЕЊУ ОБЈЕКТА ПОШТЕ У АРАНЂЕЛОВЦУ У ФУНКЦИОНАЛНО СТАЊЕ		
			Код свих радова условљава се коришћење стручне радне снаге и употреба материјала, који морају одговарати важећим стандардима. Сви трошкови доказивања квалитета уграђеног материјала обавеза су извођача и не плаћају се посебно. Извођач је дужан да све атесте материјала достави благовремено пре њихове уградње како се не би угрозила динамика радова. Јединична цена радова обухвата израду комплетне позиције радова (набавку материјала, спољни и унутрашњи транспорт, уграђивање, мере заштите радова и радника, све хоризонталне и вертикалне преносе, неопходну радну скелу, потребно подупирање, као и остале операције које су неопходне за квалитетно извођење радова.		
			Сва обележавања и размеравања су урачуната у јединичну цену сваке позиције, где је то потребно.		
		Пос	Опис позиције	Јед. мере	Јед.цена
			РАДОВИ РУШЕЊА И ДЕМОНТАЖЕ		
1		1	Демонтажа слемењака постављених у цементном малтеру и спуштање са крова у двориште на место које одреди корисник. Висина спуштања 10-20м^1. Обрачун се врши по 1,00м^1 демонтираних и спуштених слемењака.	м^1	
1		2	Пажљива демонтажа црепа са крова објекта h=10-20м^1, одабир 40% црепа за поновну уградњу и одлагање у старану, спуштање у двориште преосталих 60% црепа и слагање, одвојено од осталог шута. Обрачун се врши по 1,00м^2 демонтираног црепа типа "Полет-Нови Бечеј 222".	м^2	
1		3	Демонтажа дашчане подлоге са кровне конструкције укуцане ексерима, потпуно дотрајале и неупотребљиве и спуштање у двориште објекта на место које одреди корисник. Обрачун се врши по 1,00м^2 демонтиране даске.	м^2	
1		4	Демонтажа летви са кровне конструкције постављених на размаку од 34,3цм и спуштање у двориште објекта на место које одреди корисник. Обрачун се врши по 1,00м^2 демонтиране летве са кровне конструкције.	м^2	
1		5	Демонтажа вандиксни РШ=60-80цм од поцинкованог лима d=0,55мм укуцаних у рогове и силиконисаних уз вертикале. Обрачун се врши по 1,00м^1 демонтираних вандиксни и спуштених у двориште објекта, посебно одвојене од осталог шута.	м^1	
1		6	Демонтажа лимених иксни, укуцаних у рогове, РШ=90цм, спуштање са крова у двориште објекта, посебно одвојене од осталог шута. Обрачун се врши по 1,00м^1 демонтираних иксни (увала).	м^1	
1		7	Демонтажа лимених опшивки око димњака и продора РШ=60цм, спуштање у двориште објекта, посебно одвојене од осталиг шута. Обрачун се врши по 1,00м^1 демонтираних лимених опшивки.	м^1	

1		8	Демонтажа лимених окапница и опшивки РШ=20-50 цм, на равном фасадном венцу, прозорима и терасама спуштање у двориште објекта, посебно одвојене од осталиг шута. Обрачун се врши по 1,00м^1 демонтираних лимених окапница.	м^1		
1		9	Демонтажа лимених ветер лајсни, укуцаних у рогове кровне конструкције РШ=45-55цм, спуштање у двориште објекта, посебно одвојене од осталог шута. Обрачун се врши по 1,00м^1 демонтираних ветер лајсни.	м^1		
1		10	Демонтажа свих хоризонталних олука дим. заједно са носачима, укуцаних у рогове, спуштање у двориште и одвајање од осталог шута. Обрачун се врши по 1,00м^1 демонтираних хоризонтала.	м^1		
1		11	Демонтажа олучних вертикала дим. 14х12цм заједно са носачима, лулама и проширеним скупљачима воде и одлагање у двориште објекта заједно са осталим демонтираним лименим елементима. Обрачун се врши по 1,00м^1 демонтираних вертикала.	м^1		
1		12	Демонтажа дашчане подлоге (заједно са блатним малтером и таванским шутом) са таванске равни (дупли таван) и оштећених делова припадајуће конструкције (трулих и дотрајалих дрвених тавањача) и слојева каратавана. Дашчана подлога је укуцана у греде. Позиција обухвата и спуштање дасака, демонтираних греда и слојева каратавана у двориште, одвајање од осталог шута, чишћење таванског простора, утовар и одвоз шута на градску депонију. Обрачун се врши по 1,00м^2 демонтиране подлоге.	м^2		
1		13	Демонтирање рекламног натписа објекта, димензије слова приближно 50/50цм, са чишћењем и поновном монтажом на исто место након реконструкције фасаде. Обрачун по комаду демонтираног, очишћеног и поново монтираног дела рекламе заједно са потребном скелом за демонтажу и монтажу.	ком		
1		14	Врло пажљива демонтажа, заштита и поновна монтажа постојећих дрвених кровних прозора бања 0.7 х 1.2м на мањим бацама који се после поново уграђују (позиције се раде по потреби у случају да мора да се раде демонтаже рогова или да их је немогуће сачувати од оштећења). У случају да се без оштећења прозора не може извршити демонтажа, демонтирати и после поново монтирати само застакљене делове. Позицијом је обухваћено и поновно фарбање прозора (једна рука).Обрачун по комаду прозора.	ком		
1		15	Обијање малтера и чок малтера са унутрашњих зидова и плафона поткровља. Обити малтер и кламфама очистити спојнице до дубине 2 цм. Површине опека очистити челичним четкама и опрати зидове водом. Позиција садржи обијање, сакупљање шута, утовар на камион и превоз шута на градску депонију. Обрачун се врши по 1,00м^2 обијене површине.	м^2		
1		16	Демонтажа - скидање три до четири реда опеке попречних зидова од опеке (д=25, 38 цм) ослонаца тавањача због израде хоризонталних АБ хоризонталних серклажа и предвиђених АБ греда у таванском простору. Предходно извршити сва потребна подупирања и осигурања дрвене кровне	м^3		

			конструкције. Позиција је обухваћено сакупљање шута, утовар на камион и превоз шута на градску депонију. Обрачун се врши по 1,00м³ демонтираног (срушеног) дела зида.		
1		17	Пажљиво обијање старог малтера са фасадних површина и свих фасадних елемената и чишћење спојница до дубине 2 цм. Водити рачуна да се приликом радова не оштете фасадни елементи (пиластри, полукружне плитке нише, равни и лучни венци, балустери). Уколико дође до оштећења потребно је све оштећене елементе извести по угледу на постојеће стање. Приликом обраде консултовати се са стручњаком Завода за заштиту споменика културе. По обијању малтера кламфама очистити спојнице до дубине 2цм, а површине фасадних зидова опека очистити челичним четкама и опрати водом. Позиција садржи обијање малтера, чишћење спојница, сакупљање, утовар на камион и превоз шута на градску депонију. Обрачун по м².	м²	
			УКУПНО РАДОВИ РУШЕЊА И ДЕМОНТАЖЕ		
			ЗИДАРСКИ РАДОВИ		
2		1	Набавка материјала транспорт и израда преградног зида дебљине 12 цм, од гипсаних плоча дебљине 12 мм (као тип W112), на потконструкцији од поцинкованих лимених профила са уметањем минералне вуне као термо и звучне изолацције, у свему према упутствима и детаљима произвођача. Обрачун је по м2 заједно са бандажирањем спојница, угаоним лајснама, транспортом материјала и помоћном скелом. Захтева се ватроотпорност зида 90 мин што се доказује приложеним атестом. Отвор за врата се не одбија. Обрачун по м2 комплетно изведене позиције	м2	
2		2	Дозиђивање делова порушених зидова због уклапања тавањача са крајевима носећих зидова у поткровљу. Пре зидања урадити све потребне предрадње за везу старог и новог зида. Зидати пуном опеком у продужном малтеру размере 1:2:6. Опеку пре уградње квасити водом. Зидове радити са правилном слогом. Спојнице очистити до дубине 2 цм. У цену улази и помоћна скела.	м³	
2		3	Чишћење спојница комплет са свих зидова који се ојачавају. Спојнице очистити кланфама дубине до 2 цм. Површину зидова очистити челичним четкама и опрати, шут прикупити, утоварити на камион и одвести на градску депонију. Обрачун по м² зида	м²	
2		4	Бушење рупа за анкере пречника 8 мм (рупа 8.5 мм) кроз целу дебљину носећег зида (д=25, 38цм) од опеке у поткровљу и постављање анкера ф 8. Анкери Ф8 вире са једне и друге стране зида и за њих се после фиксирају мреже што је посебно обрачунато позицијом предмера. Анкери се постављају према распореду датом у пројекту санације и реконструкције за ојачање носећих унутрашњих зидова од коте +5.68 м. Анкер радити у растеру на међусобном растојању (по хоризонтали и вертикали) 500 мм. Обрачун по комаду	ком	

2		5	Бушење рупа за анкере пречника 20 мм, отпрашивање, постављање анкера ф 8 и заливање рупа. Рупе за анкере се буше са фасадне стране, под косином на доле 30°, а дубина сидрења анкера цца. 150 мм. Анкери се постављају према распореду датом у пројекту санације и реконструкције за ојачање носећих унутрашњих зидова од коте +5.68 м . Пре сидрења анкера у зидну масу инјектирати смесу на бази цемента за заливање анкера која се не скупља (на пример ексмал). Анкер радити у растеру на међусобном растојању (по хоризонтали и вертикали) 500 мм. Обрачун по комаду	ком	
2		6	Набавка транспорт и постављање (везивање за постављене анкере од арматуре ф 8) мреже Q 139 (Ф 4.2 на 10 цм). Позиција се односи на унутрашње зидове поткровља који се ојачавају мрежом Q 139 према пројекту санације и реконструкције за ојачање носећих унутрашњих зидова од коте +5.68 м. Мрежу преклопити три поља. По фиксирању арматурне мреже "набацује се" слој цементног малтера д= 4цм са додатком суперпластификатора компензатора скупљања и полипропиленских влакана што се посебно обрачунава.Обрачун по м² постављене и за анкере фиксиране мреже.	м²	
2		7	Малтерисање унутрашњих зидова поткровља цементним малтером 1:3 преко предходно постављене и анкерима фиксиране мреже Q 139. Унутрашњи носећи зидови поткровља се према према пројекту санације и реконструкције ојачавају арматурном мрежом Q 139 (постављање и фиксирање мреже је обрачунато посебном позицијом предмера). Малтер је са додатком суперпластификатора, компензатора скупљања и полипропиленских влакана, у свему према упутству произвођача. Пре малтерисања површине очистити и прскати ретким цементним млеком. Први слој-грунт, радити цементним малтером дебљине слоја до 3цм. Малтер нанети преко подлоге и нарезати ради бољег прихватања другог слоја. Други слој пердашити уз квашење и глачање малим пердашкама. . Омалтерисане површине морају бити равне, без прелома и таласа, а ивице оштре и праве. Обрачун по м².	м²	
2		8	Малтерисање оштећених површина зидова цементним малтером размере 1:3 у два слоја. Пре малтерисања површине очистити и прскати ретким цементним млеком. Први слој, грунт, радити цементним малтером размере 1:3 дебљине слоја до 2 цм од просејаног шљунка, „јединице“ и цемента. Малтер стално мешати да се цементно млеко не издвоји. Малтер нанети преко подлоге и нарезати ради бољег прихватања другог слоја. Други слој, размере 1:3 справити са ситним и чистим песком, без примеса муља и органских материја. Пердашити уз квашење и глачање малим пердашкама. Омалтерисане површине морају бити равне, без прелома и таласа, а ивице оштре и праве. Малтер квасити да не дође до брзог сушења и „прегоревања“. Обрачун по м².	м²	

2		9	Малтерисање плафона цементним малтером преко рабиц плетива. Рабиц плетиво испрскати два пута цементним млеком. Затим нанети слој густог малтера да обухвати рабиц плетиво. Грунт справити са просејаним песком „јединицом“ и нанети на плафон. Други слој справити са ситним чистим песком, без примеса муља и органских материја и нанети преко првог слоја. Пердашити уз квашење и глачање малим пердашкама. У цену улази и постављање потребног броја летви, постављање рабиц плетива, помоћна скела. Обрачун по м².	м²	
2		10	Малтерисање оштећених површина зидова од опеке продужним малтером у два слоја. Пре малтерисања зидне површине очистити и испрскати млеком. Први слој, грунт, радити продужним малтером од просејаног шљунка, „јединице“.Подлогу поквасити, нанети први слој малтера и нарезати га. Други слој справити са ситним и чистим песком, без примеса муља и органских материја и нанети преко првог слоја. Пердашити уз квашење и глачање малим пердашкама. Омалтерисане површине морају бити равне, без прелома и таласа, а ивице оштре и праве. Малтер квасити да не дође до брзог сушења и „прегоревања“. У цену улази и помоћна скела. Обрачун по м².	м²	
			УКУПНО ЗИДАРСКИ РАДОВИ		
			БЕТОНСКИ РАДОВИ		
3		1	Израда (набавка транспорт и уградња бетона и арматуре) завршних АБ хоризонталних серклажа у поткровљу и косих серклажа на предњој и задњој фасади (видети статички прорачун и скице основе) марке МБ 25 у таванском простору објекта. Димензије серклажа и арматура (±2RФ12, U Ф6/20) према статичком прорачуну. Бетон уградити и неговати по прописима. У цену улазе сав потребан материјал, двострана оплата, арматура и помоћна скела. Обрачун по м³ уграђеног бетона.	м³	
3		2	Израда (набавка транспорт и уградња бетона и арматуре) АБ греда у поткровљу ПОС 201, 202 (видети статички прорачун и скице основе) марке МБ 25 у таванском простору објекта. Израдити оплату и арматуру греда према статичком прорачуну. Бетон уградити и неговати по прописима. У цену улазе сав потребан материјал, тространa оплата, арматура и помоћна скела. Обрачун по м³ уграђеног бетона.	м³	
			УКУПНО БЕТОНСКИ РАДОВИ		

			ТЕСАРСКИ РАДОВИ		
			Напомене: -Приликом рада извођач је обавезан да предходно обезбеди 300м² пвц фолије и 100м¹ летви 3х5цм у случају неопходности заштите објекта од падавина -кров је четвороводан, нагиба 42°, са две велике попречне баце. -према типу кровне конструкције процењено је да је уграђено 0.08 м³ дрвене грађе / м² хоризонталне пројекције крова (0.08 м³/ м² х 250 м² = 20 м³ грађе) и то 7.7 м³ рогова и 12.3 м³ осталих елемената кровне конструкције као што су рожњаче, стубови, столице, клешта, распињаче, пајанте, венчанице и тд. -пројектом санације постојеће дрвене кровне конструкције је предвиђено додавање нових елемената кровне конструкције, као и ојачање и замена других појединих елемената. По демонтажи кровног покривача и дашчане облоге одредиће се да ли је потребно још неке елементе дрвене конструкције додатно ојачати или заменити. -нова резана грађа је од четинара II класе чија влажност не треба да прелази 10%		
4		1	Набавка, транспорт и монтажа (израда) нових додатих елемената кровне дрвене конструкције којима се додатно укрућује (реконструише) постојећа дрвена конструкција и побољшава носивост њених постојећих елемената (рогови, гревењаче, увалнице, рожњаче итд). Реконструкција постојеће дрвене конструкције крова се врши према пројекту, датим цртежима (цртежи од 9 до 15) и статичком прорачуну елемената. Цена садржи израду тесарских и других веза дрвених носећих елемената крова према правилима струке уз коришћење ексера, завртњева, других челичних елемената за ојачавање веза, уградњу челичних нарезаних анкера Ф12 у новоизведене АБ серклаже. Обрачун по м³ уграђене нове дрвене конструкције	м³	
4		2	Демонтажа трулих и оштећених елемената постојеће кровне конструкције испод рогова, одвоз и набавка, довоз и уградња нових елемената. Демонтаже оштећених или трулих елемената извршити пажљиво уз обавезна подупирања и обезбеђења што улази у цену позиције. Потребно је оштећене елементе демонтирати и заменити новим елементима борове грађе, истих димензија, од суве четинарске грађе по узору на демонтиране са свим потребним везама. Рад се изводи етапно потпуно по узору на стару кровну конструкцију, без одступања од предходног изгледа. Пре давања понуде понуђач треба обавезно да обиђе и сними цео објекат уз присуство представника инвеститора. Све додирне тачке грађе и бетонских и зиданих делова објекта обавезно додатно анкерисати анкерима Ø12мм. Тачна количина се може одредити када се скине постојећи кровни покривач. Обрачун по м³ уграђене - замењене дрвене конструкције испод рогова.	м³	

4		3	Демонтажа трулих и оштећених рогова постојеће кровне конструкције, одвоз и набавка транспорт и уградња нових рогова. Нове рогове, од суве четинарске грађе 10/14, по узору на демонтиране елементе обрадити и уградити са свим потребним везама. Рад се изводи етапно потпуно по узору на стару кровну конструкцију, без одступања од предходног изгледа. Пре давања понуде понуђач треба обавезно да обиђе и сними цео објекат уз присуство представника инвеститора. Све додирне тачке грађе и бетонских и зиданих делова објекта обавезно додатно анкерисати анкерима Ø10мм. Обрачун по м3 уграђених - замењених рогова.	$м^3$	
4		4	Поравнавање и ојачање (плотовање) рогова класичне дрвене кровне конструкције вишеводног крова од полуобле дрвене граде. Изводи се једнострано или обострано учвршћеним гредама и фоснама резане дрвене грађе од четинара II. класе (бор) величине 8/14 цм или 2x5/14 цм. Све додирне тачке грађе и бетонских и зиданих делова објекта обавезно додатно анкерисати анкерима Ø12мм. У цену је укључена сва грађа, потребан материјал за спајење, анкери и сав рад на изради и преносима. Предпоставља се ојачање рогова као што је дато цртежима пројекта. Цртежом у пројекту је је приказано које рогове треба ојачати. По демонтажи кровног покривача, дашчане облоге и летви проверити да ли још рогова треба ојачати. Обрачун по м3 уграђених ојачања рогова	$м^3$	
4		5	Ојачање појединих елемената постојеће кровне конструкције (испод рогова) вишеводног крова од полуобле дрвене граде. За постојеће елементе кровне конструкције које треба ојачати, обострано се учвршћују фосне од резане дрвене грађе од четинара II. класе (бор) величине 4,8/16-20 цм. Елементе кровне конструкције које ојачавамо потребно је предходно посебно обележити по скидању кровног покривача са дашчаном облогом. Све додирне тачке грађе и бетонских и зиданих делова објекта обавезно додатно анкерисати анкерима Ø12мм. У цену је укључена сва грађа, сав потребан оков спојева и сидрења, те сав рад на изради и преносима. Обрачун по м3 уграђених ојачања кровне конструкције испод рогова	$м^3$	
4		6	Заштита кровне конструкције (старих и нових дрвених елемената) са стрехом премазом против инсеката два пута (жизолин или одговарајуће) комплет. У појединим постојећим елементима кровне конструкције убушити рупе и у њих убризгати премаз. Обрачун се врши по $м^2$ површине крова.	$м^2$	
4		7	Затварање бочних страна баце и предњег изгледа кровне стрехе абрихтованом чамовом даском d=2,5цм (после абрихтовања 2,2цм) постављеном 100% на додир, заштићеном премазом против инсеката и поново два пута обојене сандолином мешаним са ⅓ лака за чамце. Рад мора бити првокласно изведен како би се задржао предходни изглед. Одабир боје врши стручно лице Завода за заштиту споменика. Обрачун се врши по 1,00$м^2$ урађених бочних и предњих страна.	$м^2$	

4		8	Подашчавање комплетне кровне конструкције и таванског дела чамовом даском d=2,5цм, I класе, сува, укуцавањем 100% на додир, прописно укројена на свим спојевима. Обрачун се врши по м² подашчане површине крова и таванског дела.	м²	
4		9	Преглед и замена трулих и дотрајалих дрвених тавањача новим боровим гредама. Цртежом у пројекту је предвиђена замена појединих тавањача. Са надзорним органом прегледати и одредити евентуалне додатне елементе конструкције за замену. Пажљиво демонтирати дотрајале тавањаче, по узору на њих набавити, обрадити и уградити нове греде према датим цртежима и детаљима. Прегледати и припремити лежишта за нове тавањаче. Пре уградње тавањаче заштити од инсеката, алги, гљивица и труљења са два до три премаза, хемијским средством и импрегнирати. У цену улазе и подупирања, обезбеђења и помоћна скела. Обрачун по м³.	м³	
4		10	Постављање паропропусне фолије преко целе дашчане подлоге (без таванског дела) са преклопима од 10цм, укуцане оригиналним ексерима од 1,5цм, са широком главом. Обрачун се врши по м² површине крова.	м²	
4		11	Постављање подужних кровних летви 3х5цм, чамове, на размаку од 50цм, укуцавањем, преко целе кровне конструкције. Обрачун се врши по м² површине крова.	м²	
4		12	Постављање попречних летви (летвисање крова) за тип црепа "Полет-Нови Бечеј 222", од чамове грађе дим. 3х5цм. Обрачун се врши по м² површине крова.	м²	
4		13	Израда и опшивање стрехе крова боровим даскама на додир. Обрађене даске израдити од првокласне и суве боровине, дебљине 22 мм, а ширине и дужине по избору пројектанта. По ободу поставити профилисане лајсне, које улазе у цену. Обрачун се врши по м² површине стрехе.	м²	
			УКУПНО ТЕСАРСКИ РАДОВИ		
			КРОВОПОКРИВАЧКИ РАДОВИ		
9		1	Набавка и постављање црепа типа "Полет-Нови Бечеј 222" на већ припремљен кров, прописно 100% укројен на саставима. 60 % црепа је ново а 40% црепа је пробрано од старог и демонтираног. Нови цреп поставити са фронталне стране у односу на улазе у пошту из улица Илије Гарашанина и улице Љ.Новаковића Обрачун се врши по м² површине крова.	м²	
9		2	Набавка и постављање слемењака "класик" (3 у метар) средњи у цементном малтеру, прописно. Обрачун се врши по 1,00м¹.	м¹	
			УКУПНО КРОВОПОКРИВАЧКИ РАДОВИ		

			ЛИМАРСКИ РАДОВИ		
10		1	Набавка материјала, израда и постављање вандиксни од челичног, поцинкованог и пластифицираног лима у боји црепа, d=0,50мм РШ=60-80цм, прописно укројене. Коначни одабир боје врши стручно лице Завода за заштиту споменика културе. Обрачун се врши по 1,00м^1.	м^1	
10		2	Набавка материјала, израда и постављање иксни од челичног, поцинкованог и пластифицираног лима у боји црепа d=0,50мм РШ=90цм, прописно укројене. Коначни одабир боје врши стручно лице Завода за заштиту споменика културе. Обрачун се врши по 1,00м^1.	м^1	
10		3	Набавка материјала, израда и монтажа опшивке ограде терасе предње фасаде од челичног поцинкованог пластифицираног лима у боји фасаде, d=0,70мм РШ=40-50 цм. Окапнице причврстити за дрвене пакнице. Испод лима поставити слој тер папира, који улази у цену. Коначни одабир боје окапница врши стручно лице Завода за заштиту споменика културе. Обрачун се врши по 1,00м^1.	м^1	
10		4	Набавка материјала, израда и постављање лимених опшивки око димњака и продора од челичног, поцинкованог и пластифицираног лима у боји црепа d=0,50мм прописно са силиконисањем вертикалних спојева, РШ=60цм. Коначни одабир боје врши стручно лице Завода за заштиту споменика културе. Обрачун се врши по 1,00м^1.	м^1	
10		5	Набавка материјала, израда и постављање ветер лајсни РШ=40-50цм од челичног, поцинкованог и пластифицираног лима у боји црепа d=0,50мм, прописно. Коначни одабир боје врши стручно лице Завода за заштиту споменика културе. Обрачун се врши по 1,00м^1.	м^1	
10		6	Набавка материјала, израда и постављање олучних хоризонтала (олук и рубни лим) од челичног, поцинкованог и пластифицираног лима у боји црепа, d=0,50мм, дим. 12х14х12цм, заједно са носачима од флаха 30х5мм, прописно постављених у рогове и повезаних са вертикалом и заједно са ивичним самплекс лимом. Посебно обратитити пажњу на падове при замени већег хоризонталног олука са забатне стране (~30х14х30цм), према излазу на кров суседног објекта јер је то место са кога продире падавинска вода на дилатацију са суседним објектом. Коначни одабир боје врши стручно лице Завода за заштиту споменика културе. Обрачун се врши по 1,00м^1.	м^1	
10		7	Набавка материјала, израда и постављање олучних вертикала од челичног, поцинкованог и пластифицираног лима у боји фасаде, d=0,50мм, дим. 14х12цм, заједно са носачима прописно повезаних са хоризонталама. Лим вертикале одмакнути минимум 2 цм од површине фасаде. Коначни одабир боје врши стручно лице Завода за заштиту споменика културе. Обрачун се врши по 1,00м^1.	м^1	
10		8	Набавка материјала, израда и монтажа окапница од челичног поцинкованог пластифицираног лима у боји фасаде, d=0,70мм РШ=20-33 цм, на равном фасадном венцу, прозорима и терасама. Окапнице причврстити за дрвене пакнице. Испод лима поставити слој тер папира, који улази у	м^1	

			цену. Коначни одабир боје окапница врши стручно лице Завода за заштиту споменика културе. Обрачун се врши по 1,00м¹.		
10		9	Набавка материјала, израда и постављање снегобрана "класик" за уграђени цреп, од челичног, обојеног и пластифицираног лима у боји црепа, d=0,70мм. Коначни одабир боје врши стручно лице Завода за заштиту споменика културе. Обрачун се врши по комаду уграђеног снегобрана	ком	
			УКУПНО ЛИМАРСКИ РАДОВИ		
		7	**МОЛЕРСКО ФАРБАРСКИ РАДОВИ**		
7		1	Бојење уграђених врата. Врста боје, произвођач и тон по избору пројектанта. Пре бојења дрво очистити од малтера и прашине, натопити разређеним фирнисом и минизирати гвоздени оков. Извршити брушење и предкитовање уљаним китом. Превући уљаним китом први пут, брусити и поновно китовати. Бојити уљаном бојом први пут, по сушењу брусити и надкитовати уљаним китом. Фино брусити и бојити емајл лаком." Обрачун по м²	м²	
7		2	Стругање од процуривања оштећених, расквашених слојева боје и глета за зидова и плафона. Све површине након стругања импрегнирати. Обрачун по м²	м²	
7		3	Делимично глетовање зидова и плафона глет масом у два слоја на местима оштећења, процурења. Прегледати и китовати мања оштећења и пукотине. Китовати и глетовати емулзионим китом први пут. Све површине фино пребрусити па китовати и глетовати емулзионим китом други пут.Обрачун по м²	м²	
7		4	Бојење зидова и плафона полудисперзионом бојом два пута са свим потребним предрадњама. Тон у свему ускладити са постојећим. Све површине брусити, импрегнирати и китовати мања оштећења. Предбојити и исправити тонираним дисперзионим китом, а затим бојити полудисперзионом бојом први и други пут. Цена обухвата и евентуалну заштиту намештаја пвц фолијом као и завршно чишћење површина. Обрачун по м²	м²	
7		5	Бојење стрехе лазурним бојама, лазурним бојама. Бојити садолином или неким сличним средством по избору пројектанта. Пре бојења све прећи фином шмирглом, да остане глатка површина. Бојити два пута са размаком за сушење од 24 h, по потреби бојити и трећи пут. Коначни одабир боје врши стручно лице Завода за заштиту споменика културе. Обрачун се врши по м² обојене површине.	м²	
			УКУПНО МОЛЕРСКО ФАРБАРСКИ РАДОВИ		
			ФАСАДЕРСКИ РАДОВИ		
11		1	Чишћење спојница-фуга са продубљивњем до 4 цм. Површине зидова очистити челичним четкама, опрати. Шут прикупити утоварити на камион и одвести на градску депонију. Обрачун по м²	м²	

11		**2**	Бушење рупа за анкере пречника 20 мм, отпрашивање, постављање анкера ф 8 и заливање рупа. Рупе за анкере се буше са фасадне стране, под косином на доле 30°, а дубина сидрења анкера цца. 300 мм. Анкери се постављају на површини предње фасаде између пиластара од надпрозорне греде приземља до парапета првог спрата. Пре сидрења анкера у зидну масу инјектирати смесу на бази цемента за заливање анкера која се не скупља (на пример ексмал). Анкер радити у растеру на међусобном растојању (по хоризонтали и вертикали) 400 мм. Обрачун по м²	ком	
11		**3**	Набавка транспорт и постављање (везивање за постављене анкере од арматуре ф 8) мреже Q 139 (Ф 4.2 на 10 цм). Позиција се односи на део фасадног зида са дијагоналном пукотином који се површински ојачава мрежом Q 139 (површина предње фасаде између пиластара од надпрозорне греде приземља до парапета првог спрата). Мрежу преклопити три поља. По фиксирању арматурне мреже "набацује се" слој цементног малтера д= 4цм са додатком суперпластификатора компензатора скупљања и полипропиленских влакана што се посебно обрачунава. Обрачун по м² постављене и за анкере фиксиране мреже.	м²	
11		4	Малтерисање дела фасаде приземља цементним малтером 1:3 са додатком суперпластификатора, компензатора скупљања и полипропиленских влакана, у свему према упутству произвођача. Пре малтерисања површине очистити и прскати ретким цементним млеком (шприцом не испунити спојнице). Грунт нанети преко подлоге и нарезати ради бољег прихватања другог слоја и спојнице дубоко фуговати. Други слој пердашити уз квашење и глачање малим пердашкама. Приземни фасадни зид на предњој фасади, између пиластара ојачава се малтером минималне дебљине 4 цм са арматурном мрежом Q 139 (простор дијагоналне пукотине изнад надпрозорне греде у приземљу). Постављање и фиксирање мреже је обрачунато посебном позицијом предмера. Омалтерисане површине морају бити равне, без прелома и таласа, а ивице оштре и праве. Позиција обухвата израду елемената фасаде - пиластра и равног фасадног венца по узору на постојеће стање. Ценом позиције је обухваћено попуњавање пукотина цементном малтером. Обрачун по м².	м²	
11		5	Малтерисање фасаде и постојећег дограђеног високог димњака продужним малтером у два слоја. Све површине пре малтерисања морају бите очишћене и опране водом. Површине испрскати цементним млеком. Продужни малтер справити са просејаним шљунком, „јединицом“, нанети први слој малтера и нарезати га. Други слој справити са ситним чистим песком, без примеса муља и органских материја и нанети преко првог слоја. Пердашити уз квашење и глачање малим пердашкама. Омалтерисане површине морају бити равне, без прелома и таласа, а ивице оштре и праве. Малтер квасити да не дође до брзог сушења и „прегоревања“. Све елементе фасадне пластике (пиластре, полукружне плитке нише, равне и лучне фасадне венце) извести по угледу на	м²	

			постојеће стање. Позицијом је обухваћено и малтерисање шпалетни фасадних прозора и врата.Обрачун по м² по опису.		
11		6	Обрада и бојење малтерисане фасаде и постојећег дограђеног високог димњака фасадном масом у два тона, са одабраном гранулацијом зрна, која у себи већ садржи минералне пигменте окер боје, а мора бити паропропусна, водоодбојна и микроармирана. Пре обраде и бојења омалтерисане површине адекватно припремити. Малтерисане површине морају бити потпуно суве пре обраде (бојења). Димњак глетовати. Пре почетка радова обавезно је консултовати се са стручњаком Завода за заштиту споменика културе и урадити пробне узорке боје (1м х 1м) према његовом упутству, након чега ће се усвојити тонови за све фасадне површине и елементе (пиластре, полукружне плитке нише, равне и лучне фасадне венце, балустере) и димњак. Обрачун по м² по опису.	м²	
			УКУПНО ФАСАДЕРСКИ РАДОВИ		
			РАЗНИ РАДОВИ		
12		1	Одвоз шута на најближу депонију (до 20км). Трошкове утовара и истовара сноси извођач радова. Обрачун се врши по 1,00м³.	м³	
12		2	Наношење слоја бавалита, гранулације 2мм прописно, на видне делове димњака и продора. Обрачун се врши по 1,00м².	м²	
12		3	Уградња двоја врата са штоковима димензија 90х205 са свим потребним предрадњама. Пошто је на тавану смештено петоро врата са штоковима потребно је остала троја врата записнички предати инвеститору	ком	
12		4	Монтажа, употреба и по обављеном послу демонтажа цевасте скеле, атестиране за висину од 10-12м. Скела мора бити статички стабилна, анкерована за објекат, прописно постављена са свим укрућењима, папучама и косницима, оградом на прописној висини, степеницама за излазак, заштитном завесом, поплочана комплет за газишта и прописно уземљена. Рад мора бити изведен по техничким прописима за ову врсту посла. Скелу обавезно постављају стручни радници што извођач радова доказује инвеститору уз атест за постављену скелу. Користи се за све време трајања радова. Обрачун се врши по 1,00м² монтиране и демонтиране скеле.	м²	
12		5	Набавка и постављање заштите преко бетонског тротоара и тротоара од бехатон елемената и улазне терасе и степеништа од гранитних плоча. На тротоар, терасу и степениште испод фасадне цевне скеле, а у ширини 2метра, потребно је као заштиту од механичких утицаја обијених делова фасаде поставити подлогу од дасака. Преко дашчане подлоге, као заштиту подних површина од малтера поставити тврду ПВЦ фолију. На идентичан начин извршити заштиту спољних јединица система климатизације. Сва евентуална оштећења постојећих подних облога и спољних јединица система	м²	

			климатизације падају на терет извођача. Обрачун по м² постављене заштите.		
12		6	Набавка и постављање заштите постојећих фасадних отвора - дрвених прозора и врата. Све фасадне отворе потребно је заштити од механичких утицаја обијених делова фасаде тврдом ПВЦ фолијом. Фолију учврстити дрвеним летвама, водећи рачуна да се постојећа столарија не оштети и запрља. Сва евентуална оштећења и прљања постојећих фасадних отвора падају на терет извођача.Обрачун по комаду отвора.	ком	
12		7	Набавка и постављање камене вуне у облику полутврдих плоча густине 100кг/м³ . Камену вуну поставити као термоизолацију преко подашчаних површина (каратаван) изнад две просторије централног дела поткровља. Ценом је обрачунато постављање два слоја фолије испод и изнад слоја камене вуне. Обрачун по м²	м²	
12		8	За радове који се не могу нормирати или на други начин предвидети обрачун се врши по 1 норма часу.	нч	
			УКУПНО РАЗНИ РАДОВИ		
			РЕКАПИТУЛАЦИЈА СВИХ РАДОВА		
		1	**РАДОВИ РУШЕЊА И ДЕМОНТАЖЕ**		
		2	**ЗИДАРСКИ РАДОВИ**		
		3	**БЕТОНСКИ РАДОВИ**		
		4	**ТЕСАРСКИ РАДОВИ**		
		9	**КРОВОПОКРИВАЧКИ РАДОВИ**		
		10	**ЛИМАРСКИ РАДОВИ**		
		7	**МОЛЕРСКО ФАРБАРСКИ РАДОВИ**		
		11	**ФАСАДЕРСКИ РАДОВИ**		
		12	**РАЗНИ РАДОВИ**		
			УКУПНО:		

Напомене:

-Пре почетка радова проверити димензије и све потребне мере узети на лицу места.

-Саставни део предмера и предрачуна је технички опис, пресеци, основе и детаљи за извођење дрвене конструкције крова поште (Цртежи од 9 до 15) и четири фотографије фасада.

-По завршетку радова извођач сав демонтирани материјал који се не одвози на депонију записнички предаје инвеститору

ПОНУЂАЧ:

М.П.

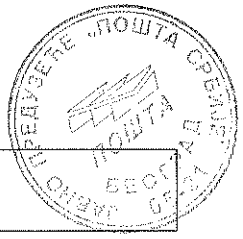

ЕЛЕКТРОЕНЕРГЕТСКЕ ИНСТАЛАЦИЈЕ

ПРЕГЛЕД ПОЗИЦИЈА СА ЈЕДИНИЦАМА МЕРЕ И ЈЕДИНИЧНИМ ЦЕНАМА ДОДАТНИХ РАДОВА НА ОБЈЕКТУ ПОШТЕ У АРАЂЕЛОВЦУ

НАПОМЕНА: Извођач је дужан да пажљиво развеже, демонтира и поново монтира опрему и инсталацију у просторијама у којима је предвиђена санација таваница. Уколико Извођач радова немарним руковањем изазове оштећење на опреми дужан је да исту надокнади о свом трошку.

			I. ГРОМОБРАНСКА ИНСТАЛАЦИЈА		
Поз			Опис радова	Јед. мере	Јединична цена
1			Демонтажа громобранске инсталације са крова и фасаде (прихватног система и спустова - поцинковане траке, жабица и носача) и предаја записнички Инвеститору. Обрачун се врши по метру демонтиране траке.	m	
2			Заштита од влаге, оштећења и прашине разводног ормана у поткровљу.	пауш	
3			Набавка, испорука и монтажа на одговарајућим носачима и спојницама за олук траке FeZn 25x4mm на крову и фасади објекта. Плаћа се по дужном метру траке и 1ком. носача и 1 ком. спојнице за олук.	m	
4			Набавка, испорука и монтажа укрсних комада за спајање пролазних трака на месту њиховог укрштања.	ком	
5			Повезивање громобранске траке са постојећим земљоводом.	ком	
6			Спајање металних делова на крову као и великих металних маса са громобранском инсталацијом. Повезивање извести траком FeZn 25x4mm. Спајање извести лемљењем, заваривањем, или укрсним комадом.	m	
7			Набавка, испорука и уградња механичке заштите 913 П-А.	ком	
8			Набавка, испорука и монтажа сонде од поцинковане цеви 3", дужине 2m, за побољшање отпорности уземљивача на мерном споју бр.15. Комплет са повезивањем на постојећи земљовод и свим потребним радовима и материјалом.	ком	
9			Преглед громобранске инсталације, испитивање и мерење отпорности уземљивача громобранске инсталације и испитивање непрекидности прихватног система и спусних проводника система уземљења са израдом атеста од стране овлашћене установе и сачињавање одговарајућег извештаја, а по потреби отклањање свих евентуалних грешака.	пауш.	
			УКУПНО ГРОМОБРАНСКА ИНСТАЛАЦИЈА:		

			II. СВЕТИЉКЕ И КАБЛОВИ		
Поз			Опис радова	Јед. мере	Јединична цена
1.			Развезивање, пажљива демонтажа, поновна монтажа и повезивање постојећих светиљки и пратећег монтажног материјала у сутерену објекта у просторијама предвиђеним за санацију таваницe: - надградна флуо светиљка 4x14W са опалним дифузором ком 8 - уградна компакт светиљка 2x18W ком 7 - надградна флуо светиљка 2x36W са поликарбонатном капом ком 12. Позиција обухвата и ситан везни материјал.	пауш.	
2.			Развезивање, пажљива демонтажа, поновна монтажа и повезивање каблова: -N2XH 5x6mm^2,1KV,Cu, за напајање клима коморе		
			-N2XH 5x4mm^2, за напајање разводног ормана (РО-К)		
			-N2XH 3x1,5mm^2 за напајање видео-надзора, ЗОП-централе, ПП клапни, противпровалне централе и вентилатора -N2XH 3x1,5mm^2 инсталације осветљења у сутерену објекта у просторијама предвиђеним за санацију таваницe, -N2XH 3x2,5mm^2 инсталације монофазних прикључница опште намене, мале бојлере у простору сутерена - проводника 16mm^2 за уземљење постављених по таваници на ОГ обујмицама. Плаћа се комплет са поновним постављањем и повезивањем инсталационих каблова на оба краја. Позиција обухвата и ситан везни материјал.	пауш.	
3			Испорука, набавка и монтажа флексибилне IC LED траке, у белој боји, 12VDC, IP65, снаге 9,6W/m, а дужине до 2m. За свако слово узети мере на лицу места. Испоручује се у комплету са одговарајућим напојним модулом IP65 за осветљавање рекламних слова. Нијанса беле боје у договору са надзором за заштиту споменика културе. Комплет повезано на постојећи извод и пуштено у исправан рад.	ком	
4.			Испорука, набавка и монтажа каблова у таванском простору на одстојним обујмицама , и у сутерену објекта делом у спуштеном плафону на ПНК каналима, делом на одстојним обујмицама, а делом у зиду испод малетра. Позиција обухвата ситан неспецифицирани материјал као и повезивање инсталационих каблова на оба краја. -N2XH 5x6mm^2	m	
			-N2XH 3x2,5mm^2	m	
			-N2XH 3x1,5mm^2	m	
5.			Испорука, набавка и монтажа надградних флуо светиљки у таванском простору објекта. Светиљке су са 2 флуо цеви од 36W у заштити IP65 са поликарбонатним дифузором и металним качилима са електронском пригушницом.	ком	

6.			Испорука, набавка и монтажа паник надградних светиљки у таванском простору објекта. Светиљке су са лед изворима 230V, IP40 . Паник светиљке имају аутономију рада 3 сата у безнапонском стању. Повезују се на постојећи струјни круг паник расвете каблом N2XH 3x1,5mm^2 који се поставља на ОГ одстојним обујмицама (кабл је предвиђен у позицији II.4)	ком	
7.			Испорука, набавка и монтажа галантерије комплет са ситним неспецифицираним материјалом:		
			- ОГ једнополни прекидач 10A, 230V	ком	
			- ОГ серијски прекидач 10A, 230	ком	
			- ОГ монофазна утичница са поклопцем 16A, 230V	ком	
			УКУПНО СВЕТИЉКЕ И КАБЛОВИ:		
			III. ЗАВРШНИ РАДОВИ И ПРЕДАЈА ИНСТАЛАЦИЈА ИНВЕСТИТОРУ		
Поз			Опис радова	Јед. мере	Јединична цена
1.			Испорука, набавка и премазивање каблова противпожарним премазом E90 у дужини од 1m лево и десно од продора и заптивање продора за каблове противпожарном масом.	пауш.	
2.			Након завршеног рада на извођењу напред наведених инсталација извођач радова је дужан извршити: - крпљење зидова на местима пролаза инсталација - отклањање евентуалних техничких естетских грешака изведених инсталација у објекту - чишћење просторија од шута и одношење истог ван објекта По завршетку прегледа изведених радова извршити испитивање и контролу изведене инсталације обзиром на функционалност, отпор изолације, заштиту од КС и превисоког напона додира, као и прибављање неопходних атеста за добијање употребне дозволе. Израда испитних протокола према свим важећим нормама и прописима: • мерење отпора изолованости главног напојног вода • мерење отпора изолованости проводника, каблова електро опреме и уређаја појединачне и целокупно изведене инсталације • мерење отпора петље квара карактеристичних струјних кругова • мерење непрекидности заштитних проводника • контрола галванских веза металних маса са таксативним навођењем мерних тачака • испитивање заштите од додирног напона у инсталацији • мерење прелазних отпора уземљења • мерење количине осветљаја и слично		

			Након извршених мерења Извођач је дужан да достави Инвеститору све потребне атесте уз оверу добијених вредности. За све изведене радове и уграђени материјал који је сам набавио за потребе извођења ове инсталацијеИзвођач радова је обавезан дати писмену гаранцију у складу са важећим прописима и постојећим уговорним обавезама. Атесте доставити надзорној служби пре уградње опреме. По завршетку испитивања сачинити записнике.	паушп.	
			УКУПНО ЗАВРШНИ РАДОВИ И ПРЕДАЈА ИНСТАЛАЦИЈА ИНВЕСТИТОРУ:		

ПОНУЂАЧ:

М.П.

_____

ПРЕГЛЕД ПОЗИЦИЈА СА ЈЕДИНИЦАМА МЕРЕ И ЈЕДИНИЧНИМ ЦЕНАМА ДОДАТНИХ РАДОВА НА ОБЈЕКТУ ПОШТЕ У АРАЂЕЛОВЦУ

			СТРУКТУРНИ КАБЛОВСКИ СИСТЕМ		
Поз			Опид позиције	Јед. мере	Јединичне цене
1.			Повезивање постојећег телекомуникационог кабла са РЕК-ом	пауш.	
2.			Физичка заштита постојећих утичница RJ 45 у сутерену објекта, те по завршеном послу испитивање инсталације, као и достава атеста за свако прикључно место у сутерену објекта.	пауш.	
3.			За радове који се не могу нормирати или на други начин предвидети обрачун се врши по 1 норма часу	нч	
			СТРУКТУРНИ КАБЛОВСКИ СИСТЕМ УКУПНО:		

			Напомена: Објекат је покривен, системом контроле приступа и системом видео надзора.Демонтажу елемената наведених система, поновну монтажу истих и програмирање централе урадити преко овлашћеног сервисера од стране ЈП "Пошта Србије"		

			ВИДЕО НАДЗОР		
1.			Демонтажа и поновна монтажа спољних камера	ком	
2.			За радове који се не могу нормирати или на други начин предвидети обрачун севрши по 1 норма часу	нч	
3.			По завршеном послу и извођењу свих врста радова потребно је обезбедити функционално испитивање и пуштање у рад	пауш.	
			ВИДЕО НАДЗОР УКУПНО:		

			АЛАРМНИ СИСТЕМ		
1.			Демонтажа и поновна монтажа ИЦ сензора	ком	
2.			Демонтажа и поновна монтажа ЛЦД тастатуре	ком	
3.			Ситан потрошни материјал и непредвиђени трошкови	пауш.	
4			Испитивање инсталације и пуштање у рад система	пауш.	
			АЛАРМНИ СИСТЕМ УКУПНО:		

			ИНТЕРФОНСКИ СИСТЕМ		
1.			Демонтажа и поновна монтажа интерфонског панела	ком	
2.			По завршеном послу , потребно је обезбедити пуштање у рад интерфонског система	пауш.	
			ИНТЕРФОНСКИ СИСТЕМ УКУПНО:		

			АУТОМАТСКА ДОЈАВА ПОЖАРА		
			Напомена:Објекат је покривен јединственим системом за аутоматску дојаву пожара.Демонтажу елемената система, те монтажу елемената система урадити преко овлашћеног сервисера од стране ЈП "Пошта Србије".		

1.			Развезивање,демонтажа, поновна монтажа и повезивање оптичких јављача пожара	ком	
2.			Набавка, испорука и монтажа адресабилног јављача пожара, филтрекс систем сензора	ком	
3.			Развезивање, демонтажа, поновна монтажа и повезивање ручних јављача пожара у поткровљу објекта	ком	
4.			Развезивање, демонтажа, поновна монтажа и повезивање сирене у поткровљу објекта	ком	
5.			Демонтажа и поновна монтажа оптичких јављача пожара у сутерену објекта	ком	
6.			Демонтажа и поновна монтажа ручних јављача у сутерену објекта	ком	
7.			Демонтажа и поновна монтажа сирене у сутерену објекта	ком	
8.			Испорука и полагање кабла JH(St)H 2x2x0,8mm	м	
9.			Испорука и полагање кабла NHXHX FE180 E30 3x1,5mm2	м	
10.			Повезивање централе АДП-а на Moscad	пауш.	
11.			Испитивање инсталације, подешавање параметара система, те пуштање у рад истог	пауш.	
			АУТОМАТСКА ДОЈАВА ПОЖАРА УКУПНО:		

ПОНУЂАЧ

М.П.

_____

МАШИНСКИ РАДОВИ

ПРЕГЛЕД ПОЗИЦИЈА СА ЈЕДИНИЦАМА МЕРЕ И ЈЕДИНИЧНИМ ЦЕНАМА ДОДАТНИХ РАДОВА НА ОБЈЕКТУ ПОШТЕ У АРАЂЕЛОВИЦУ

1			**РАДИЈАТОРСКО ГРЕЈАЊЕ**		
Поз			Опис позиције	Јед. мере	Јединична цена
1			Пражњење инсталације радијаторског грејања	пауш.	
2			Демонтажа и поновна монтажа отвореног експанзионог суда на тавану објекта (~12m од коте терена) са прикључном опремом и изолацијом, V=300L, Ø600mm, H=1180 mm, термички изолованог минералном вуном 100 mm у АЛ фолији. Предвидети замену изолације.	ком.	
3			Демонтажа и поновна монтажа ослонца експанзионих судова од челичних профила на тавану објекта (~12m од коте терена)	пауш.	
4			Демонтажа и поновна монтажа дела хоризонталног цевног развода подплафонски вођеног у сутерену објекта. Позиција обухвата сечење цеви, поновну монтажу истих цеви по завршеним радовима на санацији таванице сутерена, чишћење и површинску заштиту		
			темељном бојом на месту вара. Позицију усагласити са обимом и потребама грађевинских радова који се односе на санацију таванице сутерена објекта.	пауш.	
5			Набавка, испорука и монтажа полиетиленске изолације за део хоризонталног цевног развода: Ф28 mm	m'	
			Ф35 mm	m'	
			Ф42 mm	m'	
			Ф48 mm	m'	
6			Демонтажа и поновна монтажа два алуминијумска ливена радијатора VOX 600/80 на тавану (укупно 40 чл.), који нису повезани на цевну мрежу. Након монтаже предвидети израду веза бешавним цевима f 21,3 x 2,0 mm и њихово повезивање на постојећу цевну мрежу радијаторског грејања. Позиција обухвата чишћење, површинску заштиту темељном бојом и бојење радијаторских веза у боју по избору Инвеститора	компл	
7			Пуњење инсталације радијаторског грејања, хладна и топла проба	пауш.	
2			**КЛИМАТИЗАЦИЈА И ВЕНТИЛАЦИЈА**		
1			Демонтажа и поновна монтажа фреонског развода за климатизацију. Позиција обухвата следеће радње: -Извлачење фреона из инсталације у спољну јединицу или у рекуператор, -Демонтажу два разделника за Cu развод, -Сечење бакарних цеви на местима где је потребно водећи рачуна да се остави 10 цм од продора, како би накнадно било могуће извршити поновну монтажу Cu цеви,		

			-Након поновног спајања фреонског развода, а пре испирања инсталације потребно је извршити заштиту спољашње и унутрашњих јединица. Потребно је да се свака од 17 унутрашња јединица "скине" са инсталације, да се уради by pass, како би се иста заштитила од нечистоћа у самој фреонској инсталацији.		
			- Чишћење инсталације -Прикључење свих унутрашњих јединица на фреонску инсталацију -Вакумирање система, испитивање система на висок притисак азотом, пуњење инсталације фреоном и функционална проба	пауш.	
2			Набавка, испорука и монтажа бакарних цеви за расхладни медијум. Позиција обухвата материјал за спајање цеви, фитинг, носаче и други ситан потребан материјал за извођење цевне мреже од бакарних цеви: Ф 6,35x0,9 (1/4")	m'	
			Ф 9,52x0,9 (3/8")	m'	
			Ф 12,7x0,9 (1/2")	m'	
			Ф 15,88x1 (5/8")	m'	
			Ф 19,05x1 (3/4")	m'	
			Ф 22,2x1 (7/8")	m'	
			Ф 28,58x1 (1 1/8")	m'	
3			Набавка, испорука и монтажа топлотне изолације Armaflex или одговарајуће за бакарних цеви, рачве и разделнике. Позиција обухвата материјал за лепљење и спајање: Ф 6,35x0,9 (1/4")	m'	
			Ф 9,52x0,9 (3/8")	m'	
			Ф 12,7x0,9 (1/2")	m'	
			Ф 15,88x1 (5/8")	m'	
			Ф 19,05x1 (3/4")	m'	
			Ф 22,2x1 (7/8")	m'	
			Ф 28,58x1 (1 1/8")	m'	
4			Набавка, испорука и монтажа ПВЦ цеви за одвод конденза: Ф 25	m'	
			Ф 32	m'	
5			Демонтажа и поновна монтажа дела ПВЦ цевовода за одвод конденза смештеног у сутерену објекта.	пауш.	
6			Демонтажа и поновна монтажа савитљивог вентилационог канала учајној кухињи и прикључка Ф600/Ф229mm од поцинкованог лима (спој ПП клапне и савитљивог неизолованог канала)	пауш.	
7			Демонтажа и поновна монтажа вентилације тоалета и блокиране просторије, савитљивих неизолованих канала и ПВ вентила	пауш.	
8			Демонтажа и поновна монтажа посојеће спољне јединице клима уређаја, како би се несметано изводили радови на фасади	пауш.	
9			Монтажа постојеће унутрашње јединице за монтажу на зид (парапет) просторије произвођача LG, тип ARNU09GVEA2. Позиција обухвата повезивање унуташње јединице на фреонски развод као и на PVC мрежу за одвод кондензата	компл	

ПОНУЂАЧ:

М.П.

4. УСЛОВИ ЗА УЧЕШЋЕ У ПОСТУПКУ ЈАВНЕ НАБАВКЕ ИЗ ЧЛАНА 75. И ЧЛАНА 76. ЗАКОНА И УПУТСТВО КАКО СЕ ДОКАЗУЈЕ ИСПУЊЕНОСТ УСЛОВА

4.1 ОБАВЕЗНИ УСЛОВИ ЗА УЧЕШЋЕ У ПОСТУПКУ ЈАВНЕ НАБАВКЕ ИЗ ЧЛАНА 75. ЗАКОНА

Понуђач, да би учествовао у предметном поступку јавне набавке, мора да испуњава обавезне услове прописане чланом 75. Закона, наведене овом конкурсном документацијом.

1. да је регистрован код надлежног органа, односно уписан у одговарајући регистар.

2. да он и његов законски заступник није осуђиван за неко од кривичних дела као члан организоване криминалне групе, да није осуђиван за кривична дела против привреде, кривична дела против заштите животне средине, кривично дело примања или давања мита, кривично дело преваре.

3. да је измирио доспеле порезе, доприносе и друге јавне дажбине у складу са прописима Републике Србије или стране државе када има седиште на њеној територији.

4. да је поштовао обавезе које произилазе из важећих прописа о заштити на раду, запошљавању и условима рада, заштити животне средине, као и да нема забрану обављања делатности која је на снази у време подношења понуда.

4.2 ДОДАТНИ УСЛОВИ ЗА УЧЕШЋЕ У ПОСТУПКУ ЈАВНЕ НАБАВКЕ ИЗ ЧЛАНА 76. ЗАКОНА

Понуђач, да би учествовао у предметном поступку јавне набавке, мора да испуњава додатне услове прописане чланом 76. Закона, наведене овом конкурсном документацијом.

1. **Извештај о бонитету за јавну набавку, издат од стране Агенције за привредне регистре,** или **Потврду о броју дана неликвидности издату од стране Народне банке Србије** да располаже **финансијским капацитетом** тј. да у периоду од 01.11.2015. године до 30.04.2016. године, није био неликвидан дуже од 7 (седам) дана, као доказ да понуђач располаже неопходним финансијским капацитетом.

Уколико понуду подноси група понуђача, довољно је да наведени услов испуни само један од понуђача, односно сви учесници заједничке понуде наведени услов испуњавају заједно;

2. **може да изврши обилазак објекта пре подношења понуде;**

3. да располаже довољним **кадровским капацитетом**, и то:

а) да има најмање 1 (једно) ангажовано лице у радном односу (на неодређено или одређено време) или ван радног односа са лиценцом: **410 или 411; 430; 450; 453,** који ће бити одређени за одговорне извођача радова, **за које понуђач доставља:**

- копију радних књижица или копију уговора о раду као и копије образаца М пријава-промена и одјава на обавезно социјално осигурање (уколико су лица у радном односуна неодређено или одређено време) односно **копије уговора о обављању привремених и повремених послова или копије уговора о делу** (уколико су лице ван радног односа) као доказ да су одговорни извођачи радова за које се доставља лиценца ангажоваи код понуђача,
- копију лиценце и Потврду о важењу лиценци издатих од стране Инжењерске коморе Србије који морају бити важећи на дан отварања понуда;

б) Изјаве одговорног извођача радова, са лиценцом **410 или 411; 430, 450, 453,** да имају најмање 5 година радног искуства на извођењу радова на објектима високоградње **(Прилог 1)**;

в) Референц листе (Прилог 2) са референцом обављених послова истоврсних радовима који су предмет ове јавне набавке за одговорног извођача радова, са лиценцом: **410 или 411; 430; 453; 453,** на најмање 2 објекта високоградње минималне површине 500m2, у периоду од 5 (пет) година до дана објављивања позива за подношење понуда.

Референц листу попуњава, потписује и оверава својим лиценцним печатом сам одговорни извођач радова;

г) да има ангажованог руководиоца радова на градилишту који ће бити обавезан да присуствује извођењу радова на градилишту током радног времена током трајања рока за извођење радова, за кога понуђач доставља попуњену и потписану **Изјаву понуђача (Прилог 3),** коју мора и руководилац радова на градилилишту, потписати и оверити лиценцним печатом.

4. да располаже неопходним **пословним капацитетом** понуђач доставља:
- Списак изведених радова, упериоду од 5 (пет) година до дана објављивања позива за подношење понуда, из пододељка 4.6 ове конкурсне документације, који мора бити попуњен, оверен печатом и потписан од стране овлашћеног лица понуђача;
- Потврду/е из пододељка 4.6.1 ове конкурсне документације, која мора бити попуњена, оверена печатом и потписана од стране овлашћеног лица Инвеститора / Извођача радова, као доказ да је понуђач у периоду од 5 (пет) година до дана објављивања позива за подношење понуда, у уговореном року и квалитету извршио радове;

Понуђач може доставити Потврду о изведеним радовима и на обрасцима других Наручиоца радова уколико иста садржи све елементе које садржи Потврда о изведеним радовима из пододељка 4.6.1 из ове конкурсне документације.

Уколико достављена Потврду о изведеним радовима и на обрасцима других Наручиоца радова не садрже све елементе како је захтевано датим обрасцем у овој конкурсној документацији, исте ће се сматрати неприхватљивом и неће се узети у разматрање.

- копију/е референтног/их уговора за изведене радове на изради фасаде и реконструкцији дрвених кровних конструкција или уговоре где су радове на изради фасаде и реконструкцији дрвених кровних конструкција део укупно изведених радова, у последњих 5 (пет) година до дана објављивања позива за подношење понуда, у минималном укупном износу од 8.000.000,00 динара без ПДВ по свим уговорима, при

чему минимална вредност изведених радова по једном уговору износи најмање 2.000.000,00 динара без ПДВ.

Уз сваки достављени референтни уговор понуђач је у обавези да достави:
- копије прве и последње стране окончане ситуације (или рекапитулације) по том уговору, где се јасно виде потписи и печати надзора и овера Инвеститора

Доказом референтности сматраће се само они уговори који у потпуности испуњавају све наведене услове.

5. као доказ професионалне одговорности за штету причињену другој страни, односно трећем лицу, понуђач доставља **копију важеће полисе осигурања од професионалне одговорности** у складу са чланом 129а Закона о планирању и изградњи.

Понуда понуђача која не садржи било који доказ о испуњењу додатних услова, биће одбијена као неприхватљива.

6. да располаже довољним **техничким капацитетом**, за механизацију и опрему, потребну за извођење радова за које подноси понуду, и то најмање:
- 1 апарат за заваривање;
- 1 брусилица;
- 1 транспортно возило минималне носивости 2,5t;
- 1 грађевинска скела минимум 300m2.

Технички капацитет за извођење радова за које подноси понуду, Понуђач доказује достављањем:
- копије извода из пописне листе са означеним позицијама закључно са 31.12.2015. године **или**
- копије Уговора о закупу **или**
- копије Уговора коришћењу опреме **или**
- копије рачуна (уколико је нешто са листе набављено у текућој години).

За транспортно возило из тачке 6. став 1. алинеја 3. се као доказ доставља и копија очитане важеће саобраћајне дозволе и копија важеће полисе осигурања.

Понуда понуђача која не садржи било који доказ о испуњењу додатних услова, биће одбијена као неприхватљива.

4.3 УПУТСТВО КАКО СЕ ДОКАЗУЈЕ ИСПУЊЕНОСТ УСЛОВА

4.3.1 Доказивање испуњености услова из члана 75. и члана 76. Закона за правна лица као понуђаче.

Испуњеност обавезних услова, из члана 75. Закона, за учешће у поступку јавне набавке, правно лице, као понуђач доказује достављањем следећих доказа:

1. Извода из регистра Агенције за привредне регистре, односно извода из регистра надлежног Привредног суда, као доказ да је понуђач регистрован код надлежног органа, односно уписан у одговарајући регистар.

2. Извода из казнене евиденције, односно уверења Основног суда на чијем подручју се налази седиште домаћег правног лица, односно седиште представништва или огранка страног правног лица, којим се потврђује да правно лице није осуђивано за кривична дела против привреде, кривична дела против животне средине, кривично дело примања или давања мита, кривично дело преваре;

Извода из казнене евиденције Посебног одељења за организовани криминал Вишег суда у Београду, којим се потврђује да правно лице није осуђивано за неко од кривичних дела организованог криминала;

Извода из казнене евиденције, односно уверења надлежне полицијске управе МУП-а, којим се потврђује да законски заступник понуђача није осуђиван за кривична дела против привреде, кривична дела против животне средине, кривично дело примања или давања мита, кривично дело преваре и неко од кривичних дела као члан организоване криминалне групе (захтев се може поднети према месту рођења или према месту пребивалишта законског заступника).

Докази из ове тачке не могу бити старији од 2 (два) месеца пре отварања понуда.

3. Уверења Пореске управе Министарства финансија, да је измирио доспеле порезе и доприносе **и уверења надлежне локалне самоуправе** да је измирио обавезе по основу изворних локалних јавних прихода.

Докази из ове тачке, не могу бити старији од 2 (два) месеца пре отварања понуда.

4. Изјаву понуђача, односно сваког члана групе понуђача, односно подизвођача, из Поддодељка 4.4 Конкурсне документације попуњену, оверену печатом и потписану од стране овлашћеног лица понуђача односно сваког члана групе понуђача, односно подизвођача.

Испуњеност додатних услова, из члана 76. Закона, правно лице, доказује достављањем следећих доказа:

1. Извештај о бонитету за јавну набавку, издат од стране Агенције за привредне регистре, или **Потврду о броју дана неликвидности издату од стране Народне банке Србије** да располаже **финансијским капацитетом** тј. да у периоду од 01.11.2015. године до 30.04.2016. године, није био неликвидан дуже од 7 (седам) дана, као доказ да понуђач располаже неопходним финансијским капацитетом.

Уколико понуду подноси група понуђача, довољно је да наведени услов испуни само један од понуђача, односно сви учесници заједничке понуде наведени услов испуњавају заједно;

2. Заинтересовано лице може извршити обилазак објекта пре подношења понуде на којем ће се изводити радови, сваког петка почев од првог петка након објављивања позива за подношење понуда, а најкасније 5 дана до истека рока за подношење понуда, у времену од 10,00 до 15,00 сати, на адреси објекта Наручиоца: пошта 34300 Аранђеловац, улица Илије Гарашанина 28 за сва заинтересована лица.

Заинтересовано лице је у обавези да најкасније 3 (три) дана пре заказаног датума обиласка, Наручиоцу потврди свој долазак путем путем електронске поште на e-mail: postanabavka@ptt.rs или факс број 011/3022-198, сваког радног дана од 08,00 до 15,00

часова, са назнаком "Писано овлашћење за лица која ће присуствовати обиласку објекта за јавну набавку број 69/2016".

У писаном овлашћењу треба навести имена и презимена свих лица која ће присуствовати обиласку са унетим бројем личне карте сваког наведена лица. Писано овлашћење мора бити потписано од стране директора и оверено печатом.

Обилазак објекта поште 34300 Аранђеловац, улица Илије Гарашанина 28, у наведеним терминима, биће омогућен само лицима за која је достављено писано овлашћење на претходно описан начин.

Објекат могу обићи законски заступници заинтересованог лица или лица којима је дато овлашћење на напред наведени начин. У случају да обилазак објекта врши лице овлашћено од стране законског заступника заинтересованог лица, потребно је да приложи пуномоћје дато од законског заступника заинтересованог лица.

Обилазак објекта није обавезан.

Приликом обиласка објекта није дозвољено фотографисање објекта.

3. да располаже довољним **кадровским капацитетом**, и то:

а) да има најмање 1 (једно) ангажовано лице у радном односу (на неодређено или одређено време) или ван радног односа са лиценцом: **410 или 411; 430; 450; 453,** који ће бити одређени за одговорне извођача радова, **за које понуђач доставља:**

- копију радних књижица или копију уговора о раду као и копије образаца М пријава-промена и одјава на обавезно социјално осигурање (уколико су лица у радном односуна неодређено или одређено време) односно **копије уговора о обављању привремених и повремених послова или копије уговора о делу** (уколико су лице ван радног односа) као доказ да су одговорни извођачи радова за које се доставља лиценца ангажоваи код понуђача,

- копија лиценци и Потврда о важењу лиценци издатих од стране Инжењерске коморе Србије који морају бити важећи на дан отварања понуда;

б) Изјаве одговорног извођача радова, са лиценцом **410 или 411; 430, 450, 453,** да имају најмање 5 година радног искуства на извођењу радова на објектима високоградње **(Прилог 1)**;

в) Референц листе (Прилог 2) са референцом обављених послова истоврсних радовима који су предмет ове јавне набавке за одговорног извођача радова, са лиценцом: **410 или 411; 430; 453; 453,**, на најмање 2 објекта високоградње минималне површине 500m2. у периоду од 5 (пет) година до дана објављивања позива за подношење понуда;

Референц листу попуњава, потписује и оверава својим лиценцним печатом сам одговорни извођач радова;

г) да има ангажованог руководиоца радова на градилишту који ће бити обавезан да присуствује извођењу радова на градилишту током радног времена током трајања рока за извођење радова, за кога понуђач доставља попуњену и потписану **Изјаву понуђача (Прилог 3),** коју мора и руководилац радова на градилилишту, потписати и оверити лиценцним печатом.

4. да располаже неопходним **пословним капацитетом** понуђач доставља:

- **Списак изведених радова, упериоду од 5 (пет) година до дана објављивања позива за подношење понуда**, из пододељка 4.6 ове конкурсне документације, који мора бити попуњен, оверен печатом и потписан од стране овлашћеног лица понуђача;
- **Потврду/е** из пододељка 4.6.1 ове конкурсне документације, која мора бити попуњена, оверена печатом и потписана од стране овлашћеног лица Инвеститора / Извођача радова, као доказ да је понуђач у периоду од 5 (пет) година до дана објављивања позива за подношење понуда, у уговореном року и квалитету извршио радове;

Понуђач може доставити Потврду о изведеним радовима и на обрасцима других Наручиоца радова уколико иста садржи све елементе које садржи Потврда о изведеним радовима из пододељка 4.6.1 из ове конкурсне документације.

Уколико достављена Потврду о изведеним радовима и на обрасцима других Наручиоца радова не садрже све елементе како је захтевано датим обрасцем у овој конкурсној документацији, исте ће се сматрати неприхватљивом и неће се узети у разматрање.

- **копију/е референтног/их уговора** за изведене радове на изради фасаде и реконструкцији дрвених кровних конструкција или уговоре где су радове на изради фасаде и реконструкцији дрвених кровних конструкција део укупно изведених радова, у последњих 5 (пет) година до дана објављивања позива за подношење понуда, у минималном укупном износу од 8.000.000,00 динара без ПДВ по свим уговорима, при чему минимална вредност изведених радова по једном уговору износи најмање 2.000.000,00 динара без ПДВ.

Уз сваки достављени референтни уговор понуђач је у обавези да достави:

- копије прве и последње стране окончане ситуације (или рекапитулације) по том уговору, где се јасно виде потписи и печати надзора и овера Инвеститора

Доказом референтности сматраће се само они уговори који у потпуности испуњавају све наведене услове.

5. као доказ професионалне одговорности за штету причињену другој страни, односно трећем лицу, понуђач доставља копију важеће полисе осигурања од професионалне одговорности у складу са чланом 129а Закона о планирању и изградњи.

Понуда понуђача која не садржи било који доказ о испуњењу додатних услова, биће одбијена као неприхватљива.

6. да располаже довољним **техничким капацитетом**, за механизацију и опрему, потребну за извођење радова за које подноси понуду, и то најмање:

- 1 апарат за заваривање;
- 1 брусилица;
- 1 транспортно возило минималне носивости 2,5t;
- 1 грађевинска скела минимум 300m2.

Технички капацитет за извођење радова за које подноси понуду, Понуђач доказује достављањем:

- копије извода из пописне листе са означеним позицијама закључно са 31.12.2015. године **или**

- копије Уговора о закупу **или**
- копије Уговора коришћењу опреме **или**
- копије рачуна (уколико је нешто са листе набављено у текућој години).

За транспортно возило из тачке 6. став 1. алинеја 3. се као доказ доставља и копија очитане важеће саобраћајне дозволе и копија важеће полисе осигурања.

Понуда понуђача која не садржи било који доказ о испуњењу додатних услова, биће одбијена као неприхватљива.

4.3.2 Доказивање испуњености услова из члана 75. Закона и члана 76. Закона за предузетнике као понуђаче

Испуњеност обавезних услова, из члана 75. Закона, за учешће у поступку јавне набавке, предузетник, као понуђач доказује достављањем следећих доказа:

1. Извода из регистра Агенције за привредне регистре, односно извода из регистра надлежног Привредног суда, као доказ да је понуђач регистрован код надлежног органа, односно уписан у одговарајући регистар.

1. Извода из казнене евиденције, односно уверење надлежне полицијске управе МУП-а, којим се потврђује да није осуђиван за неко од кривичних дела као члан организоване криминалне групе, да није осуђиван за кривична дела против привреде, кривична дела против животне средине, кривично дело примања или давања мита, кривично дело преваре (захтев се може поднети према месту рођења или према месту пребивалишта).

Доказ не може бити старији од два месеца пре отварања понуда.

3. Уверења Пореске управе Министарства финансија, да је измирио доспеле порезе и доприносе **и уверења надлежне локалне самоуправе** да је измирио обавезе по основу изворних локалних јавних прихода.

Докази из ове тачке, не могу бити старији од 2 (два) месеца пре отварања понуда.

4. Изјаву понуђача, односно сваког члана групе понуђача, односно подизвођача, из Пододељка 4.4 Конкурсне документације, попуњену, оверену печатом и потписану од стране овлашћеног лица понуђача, односно члана групе понуђача, односно подизвођача.

Испуњеност додатних услова, из члана 76. Закона, предузетник, доказује достављањем следећих доказа:

1. Извештај о бонитету за јавну набавку, издат од стране Агенције за привредне регистре, или **Потврду о броју дана неликвидности издату од стране Народне банке Србије** да располаже **финансијским капацитетом** тј. да у периоду од 01.11.2015. године до 30.04.2016. године, није био неликвидан дуже од 7 (седам) дана, као доказ да понуђач располаже неопходним финансијским капацитетом.

Уколико понуду подноси група понуђача, довољно је да наведени услов испуни само један од понуђача, односно сви учесници заједничке понуде наведени услов испуњавају заједно.

2. Заинтересовано лице може извршити обилазак објекта пре подношења понуде на којем ће се изводити радови, сваког петка почев од првог петка након објављивања позива за подношење понуда, а најкасније 5 дана до истека рока за подношење понуда, у времену од 10,00 до 15,00 сати, на адреси објекта Наручиоца: пошта 34300 Аранђеловац, улица Илије Гарашанина 28 за сва заинтересована лица.

Заинтересовано лице је у обавези да најкасније 3 (три) дана пре заказаног датума обиласка, Наручиоцу потврди свој долазак путем путем електронске поште на e-mail: postanabavka@ptt.rs или факс број 011/3022-198, сваког радног дана од 08,00 до 15,00 часова, са назнаком "Писано овлашћење за лица која ће присуствовати обиласку објекта за јавну набавку број 69/2016".

У писаном овлашћењу треба навести имена и презимена свих лица која ће присуствовати обиласку са унетим бројем личне карте сваког наведена лица. Писано овлашћење мора бити потписано од стране директора и оверено печатом.

Обилазак објекта поште 34300 Аранђеловац, улица Илије Гарашанина 28, у наведеним терминима, биће омогућен само лицима за која је достављено писано овлашћење на претходно описан начин.

Објекат могу обићи законски заступници заинтересованог лица или лица којима је дато овлашћење на напред наведени начин. У случају да обилазак објекта врши лице овлашћено од стране законског заступника заинтересованог лица, потребно је да приложи пуномоћје дато од законског заступника заинтересованог лица.

Обилазак објекта није обавезан.

Приликом обиласка објекта није дозвољено фотографисање објекта.

3. да располаже довољним **кадровским капацитетом**, и то:

а) да има најмање 1 (једно) ангажовано лице у радном односу (на неодређено или одређено време) или ван радног односа са лиценцом: **410 или 411; 430; 450; 453,** који ће бити одређени за одговорне извођача радова, **за које понуђач доставља:**

- копију радних књижица или копију уговора о раду као и копије образаца М пријава-промена и одјава на обавезно социјално осигурање (уколико су лица у радном односуна неодређено или одређено време) односно **копије уговора о обављању привремених и повремених послова или копије уговора о делу** (уколико су лице ван радног односа) као доказ да су одговорни извођачи радова за које се доставља лиценца ангажоваи код понуђача**, копија лиценци; потврда** о важењу лиценци издатих од стране Инжењерске коморе Србије који морају бити важећи на дан отварања понуда;

б) Изјаве одговорног извођача радова, са лиценцом **410 или 411; 430, 450, 453,** да имају најмање 5 година радног искуства на извођењу радова на објектима високоградње **(Прилог 1)**;

в) Референц листе (Прилог 2) са референцом обављених послова истоврсних радовима који су предмет ове јавне набавке за одговорног извођача радова, са лиценцом: **410 или 411; 430; 453; 453,,** на најмање 2 објекта високоградње минималне површине 500m2. у периоду од 5 (пет) година до дана објављивања позива за подношење понуда;

Референц листу попуњава, потписује и оверава својим лиценцним печатом сам одговорни извођач радова;

г) да има ангажованог руководиоца радова на градилишту који ће бити обавезан да присуствује извођењу радова на градилишту током радног времена током трајања рока за извођење радова, за кога понуђач доставља попуњену и потписану **Изјаву понуђача (Прилог 3),** коју мора и руководилац радова на градилилишту, потписати и оверити лиценцним печатом.

4. да располаже неопходним **пословним капацитетом** понуђач доставља:
- **Списак изведених радова, упериоду од 5 (пет) година до дана објављивања позива за подношење понуда**, из пододељка 4.6 ове конкурсне документације, који мора бити попуњен, оверен печатом и потписан од стране овлашћеног лица понуђача;
- **Потврду/е** из пододељка 4.6.1 ове конкурсне документације, која мора бити попуњена, оверена печатом и потписана од стране овлашћеног лица Инвеститора / Извођача радова, као доказ да је понуђач у периоду од 5 (пет) година до дана објављивања позива за подношење понуда, у уговореном року и квалитету извршио радове;

Понуђач може доставити Потврду о изведеним радовима и на обрасцима других Наручиоца радова уколико иста садржи све елементе које садржи Потврда о изведеним радовима из пододељка 4.6.1 из ове конкурсне документације.

Уколико достављена Потврду о изведеним радовима и на обрасцима других Наручиоца радова не садрже све елементе како је захтевано датим обрасцем у овој конкурсној документацији, исте ће се сматрати неприхватљивом и неће се узети у разматрање.

- **копију/е референтног/их уговора** за изведене радове на изради фасаде и реконструкцији дрвених кровних конструкција или уговоре где су радове на изради фасаде и
реконструкцији дрвених кровних конструкција део укупно изведених радова, у последњих 5 (пет) година до дана објављивања позива за подношење понуда, у минималном укупном износу од 8.000.000,00 динара без ПДВ по свим уговорима, при чему минимална вредност изведених радова по једном уговору износи најмање 2.000.000,00 динара без ПДВ.

Уз сваки достављени референтни уговор понуђач је у обавези да достави:
- копије прве и последње стране окончане ситуације (или рекапитулације) по том уговору, где се јасно виде потписи и печати надзора и овера Инвеститора

Доказом референтности сматраће се само они уговори који у потпуности испуњавају све наведене услове.

5. као доказ професионалне одговорности за штету причињену другој страни, односно трећем лицу, понуђач доставља **копију важеће полисе осигурања од професионалне одговорности** у складу са чланом 129а Закона о планирању и изградњи.

Понуда понуђача која не садржи било који доказ о испуњењу додатних услова, биће одбијена као неприхватљива.

6. да располаже довољним **техничким капацитетом**, за механизацију и опрему, потребну за извођење радова за које подноси понуду, и то најмање:
- 1 апарат за заваривање;

- 1 брусилица;
- 1 транспортно возило минималне носивости 2,5t;
- 1 грађевинска скела минимум 300m2.

Технички капацитет за извођење радова за које подноси понуду, Понуђач доказује достављањем:

- копије извода из пописне листе са означеним позицијама закључно са 31.12.2015. године **или**
- копије Уговора о закупу **или**
- копије Уговора коришћењу опреме **или**
- копије рачуна (уколико је нешто са листе набављено у текућој години).

За транспортно возило из тачке 6. став 1. алинеја 3. се као доказ доставља и копија очитане важеће саобраћајне дозволе и копија важеће полисе осигурања.

Понуда понуђача која не садржи било који доказ о испуњењу додатних услова, биће одбијена као неприхватљива.

4.3.3 Доказивање испуњености услова из члана 75. Закона и члана 76. Закона за физичка лица као понуђаче

Испуњеност обавезних услова, из члана 75. Закона, за учешће у поступку јавне набавке, физичко лице, као понуђач доказује достављањем следећих доказа:

1. Извода из казнене евиденције, односно уверења надлежне полицијске управе Министарства унутрашњих послова да није осуђиван за неко од кривичних дела као члан организоване криминалне групе, да није осуђиван за кривична дела против привреде, кривична дела против животне средине, кривично дело примања или давања мита, кривично дело преваре (захтев се може поднети према месту рођења или према месту пребивалишта).
Доказ не може бити старији од 2 (два) месеца пре отварања понуда.

2. Уверења Пореске управе Министарства финансија да је измирио доспеле порезе и доприносе **и уверења надлежне управе локалне самоуправе** да је измирио обавезе по основу изворних локалних јавних прихода.
Докази не могу бити старији од 2 (два) месеца пре отварања понуда .

3. Изјаву понуђача, односно сваког члана групе понуђача, односно подизвођача, из Одељка 4.4 Конкурсне документације, попуњену, оверену печатом и потписану од стране овлашћеног лица понуђача, односно члана групе понуђача, односно подизвођача.

Испуњеност додатних услова, из члана 76. Закона, физичко лице доказује достављањем следећих доказа:

1. Изјаву дату под пуном материјалном и кривичном одговорношћу, да понуђач разполаже неопходним финансијским капацитетом, односно финасијским средствима, неопходним за извршење уговорних обавеза по овој јавној набавци, оверену од стране физичког лица као понуђача (Пододељак 4.5 конкурсне документације).

2. Заинтересовано лице може извршити обилазак објекта пре подношења понуде на којем ће се изводити радови, сваког петка почев од првог петка након објављивања позива за подношење понуда, а најкасније 5 дана до истека рока за подношење понуда, у времену од 10,00 до 15,00 сати, на адреси објекта Наручиоца: пошта 34300 Аранђеловац, улица Илије Гарашанина 28 за сва заинтересована лица.

Заинтересовано лице је у обавези да најкасније 3 (три) дана пре заказаног датума обиласка, Наручиоцу потврди свој долазак путем путем електронске поште на e-mail: postanabavka@ptt.rs или факс број 011/3022-198, сваког радног дана од 08,00 до 15,00 часова, са назнаком "Писано овлашћење за лица која ће присуствовати обиласку објекта за јавну набавку број 69/2016".

У писаном овлашћењу треба навести имена и презимена свих лица која ће присуствовати обиласку са унетим бројем личне карте сваког наведена лица. Писано овлашћење мора бити потписано од стране директора и оверено печатом.

Обилазак објекта поште 34300 Аранђеловац, улица Илије Гарашанина 28, у наведеним терминима, биће омогућен само лицима за која је достављено писано овлашћење на претходно описан начин.

Објекат могу обићи законски заступници заинтересованог лица или лица којима је дато овлашћење на напред наведени начин. У случају да обилазак објекта врши лице овлашћено од стране законског заступника заинтересованог лица, потребно је да приложи пуномоћје дато од законског заступника заинтересованог лица.

Обилазак објекта није обавезан.

Приликом обиласка објекта није дозвољено фотографисање објекта.

3. да располаже довољним **кадровским капацитетом**, и то:

а) да има најмање 1 (једно) ангажовано лице у радном односу (на неодређено или одређено време) или ван радног односа са лиценцом: **410 или 411; 430; 450; 453,** који ће бити одређени за одговорне извођача радова, **за које понуђач доставља:**

- копију радних књижица или копију уговора о раду као и копије образаца М пријава-промена и одјава на обавезно социјално осигурање (уколико су лица у радном односуна неодређено или одређено време) односно **копије уговора о обављању привремених и повремених послова или копије уговора о делу** (уколико су лице ван радног односа) као доказ да су одговорни извођачи радова за које се доставља лиценца ангажоваи код понуђача,

- копија лиценци и Потврда о важењу лиценци издатих од стране Инжењерске коморе Србије који морају бити важећи на дан отварања понуда;

б) Изјаве одговорног извођача радова, са лиценцом **410 или 411; 430, 450, 453,** да имају најмање 5 година радног искуства на извођењу радова на објектима високоградње **(Прилог 1)**;

в) Референц листе (Прилог 2) са референцом обављених послова истоврсних радовима који су предмет ове јавне набавке за одговорног извођача радова, са лиценцом: **410 или 411; 430; 453; 453,** на најмање 2 објекта високоградње минималне површине 500m2. у периоду од 5 (пет) година до дана објављивања позива за подношење понуда;

Референц листу попуњава, потписује и оверава својим лиценцним печатом сам одговорни извођач радова;

г) да има ангажованог руководиоца радова на градилишту који ће бити обавезан да присуствује извођењу радова на градилишту током радног времена током трајања рока за извођење радова, за кога понуђач доставља попуњену и потписану **Изјаву понуђача (Прилог 3),** коју мора и руководилац радова на градилилишту, потписати и оверити лиценцним печатом.

4. да располаже неопходним **пословним капацитетом** понуђач доставља:
- **Списак изведених радова, упериоду од 5 (пет) година до дана објављивања позива за подношење понуда**, из пододељка 4.6 ове конкурсне документације, који мора бити попуњен, оверен печатом и потписан од стране овлашћеног лица понуђача;
- **Потврду/е** из пододељка 4.6.1 ове конкурсне документације, која мора бити попуњена, оверена печатом и потписана од стране овлашћеног лица Инвеститора / Извођача радова, као доказ да је понуђач у периоду од 5 (пет) година до дана објављивања позива за подношење понуда, у уговореном року и квалитету извршио радове;

Понуђач може доставити Потврду о изведеним радовима и на обрасцима других Наручиоца радова уколико иста садржи све елементе које садржи Потврда о изведеним радовима из пододељка 4.6.1 из ове конкурсне документације.

Уколико достављена Потврду о изведеним радовима и на обрасцима других Наручиоца радова не садрже све елементе како је захтевано датим обрасцем у овој конкурсној документацији, исте ће се сматрати неприхватљивом и неће се узети у разматрање.

- **копију/е референтног/их уговора** за изведене радове на изради фасаде и реконструкцији дрвених кровних конструкција или уговоре где су радове на изради фасаде и
реконструкцији дрвених кровних конструкција део укупно изведених радова, у последњих 5 (пет) година до дана објављивања позива за подношење понуда, у минималном укупном износу од 8.000.000,00 динара без ПДВ по свим уговорима, при чему минимална вредност изведених радова по једном уговору износи најмање 2.000.000,00 динара без ПДВ.

Уз сваки достављени референтни уговор понуђач је у обавези да достави:
- копије прве и последње стране окончане ситуације (или рекапитулације) по том уговору, где се јасно виде потписи и печати надзора и овера Инвеститора

Доказом референтности сматраће се само они уговори који у потпуности испуњавају све наведене услове.

5. као доказ професионалне одговорности за штету причињену другој страни, односно трећем лицу, понуђач доставља **копију важеће полисе осигурања од професионалне одговорности** у складу са чланом 129а Закона о планирању и изградњи.

Понуда понуђача која не садржи било који доказ о испуњењу додатних услова, биће одбијена као неприхватљива.

6. да располаже довољним **техничким капацитетом**, за механизацију и опрему, потребну за извођење радова за које подноси понуду, и то најмање:

- 1 апарат за заваривање;
- 1 брусилица;
- 1 транспортно возило минималне носивости 2,5t;
- 1 грађевинска скела минимум 300m2.

Технички капацитет за извођење радова за које подноси понуду, Понуђач доказује достављањем:

- копије извода из пописне листе са означеним позицијама закључно са 31.12.2015. године **или**
- копије Уговора о закупу **или**
- копије Уговора коришћењу опреме **или**
- копије рачуна (уколико је нешто са листе набављено у текућој години).

За транспортно возило из тачке 6. став 1. алинеја 3. се као доказ доставља и копија очитане важеће саобраћајне дозволе и копија важеће полисе осигурања.

Понуда понуђача која не садржи било који доказ о испуњењу додатних услова, биће одбијена као неприхватљива.

4.3.4 Понуђач је дужан да за подизвођаче достави доказе о испуњености обавезних услова из члана 75. став 1. тачка 1) до 4) Закона, и Изјаву из Пододељка 4.4 Конкурсне документације, односно понуђач је дужан да за подизвођаче:

- **правна лица**, достави доказе из пододељка 4.3. тачка 4.3.1 став 1. подтачка од 1. до 4. ове конкурсне документације;
- **предузетнике,** достави доказе из пододељка 4.3. тачка 4.3.2 став 1. подтачка од 1. до 4. ове конкурсне документације,
- **физичка лица,** достави доказе из пододељка 4.3. тачка 4.3.3 став 1. подтачка од 1. до 3. ове конкурсне документације.

4.3.5 Сваки понуђач из **групе понуђача** мора да испуни обавезне услове из члана 75. став 1. тач. 1 до 4) и става 2 Закона, а додатне услове испуњавају заједно, што доказује достављањем:

- **за правно лице као члана групе понуђача**, доказа из пододељка 4.3. тачка 4.3.1 став 1. подтачка од 1. до 4. ове конкурсне документације,
- **за предузетника као члана групе понуђача**, доказе из пододељка 4.3. тачка 4.3.2 став 1. подтачка од 1. до 4. ове конкурсне документације
- **за физичко лице као члана групе понуђача**, доказе из пододељка 4.3. тачка 4.3.3 став 1. подтачка од 1. до 3. ове конкурсне документације.

Додатне услове заучешће у поступку јавне набавке из члана 76. Закона, из пододељка 4.2 ове конкурсне документације понуђачи из групе понуђача испуњавају заједно, односно довољно је да један понуђач из групе испуњава додатне услове.

4.3.6 Уколико је доказ о испуњености услова електронски документ, понуђач доставља копију електронског документа у писаном облику, у складу са законом којим се уређује електронски документ.

4.3.7 Докази о испуњености услова могу се достављати у неовереним копијама, а Наручилац може пре доношења одлуке о додели уговора, захтевати од понуђача, чија је понуда на основу извештаја комисије за јавну набавку оцењена као најповољнија, да достави на увид оргинал или оверену копију свих или појединих доказа.
Ако понуђач у остављеном, примереном року који не може бити краћи од 5 дана, не достави на увид оргинал или оверену копију тражених доказа, Наручилац ће његову понуду одбити као неприхватљиву.

4.3.8 Свако лице уписано у јавни регистар понуђача - предузетника и правних лица, није дужно да приликом подношења понуде, доказује испуњеност обавезних услова тј. услова из пододељка 4.1, тачке од 1. до 4. ове конкурсне документације.

Понуђач није дужан да доставља доказе који су јавно доступни на интернет страници Агенције за привредне регистре и то Извод из регистра Агенције за привредне регистре и податке који се налазе на интернет страници Народне банке Србије- доказ о неликвидности понуђача.

4.3.9 Ако понуђач има седиште у другој држави, Наручилац може да провери да ли су документи којима понуђач доказује испуњеност тражених услова издати од стране надлежних органа те државе, у складу са чланом 79. став 8. Закона.
Ако се у држави у којој понуђач има седиште не издају докази из члана 77. Закона, понуђач може, уместо доказа, приложити своју писану изјаву, дату под кривичном и материјалном одговорношћу оверену пред судским или управним органом, јавним бележником или другим надлежним органом те државе, сходно члану 79. став 10. Закона.

4.4 ИЗЈАВА ПОНУЂАЧА

Под пуном, материјалном и кривичном одговорношћу, изјављујем да је понуђач/члан групе понуђача/подизвођач

_____

(назив и седиште понуђача,односно члана групе понуђача,односно подизвођача)

поштовао обавезе које произилазе из важећих прописа о заштити на раду, запошљавању и условима рада, заштити животне средине, као и да нема забрану обављања делатности која је на снази у време подношења понуде.

.

М.П.

_____

(потпис овлашћеног лица)

Напомена: Изјаву копирати у потребном броју примерака.

4.5 ИЗЈАВА ФИЗИЧКОГ ЛИЦА КАО ПОНУЂАЧА

Под пуном материјалном и кривичном одговорношћу изјављујем да

_____

(име, презиме и адреса понуђача-физичког лица)

разполаже неопходним финансијским капацитетом, односно финасијским средствима, неопходним за извршење уговорних обавеза по овој јавној набавци.

М.П.

_____

(потпис физичког лица)

ПРИЛОГ 1:

ИЗЈАВА ОДГОВОРНОГ ИЗВОЂАЧА РАДОВА
СА ЛИЦЕНЦОМ 410 ИЛИ 411; 430; 453; 453
О РАДНОМ ИСКУСТВУ

Изјављујем под пуном моралном, материјалном и кривичном одговорношћу да имам _____(уписати број година радног искуства - најмање 5 година) на објектима високоградње, на пословима одговорног извођача радова _____
(уписати врсту радова и број лиценце).

_____
ИМЕ И ПРЕЗИМЕ
ОДГОВОРНОГ ИЗВОЂАЧА РАДОВА

Датум: _____ **М.П.** _____
ПОТПИС
ОДГОВОРНОГ ИЗВОЂАЧА РАДОВА

Место: _____

Напомена: Образац оверити лиценцним печатом

ПРИЛОГ 2:

РЕФЕРЕНЦ ЛИСТА
ОДГОВОРНОГ ИЗВОЂАЧА РАДОВА СА ЛИЦЕНЦОМ 410 или 411; 430; 450; 453
КОЈИ ЋЕ РЕШЕЊЕМ БИТИ ИМЕНОВАН ЗА ИЗВОЂЕЊЕ

РАДОВЕ*

Име и презиме одговорног извођача радова:	
Број лиценце:	

Ред. бр.	**Назив, локација и намена објекта**	**Инвеститор**	**Врста радова за које је био решењем одређен за одговорног извођача**	**Датум завршетка радова**	**Површина објекта (изражена у m2)**
1.					
2.					
3.					
4.					
5.					

Датум: _____

ПОТПИС ОДГОВОРНОГ ИЗВОЂАЧА РАДОВА

Место: _____ **М.П.** _____

*** Уписати врсту радова за које ће одговорни извођач бити одређен.**
*** Референц листу попуњава, потписује и оверава својим лиценцним печатом сам одговорни извођач радова.**
Напомена: Ископирати у потребном броју примерака.

ПРИЛОГ 3:

ИЗЈАВА ПОНУЂАЧА О ОБАВЕЗНОМ ПРИСУСТВУ АНГАЖОВАНОГ РУКОВОДИОЦА РАДОВА НА ГРАДИЛИШТИУ

Изјављујем под пуном материјалном и кривичном одговорношћу да ће ангажовани рзководилац радова на градилишту: _____ са лиценцом _____ (уписати број лиценце уколико ово лице поседује лиценцу) током трајања _____, број ЈН: _____/2016 а у року предвиђеним овом понудом број _____од_____, у току радног времена, бити присутан на градилишту.

_____

НАЗИВ ПОНУЂАЧА

_____

ПОТПИС ОДГОВОРНОГ/ОВЛАШЋЕНОГ ЛИЦА ПОНУЂАЧА

_____

ИМЕ И ПРЕЗИМЕ АНГАЖОВАНОГ РУКОВОДИОЦА РАДОВА НА ГРАДИЛИШТИ

_____

ПОТПИС АНГАЖОВАНОГ РУКОВОДИОЦА РАДОВА НА ГРАДИЛИШТИ

Напомена: Образац оверити печатом понуђача, односно лиценцним печатом ангажовани руководилац радова на градилишту (уколико лице поседује лиценцу)

ПРИЛОГ 4

ГАНТОГРАМ
(ДИНАМИКА ИЗВОЂЕЊА РАДОВА)

ГАНТОГРАМ

Извођење додатних радова на објекту поште 34300 Аранђеловац

Д А Н И

1	АГ радови	
2	Електро радови јаке струје	
3	Електро радови слабе струје	
4	Машинске радови	

УКУПНО: _____ ДАНА

_____ ПОНУЂАЧ:

М.П.

4.6 СПИСАК ИЗВЕДЕНИХ РАДОВА У ПРЕТХОДНИХ 5 (ПЕТ) ГОДИНА ДО ДАНА ОБЈАВЉИВАЊА ПОЗИВА ЗА ПОДНОШЕЊЕ ПОНУДА

Р. бр.	Подаци о Инвеститору / Наручиоцу	Година извођења радова	Вредност изведених радова без ПДВ-а
1.			
2.			
3.			
4.			
5.			
6.			
7.			
8.			
9.			

М.П. **Понуђач**

_____

(*потпис овлашћеног лица понуђача*)

Напомена: Ископирати у потребном броју примерака.

4.6.1 СТРУЧНА РЕФЕРЕНЦА

НАЗИВ КУПЦА/НАРУЧИОЦА _____
СЕДИШТЕ: _____
УЛИЦА И БРОЈ _____
ТЕЛЕФОН _____
МАТИЧНИ БРОЈ _____
ПИБ: _____

У складу са чланом 77. став 2. тачка 2. Закона, издаје

ПОТВРДА О ИЗВЕДЕНИМ РАДОВИМА

Број уговора	
Уговорне стране	
Предмет уговора	
Укупна вредност изведених радова без ПДВ-а	

Као инвеститор по наведеном уговору, под пуном кривичном и материјалном одговорношћу, потврђујемо да је извођач радова _____ _____ извео радове по наведеном уговору у уговореном року и у складу са уговореним квалитетом.

Ова потврда издаје се за потребе учешћа наведеног извођача радова у поступку јавне набавке додатних радова на објекту Аранђеловац, број ЈН: 69/2016.

Датум	**М.П.**	**Инвеститор**
_____		_____

Напомена: Ископирати у потребном броју примерака.

5. УПУТСТВО ПОНУЂАЧИМА КАКО ДА САЧИНЕ ПОНУДУ

Сагласно члану 61. став 4. тачка 1. Закона, према упутству Наручиоца, понуђач треба да сачини понуду.

5.1 Понуде се припремају и подносе у складу са позивом Наручиоца и овом конкурсном документацијом. Понуђач подноси понуду, непосредно или путем поште, у затвореној коверти или кутији, овереној печатом, на адресу Наручиоца: Јавно предузеће "Пошта Србије", Функција економских послова и набавки, писарница, Таковска 2, 11120 Београд, ПАК 135403, (у даљем тексту: адреса Наручиоца), **у року од 30 (тридесет) дана** од дана објављивања позива за подношење понуда на Порталу јавних набавки, односно **до** ПОНЕДЕЉКА, 27.06. **2016. године,** најкасније **до** 12:30 **часова**, са назнаком: **„ПОНУДА ЗА ЈАВНУ НАБАВКУ ДОДАТНИХ РАДОВА НА ОБЈЕКТУ АРАНЂЕЛОВАЦ, У ОТВОРЕНОМ ПОСТУПКУ, број ЈН: 69/2016 – НЕ ОТВАРАТИ ПРЕ СЕДНИЦЕ ЗА ЈАВНО ОТВАРАЊЕ ПОНУДА“.** На полеђини коверте, односно кутије, мора бити назначен назив и адреса понуђача. Понуда мора бити затворена на начин да се приликом отварања понуда може са сигурношћу утврдити да се први пут отвара. Благовременим се сматрају понуде које су, примљене од стране Наручиоца у року одређеном у позиву за подношење понуда.

Понуђач може да поднесе само једну понуду.

Понуђач који је самостално поднео понуду не може истовремено да учествује у заједничкој понуди или као подизвођач, нити исто лице може учествовати у више заједничких понуда.

У року за подношење понуда понуђач може да измени, допуни или опозове своју понуду. Понуђач подноси **измену, допуну или опозов** понуде, на начин који је одређен за подношење понуде, на адресу Наручиоца, **са назнаком „ИЗМЕНА/ ДОПУНА/ ОПОЗИВ ПОНУДЕ ЗА ЈАВНУ НАБАВКУ ДОДАТНИХ РАДОВА НА ОБЈЕКТУ АРАНЂЕЛОВАЦ, У ОТВОРЕНОМ ПОСТУПКУ, број ЈН: 69/2016 – НЕ ОТВАРАТИ ПРЕ СЕДНИЦЕ ЗА ЈАВНО ОТВАРАЊЕ ПОНУДА“.**

5.2 Понуде ће бити отворене јавно, у ПОНЕДЕЉАК, 27.06.**2016. године, у** 13:30 **часова,** на адреси: Београд, ул. Таковска број 2, приземље, канцеларија 11. Представници понуђача, изузев директора понуђача, који ће присуствовати јавном отварању понуда, морају да приложе писано овлашћење издато од стране директора понуђача за учешће у поступку отварања понуда са јасном назнаком да се овлашћење односи на предметну јавну набавку.

У поступку отварања понуда, активно могу учествовати само овлашћени представници понуђача.

Уколико је представник понуђача, односно заинтересовано лице које ће присуствовати јавном отварању понуда, страни држављанин, у обавези је да поднесе писани захтев за улазак у службене просторије које се налазе на адреси Наручиоца а у којима ће понуде бити јавно отворене, са назначеним даном и часом када ће присуствовати јавном отварању понуда.

Захтев из претходног става подноси се на адресу Наручиоца: Јавно предузеће „Пошта Србије“, Функција економских послова и набавки, Сектор за набавке и магацинско пословање, Писарница, Таковска 2, 11120 Београд, ПАК 135403, најкасније 15 дана пре истека рока за подношење понуда. Захтев обавезно мора да садржи: име и презиме лица (представника понуђача, односно заинтересованог лица) - страног држављанина, број пасоша, назив стране државе чији је држављанин представник понуђача, односно заинтересовано

лице, пун назив понуђача кога заступа, са јасно назначеном јавном набавком (број и назив) на коју се захтев за улазак односи.

5.3 Форма и језик понуде: Понуда мора бити у писаном облику, на српском језику, оригинал, на преузетим обрасцима из конкурсне документације, јасна и недвосмислена. Понуђач гарантује да је понуда коју подноси дата на основу конкурсне документације коју је преузео са Портала јавних набавки Управе за јавне набавке, односно интернет странице Наручиоца са оним садржајем који је на наведеним интернет страницама објављен, непромењеног садржаја, о чему потписује Изјаву (Образац 5.27).

Пожељно је да свака страна понуде буде нумерисана од стране понуђача при врху стране, и то на следећи начин: број стране / укупан број страна.

Пожељно је да свака страна понуде треба бити оверена печатом понуђача у доњем левом углу (осим оних образаца који су већ оверени печатом и потписани од стране овлашћеног лица понуђача).

Уколико понуда садржи документ на страном језику, обавезно је уз документ доставити и превод на српски језик оверен од стране судског тумача. У случају спора релевантна је верзија конкурсне документације, односно понуде на српском језику.

У случају да понуђач приликом попуњавања понуде треба да исправи неки свој погрешно уписани податак, потребно је да исправку овери печатом.

Рокови у поступку јавне набавке биће рачунати према датуму објављивања позива на Порталу јавних набавки Управе за јавне набавке. Рачунање рока се врши тако што се као први дан рока узима први наредни дан од дана објављивања позива на Порталу јавних набавки Управе за јавне набавке. Уколико последњи дан рока пада у нерадан дан (субота, недеља; државни или верски празник који је одређен за нерадни дан Законом о државним и верским празницима Републике Србије) рок истиче првог наредног радног дана.

5.4 Садржај понуде

Понуда мора да садржи следеће елементе:

1. **Образац понуде - попуњен, потписан од стране овлашћеног лица и печатом оверен - Одељак 6. Конкурсне документације);**
2. **Доказе о испуњености обавезних услова из члана 75. Закона и доказе о испуњености додатних услова у складу са чланом 76. Закона, наведених у Одељку 4 - Услови и упутство како се доказује испуњеност услова, Конкурсне документације;**
3. **Гантограм (Динамика извођења радова), Прилог 4 - попуњен, оверен печатом и потписан од стране овлашћеног лица понуђача;**
4. **Изјава понуђача из Пододељка 4.4 Конкурсне документације, попуњену оверену печатом и потписану од стране овлашћеног лица;**
5. **Изјава физичког лица као понуђача из пододељка 4.5 Конкурсне документације, попуњену оверену печатом и потписану од стране овлашћеног лица (уколико је понуђач физичко лице);**
6. **Техничке спецификације и квалитет - Преглед позиција са јединицама мере, количинама, јединичним и укупним ценама и Преглед јединичних цена- попуњени, оверени печатом и потписани од стране овлашћеног лица понуђача;**
7. **Модел уговора из Одељка 7. Конкурсне документације - попуњен, потписан од стране овлашћеног лица и печатом оверен, чиме понуђач потврђује да прихвата услове из Модела уговора;**

8. Образац структуре понуђене цене - попуњен у складу са упутством из Одељака 8. Конкурсне документације, оверен печатом и потписан од стране овлашћеног лица;
9. Изјаву о независној понуди, из Одељка 10. Конкурсне документације, попуњену, оверену печатом и потписану од стране овлашћеног лица;
10. Средство финансијског обезбеђења за озбиљност понуде за коју понуђач подноси понуду: бланко сопствена меница, која мора бити евидентирана у Регистру меница и овлашћења Народне банке Србије (оверена печатом и потписана од стране овлашћеног лица), менично овлашћење - писмо (попуњено, оверено печатом и потписано од стране овлашћеног лица), копија картона депонованих потписа (издат од пословне банке коју понуђач наводи у меничном овлашћењу – писму) или неопозиву, безусловну, на први позив плативу банкарску гаранцију; захтев за регистрацију менице за озбиљност понуде евидентиране у Регистар меница и овлашћења Народне банке Србије;
11. Образац Изјаве о непромењеном садржају Конкурсне документације, из Одељка 5.27 Конкурсне документације, попуњен, оверен печатом и потписан од стране овлашћеног лица;

5.5 Понуде са варијантама нису дозвољене.

5.6 Образац понуде понуђач мора попунити тако да садржи: опште податке о понуђачу, опште податке о подизвођачу (уколико подноси понуду са подизвођачем) податке о томе да ли се понуда подноси самостално или као заједничка понуда или као понуда са подизвођачем, као и све друге захтеване податке, које је Наручилац навео у обрасцу понуде (**Одељак 6. Конкурсне документације**). **Уколико понуду подноси група понуђача, понуђач је у обавези да копира страну Обрасца понуде са општим подацима о понуђачу, коју је неопходно да попуни за сваког члана групе појединачно. Уколико понуђач подноси понуду са већим бројем подизвођача потребно је да копира страну Обрасца понуде са општим подацима о подизвођачу, коју је неопходно да попуни за сваког подизвођача појединачно.**

5.7 Образац структуре понуђене цене мора бити попуњен у складу са Упутством за попуњавање Обрасца структуре понуђене цена **(Одељак 8. Конкурсне документације)**.

5.8 Понуђач може у оквиру понуде, да достави **Образац трошкова припреме понуда (Одељак 9. Конкурсне документације)** у коме ће исказати укупан износ и структуру трошкова припремања понуде. Уколико понуђач доставља Образац трошкова припреме понуда, исти мора бити попуњен, оверен печатом и потписан од стране овлашћеног лица.

5.9 Изјавом о независној понуди из Одељка 10. Конкурсне документације, понуђач под пуном материјалном и кривичном одговорношћу потврђује да је понуду поднео независно без договора са другим понуђачима или заинтересованим лицима. Изјава о независној понуди мора бити попуњена, оверена печатом и потписана од стране овлашћеног лица.

5.10 Цена може бити изражена у динарима без ПДВ-а или у еврима без ПДВ-а. Уколико је понуђена цена у еврима, Наручилац ће прерачун у динаре вршити према средњем девизном курсу НБС на дан када је започето отварања понуда.

Уколико је понуђач нерезидент, понуда мора бити достављена у еврима и уговор о купопродаји ће бити закључен у еврима.

Ако понуђена цена укључује увозну царину и друге дажбине, понуђач је дужан да тај део одвојено искаже у динарима.

Цена је фиксна и не може се мењати.

5.11 Средства финансијског обезбеђења

Средство финансијског обезбеђења за озбиљност понуде:

Понуђач је обавезан да **уз понуду** достави 2 (две) **бланко сопствене менице или 1 (једну) неопозиву, безусловну и на први позив плативу банкарску гаранцију** као гаранцију за озбиљност понуде.

Бланко сопствене менице, морају бити евидентирана у Регистру меница и овлашћења Народне банке Србије, оверене печатом и потписане од стране овлашћеног лица. Уз менице морају бити достављена уредно попуњена и оверена **менична овлашћења – писма**, на име озбиљности понуде и са назначеним износом од минимум 5% од укупне вредности понуде, без ПДВ-а, са клаузулом „на први позив". Уз менице морају бити достављене и **копије картона депонованих потписа**, који су издати од стране пословне банке коју понуђач наводи у меничним овлашћењима - писмима. У случају промене овлашћеног лица менично овлашћење - писмо остаје на снази. Потписи овлашћених лица на меницама и меничим овлашћењима - писмима морају бити идентични са потписом или потписима са картона депонованих потписа.

Понуђач може уз понуду, као гаранцију за озбиљност понуде, да достави **1 (једну) неопозиву, безусловну, на први позив плативу** банкарску гаранцију на износ од минимум 5 % од укупне вредности понуде, без ПДВ-а.

Понуђач је дужан да достави једно од наведених средстава финансијског обезбеђења за озбиљност понуде.

Рок важења средства финансијског обезбеђења је 120 (стотинудвадесет) дана од дана јавног отварања понуда.

Ако се у току поступка доделе уговора промене рокови за одабир понуђача мора се продужити важење средства финансијског обезбеђења, најкасније 5 (пет) дана пре истека важећег. Понуђач са којим ће бити закључен уговор дужан је да продужи гаранцију за озбиљност понуде све док не буде замењена гаранцијом за добро извршење посла.

Наручилац задржава право да уновчи достављено средство финансијског обезбеђења за озбиљност понуде, у случају да Понуђач након јавног отварања понуда одустане од своје понуде, не испуни све своје обавезе у поступку набавке, одбије да закључи Уговор о предметној јавној набавци под условима датим у понуди, не поднесе сопствену меницу са клаузулом "без протеста" и без ознаке доспелости за добро извршење посла у складу са захтевима из конкурсне документације.

Понуђачима који не буду били изабрани, на њихов захтев, средство финансијског обезбеђења биће враћено одмах по закључењу уговора са изабраним понуђачем.

Средство финансијског обезбеђења за добро извршење посла:

Извођач се обавезује да на дан достављања потписаног Уговора, а најкасније у року од 8 (осам) дана од дана закључења Уговора, Наручиоцу достави на адресу Наручиоца: Јавно предузеће „Пошта Србије", Београд, Таковска 2, ПАК 136403, Функција економских послова и набавки, Сектор за порезе и буџет, одговарајуће средство финансијског обезбеђења на име гаранције за добро извршење посла и извршење посла у уговореном року, на износ од 10% (десет процената) од укупне цене радова без ПДВ из члана 2. овог уговора, и то две бланко

сопствене менице или неопозиву, безусловну (без приговора), на први позив наплативу банкарску гаранцију.

Менице морају бити без ознаке доспелости, са унетим пуним називом издаваоца менице и оверене печатом. Датум доспећа одредиће Наручилац. Уз менице мора бити достављено: одговарајуће менично овлашћење са клаузулама "на први позив" и "без протеста", фотокопија картона депонованих потписа и копија захтева Извођача радова за регистрацију бланко сопствене менице у Регистру меница и овлашћења Народне банке Србије, који је оверен од стране пословне банке Извођача радова.

Рок важења меница мора бити најмање 30 (тридесет) дана дужи од дана извршене примопредаје радове. У случају промене лица овлашћеног за заступање, менично овлашћење остаје на снази.

Банкарска гаранција мора бити насловљена на Јавно предузеће „Пошта Србије“, Београд, као корисника исте. Рок важења банкарске гаранције мора бити најмање 30 (тридесет) дана дужи од уговореног рока за завршетак радова. Ако се за време трајања уговора промени рок за завршетак радова, важност банкарске гаранције се мора продужити најкасније 5 (пет) дана пре истека важеће. Извођач је у обавези да обезбеди важење банкарске гаранције минимум 30 (тридесет) дана дуже од дана извршене примопредаје радова.

Наручилац задржава право да уновчи средство финасијског обезбеђења из претходног става, у случају да Извођач не изврши све своје обавезе по основу овог уговора, у случају да Извођач доспе у доцњу, као и уколико ангажује као подизвођача лице које није навео у понуди. У том случају, Извођач је дужан да у року од 7 (седам) дана достави ново средство обезбеђења које замењује активирано на износ из става 1. овог члана. Уколико Извођач у назначеном року не достави средство обезбеђења које замењује претходно активирано средство обезбеђења, уговор ће се сматрати раскинутим.

<u>Средство финансијског обезбеђења за отклањање грешака у гарантном року:</u>

Извођач је обавезан да, на дан извршене примопредаје радова Наручиоцу преда све гарантне листове за уграђене материјале и средство финансијског обезбеђења на име гаранције за отклањање евентуалних недостатака у гарантном року, на износ од 10% (десет процената) од укупне цене радова из члана 2. овог уговора, без ПДВ, и то, **2 (две) бланко сопствене менице или неопозиву безусловну** (без приговора), **на први позив наплативу банкарску гаранцију**.

Менице морају бити без ознаке доспелости, са унетим пуним називом издаваоца менице и оверене печатом. Датум доспећа одредиће Наручилац. Уз менице мора бити достављено: одговарајуће менично овлашћење са клаузулама "на први позив" и "без протеста", фотокопија картона депонованих потписа и копија захтева Извођача радова за регистрацију бланко сопствене менице у Регистру меница и овлашћења Народне банке Србије, који је оверен од стране пословне банке Извођача радова.

Рок важења меница мора бити најмање 30 (тридесет) дана дужи од истека гарантног рока. У случају промене лица овлашћеног за заступање, менично овлашћење остаје на снази.

Банкарска гаранција мора бити насловљена на Јавно предузеће „Пошта Србије“, Београд, као корисника исте. Рок важења банкарске гаранције мора бити најмање 30 (тридесет) дана дужи од истека гарантног рока.

У записнику о примопредаји радова констатоваће се да је извршена примопредаја гарантних листова, упутстава и средства обезбеђења из претходног става.

Извођач је у обавези да на први писани позив Наручиоца, отклони све евентуалне недостатке који се односе на уговорени квалитет изведених радова и уграђених материјала, а који нису настали неправилном употребом, као и сва оштећења проузрокована овим недостацима, о свом трошку.

Уколико Извођач у току трајања гарантног рока не отклони недостатке, у року који му је дао Наручилац, Наручилац задржава право да исте отколони сам или преко трећег лица, са правом на регрес од Извођача. У том случају Наручилац задржава право да уновчи средство финансијског обезбеђења датог на име гаранције за отклањање евентуалних недостатака у гарантном року. Уколико гаранција за отклањање недостатака у гарантном року не покрива у потпуности трошкове настале поводом отклањања недостатака, Наручилац има право да тражи накнаду штете, до пуног износа стварне штете, од Извођача или од осигуравача код кога је Извођач осигуран од одговорности за штету приликом пружања професионалних услуга.

5.12 Понуду може поднети група понуђача.

Уколико понуђачи подносе заједничку понуду, група понуђача може да се определи да обрасце дате у конкурсној документацији потписују и печатом оверавају сви понуђачи из групе понуђача или група понуђача може да одреди једног понуђача из групе који ће потписивати и печатом оверавати обрасце дате у конкурсној документацији, изузев образаца који подразумевају давање изјава под материјалном и кривичном одговорношћу (нпр. Изјава о независној понуди, Изјава о поштовању обавеза из чл. 75. ст.2. Закона...), који морају бити потписани и оверени печатом од стране сваког понуђача из групе понуђача. У случају да се понуђачи определе да један понуђач из групе потписује и печатом оверава обрасце дате у конкурсној документацији (изузев образаца који подразумевају давање изјава под материјалном и кривичном одговорношћу), наведено треба дефинисати споразумом којим се понуђачи из групе међусобно и према наручиоцу обавезују на извршење јавне набавке, а који чини саставни део заједничке понуде сагласно чл. 81. Закона.

Саставни део заједничке понуде је споразум којим се понуђачи из групе међусобно и према наручиоцу обавезују на извршење јавне набавке, а који садржи:

1) податке о члану групе који ће бити носилац посла, односно који ће поднети понуду и који ће заступати групу понуђача пред наручиоцем и

2) опис послова сваког од понуђача из групе понуђача у извршењу уговора.

Понуђачи који подносе заједничку понуду, одговарају неограничено солидарно према Наручиоцу.

Задруга може поднети понуду самостално, у своје име, а за рачун задругара или заједничку понуду у име задругара.

Ако задруга подноси понуду у своје име, за обавезе из поступка јавне набавке и уговора о јавној набавци одговара задруга и задругари у складу са законом.

Ако задруга подноси заједничку понуду у име задругара, за обавезе из поступка јавне набавке и уговора о јавној набавци неограничено солидарно одговарају задругари.

5.13 Понуђач је дужан да у својој понуди наведе да ли ће извршење јавне набавке делимично **поверити подизвођачу,** проценат укупне вредности набавке који ће поверити подизвођачу, а који не може бити већи од 50%, као и део предмета набавке који ће извршити преко подизвођача. Ако понуђач у понуди наведе да ће делимично извршење поверити подизвођачу, дужан је да наведе назив подизвођача, а уколико уговор између Наручиоца и понуђача буде закључен, тај подизвођач ће бити наведен у уговору.

Понуђач је дужан да Наручиоцу, на његов захтев, омогући приступ код подизвођача ради утврђивања испуњености услова.

Понуђач, у потпуности одговара Наручиоцу за извршење обавеза из поступка јавне набавке, односно за извршење уговорених обавеза, без обзира на број подизвођача.

Изабрани најповољнији понуђач не може ангажовати као подизвођача лице које није навео у понуди, у супротном Наручилац ће реализовати средство обезбеђења за добро

извршење посла и раскинути уговор, осим ако би раскидом уговора Наручилац претрпео знатну штету.

Изабрани најповољнији понуђач може ангажовати као подизвођача лице које није навео у понуди, ако је на страни подизвођача након подношења понуде настала трајнија неспособност плаћања, ако то лице испуњава све услове одређене за подизвођача Законом и овом конкурсном документацијом и уколико добије претходну сагласност Наручиоца.

5.14 Заштита података: Наручилац је дужан да чува као поверљиве све податке о понуђачима садржане у понуди које је као такве, у складу са законом, понуђач означио у понуди, одбије давање информације која би значила повреду поверљивости података добијених у понуди, чува као пословну тајну имена, заинтересованих лица, понуђача, као и податке о поднетим понудама, до отварања понуда.

Наручилац ће као поверљива третирати она документа која у горњем десном углу садрже назнаку: "ПОВЕРЉИВО". Ако се поверљивим сматра само одређени податак у документу, поверљив део мора бити подвучен црвено, а у истом реду уз десну ивицу мора бити стављена ознака: "ПОВЕРЉИВО". Наручилац не одговара за поверљивост података који нису означени на наведени начин.

Неће се сматрати поверљивим докази о испуњености обавезних услова, цена и други подаци из понуде који су од значаја за примену елемената критеријума и рангирање понуде.

5.15 Наручилац може после отварања понуда, да захтева од понуђача писаним путем, додатна објашњења која ће му помоћи при прегледу, вредновању и упоређивању понуда, а може да врши и контролу (увид) код понуђача односно његовог подизвођача.

Наручилац **не може** да захтева, дозволи или понуди промену елемената понуде који су од значаја за примену критеријума за доделу уговора, односно промену којом би се понуда која је неодговарајућа или неприхватљива учинила одговарајућом, односно прихватљивом, осим ако другачије не произилази из природе поступка јавне набавке.

Наручилац може, уз сагласност понуђача, да изврши исправке рачунских грешака уочених приликом разматрања понуде, по окончаном поступку отварања понуде.

У случају разлике између јединичне и укупне цене меродавна је јединична цена.

Ако се понуђач не сагласи са исправком рачунских грешака, Наручилац ће његову понуду одбити као неприхватљиву.

5.16 Наручилац задржава право провере достављене документације.
Уколико Наручилац утврди да је понуђач доставио неистините податке, биће искључен из даљег разматрања.

5.17 Наручилац ће Одлуку о додели уговора, донети у року од 25 (двадесетпет) дана од дана отварања понуда, односно у року од 40 дана од дана отварања понуда у нарочито оправданим случајевима, као што је обимност или сложеност понуда.

О донетој одлуци сви понуђачи ће бити обавештени у складу са Законом.

Одлука о додели уговора биће објављена **на Порталу јавних набавки и интернет страници Наручиоца www.posta.rs** у року од 3 (три) дана од дана доношења.

5.18 Наручилац може да закључи уговор о јавној набавци након доношења одлуке о додели уговора и ако у року из члана 149. став 6. Закона, није поднет захтев за заштиту права или је захтев за заштиту права одбачен или одбијен.

Наручилац је дужан да уговор о јавној набавци достави понуђачу којем је уговор додељен у року од 8 (осам) дана од дана протека рока за подношење захтева за заштиту права.

Наручилац може и пре истека рока за подношење захтева за заштиту права закључити уговор о јавној набавци у складу са чланом 112. став 2. Закона.

5.19 Негативне референце: Наручилац ће одбити понуду уколико поседује било који доказ наведен у члану 82. став 3. Закона.

Наручилац може одбити понуду ако поседује доказ из става 3. тачка 1. наведеног члана, која се односи на поступак који је спровео или уговор који је закључио и други наручилац ако је предмет набавке истоврсан.

5.20 Захтеви набавке:

Начин и рок плаћања:

Уговорену цену Наручилац ће платити Извођачу по основу испостављених и оверених ситуација (привремених ситуациај и окончане ситуације).

Ситуације, оверене од стране одговорних извођача радова и овлашћеног лица Извођача, се достављају у 5 оригиналних истоветних примерака. Уз примерке ситуација доставља се један примерак копија листова грађевинске књиге и грађевинског дневника за радове који се фактуришу том ситуацијом, који морају бити оверени од стране одговорних извођача радова и вршиоца стручног надзора, с тим што се уз оконачну ситуацију доставља и записник о извршеној примопредаји радова.

Најкаснији рок за пријем ситуација, које испоставља Извођач на писарницу Наручиоца у Београду, Таковска улица број 2, је до 25. у месецу, без обзира на начин на који су послате.

Лица одређена за вршење стручног надзора ће у року од 5 дана од пријема ситуације од стране Наручиоца оверити ситуацију или, уколико ситуација није исправна, исту вратити Извођачу. Датум издавања ситуације и датум овере надзорног органа на ситуацији морају бити у истом календарском месецу.

Наручилац ће извршити исплату по овереној ситуацији у року од 20 (двадесет) дана од дана овере привремених ситуација и окончане ситуације. од стране лица одређених за вршење стручног надзора.

Привременим ситуацијама може се фактурисати највише 90% (деведесет процената) уговорене цене.

Окончаном ситуацијом фактурише се вредност преосталог дела признатих изведених радова. Извођач је дужан да испостави окончану ситуацију Наручиоцу у року од 15 (петнаест) дана од дана извршене примопредаје радова.

Наручилац задржава право да обустави исплату спорног дела окончане ситуације уколико Извођач не отклони примедбе наведене у записнику о примопредаји изведених радова.

Рок за извођење радова: максимум 90 (деведесет) календарских дана од дана увођења у посао.

Стварне количине изведених радова неће имати утицаја на рок за извођење радова из става 1. овог члана.

Извођач ће бити уведен у посао у року до 15 (петнаест) дана од дана закључења уговора, након достављања средства обезбеђења за добро извршење посла, или по позиву Наручиоца (ако објективни разлози не дозвољавају увођење у посао у року до 15 (петнаест) дана од дана закључења уговора) када се стекну услови да се Извођач уведе у посао.

Ако се Извођач радова неоправдано не одазове позиву Наручиоца за увођење у посао на дан одређен у позиву Наручиоца, Наручилац ће писаним путем обавестити Извођача радова о накнадном датуму увођења у посао који не може бити дужи од 5 (пет) дана. Ако се Извођач

ни у накнадно одређеном датуму не одазове позиву за увођење у посао и не започне са извођењем радова, Наручилац има право да раскине Уговор уз реализацију гаранције за добро извршење посла у целости и захтевати накнаду штете, до износа стварне штете, од Извођача или од осигуравача код кога је Извођач осигуран од одговорности за штету приликом пружања професионалних услуга.

Извођач се сматра уведеним у посао када му лице које врши стручни надзор преда градилиште, што се констатује у грађевинском дневнику.

Време прекида у извођењу уговорених радова, до кога је дошло по захтеву Наручиоца, евидентира се у грађевинском дневнику и не улази у рок за изођење радова из става 1. овог члана.

Захтев за продужење рока извођења радова који су предмет овог уговора у писаној форми, уз сагласност стручног надзора, Извођач подноси Наручиоцу најкасније 7 (седам) дана пре истека рока за завршетак радова. Рок за извођење радова сматраће се продуженим када уговорне стране о томе постигну споразум закључењем анекса овог уговора.

Ако Извођач падне у доцњу са извођењем радова, нема право на продужење уговореног рока због околности које су настале у време доцње.

Гарантни рок за изведене радове: минимум 24 (двадесетчетири) месеца рачунајући од дана примопредаје радова Наручиоцу.

Место извођења радова: објекат Наручиоца: Пошта 34300 Аранђеловац, Илије Гарашанина 28.

Извођач радова је у обавези да предметне радове изведе стручно и квалитетно, у складу са важећим прописима, техничким стандардима и упутствима на начин који не ремети редован технолошки процес.

Извођење радова ће се реализовати у складу са важећим Програмом пословања ЈП „Пошта Србије“, до висине обезбеђених финансијских средстава, а највише до укупне уговорене вредности.

5.21 Критеријум за оцењивање понуда је **„Најнижа понуђена цена“.**

У случају да два или више понуђача понуде исту цену, критеријум за оцену понуда биће рок извођења радова, тј. повољнијом ће се сматрати понуда оног понуђача који понуди краћи рок за извођење радова.

5.22 Понуђач је дужан да при састављању своје понуде наведе да је поштовао обавезе које произилазе из важећих прописа о заштити на раду, запошљавању и условима рада и заштити животне средине, као и да нема забрану обављања делатности која је на снази у време подношења понуде (Образац Изјаве из пододељка 4.4 ове конкурсне документације). Уколико се подноси заједничка понуда, сваки члан групе понуђача је дужан да наведе да је поштовао обавезе које произилазе из важећих прописа о заштити на раду, запошљавању и условима рада и заштити животне средине, као и да нема забрану обављања делатности која је на снази у време подношења понуде (Образац Изјаве из пододељка 4.4 ове конкурсне документације). Уколико понуђач подноси понуду са подизвођачем дужан је да за подизвођача достави Изјаву да је исти поштовао обавезе које произилазе из важећих прописа о заштити на раду, запошљавању и условима рада и заштити животне средине, као и да нема забрану обављања

делатности која је на снази у време подношења понуде (Образац Изјаве из поддодељка 4.4 ове конкурсне документације).

5.23 Понуђач, односно заинтересовано лице које има интерес за доделу уговора и који је претрпео или би могао претрпети штету због поступања наручиоца, може Наручиоцу поднети **захтев за заштиту права,** а копију истовремено доставља Републичкој комисији, у току целог поступка јавне набавке против сваке радње Наручиоца, осим ако Законом није другачије одређено. Захтев за заштиту права може се поднети у роковима и на начин предвиђеним чланом 149. Закона. Као доказ о уплати таксе у смислу члана 151. став 1. тачка 6. Закона, у износу предвиђеном чланом 156. Закона, Наручилац ће прихватити:

1. Потврду о извршеној уплати таксе која садржи следеће елементе:

(1) да буде издата од стране банке и да садржи печат банке;

(2) да представља доказ о извршеној уплати таксе, што значи да потврда мора да садржи податак да је налог за уплату таксе, односно налог за пренос средстава реализован, као и датум извршења налога; Републичка комисија може да изврши увид у одговарајући извод евиденционог рачуна достављеног од стране Министарства финансија-Управе за трезор и на тај начин додатно провери чињеницу да ли је налог за пренос реализован.

(3) Износ таксе предвиђен чланом 156. Закона, чија се уплата врши;

(4) број рачуна 840-30678845-06;

(5) шифра плаћања: 153 или 253;

(6) позив на број: подаци о броју или ознаци јавне набавке поводом које се подноси захтев за заштиту права;

(7) сврха: такса ЗЗП; назив наручиоца; број или ознака јавне набавке поводом које се подноси захтев за заштиту права;

(8) корисник: буџет Републике Србије;

(9) назив уплатиоца, односно назив подносиоца захтева за заштиту права за којег је извршена уплата таксе;

(10) потпис овлашћеног лица банке.

2. Налог за уплату, први примерак, оверен потписом овлашћеног лица и печатом банке или поште, који садржи и све друге елементе из потврде о извршеној уплати таксе наведене под тачком 1.

3. Потврда издата од стране Републике Србије, Министарства финансија, Управе за трезор, потписана и оверена печатом, која садржи све елементе из потврде о извршеној уплати таксе из тачке 1., осим оних наведених под (1) и (10), за подносиоце захтева за заштиту права који имају отворен рачун у оквиру припадајућег консолидованог рачуна трезора, а који се води у Управи за трезор (корисници буџетских средстава, корисници средстава организација за обавезно социјално осигурање и други корисници јавних средстава;

4. Потврда издата од стране Народне банке Србије, која садржи све елементе из потврде о извршеној уплати таксе из тачке 1., за подносиоце захтева за заштиту права (банка и други субјекти) који имају отворен рачун код Народне банке Србије у складу са законом и другим прописима.

На интернет страни Републичке комисије за заштиту права у поступцима јавних набавки, www.kjn.gov.rs налази се банер „Примери попуњених налога за пренос и уплатница“ где је приказан начин и садржина правилно попуњених налога, а у оквиру банера „Упутство о уплати таксе“ је на детаљан начин описано који ће докази о уплати таксе бити прихваћени и која је њихова обавеза садржина

5.24 Заинтересовано лице може, у писаном облику, тражити од Наручиоца додатне информације или појашњења у вези са припремањем понуде, при чему може да укаже Наручиоцу и на евентуалне уочене недостатке и неправилности у Конкурсној документацији, најкасније 5 дана пре истека рока за подношење понуде. Комуникација у поступку јавне набавке врши се на начин одређен чланом 20. Закона, односно путем поште на адреси Наручиоца Јавно предузеће „Пошта Србије“, Функција економских послова и набавки, Таковска број 2-писарница,11120 Београд, ПАК 135403, електронске поште postanabavka@jp.ptt.rs, или путем телефакса (број: 011-3022-198), сваког радног дана у времену од 07:30 до 15:30 часова.

5.25 Тражење додатних информација и појашњења телефоном није дозвољено.

5.27. ОБРАЗАЦ ИЗЈАВЕ О НЕПРОМЕЊЕНОМ САДРЖАЈУ КОНКУРСНЕ ДОКУМЕНТАЦИЈЕ

Понуђач гарантује да је понуда коју подноси за јавну набавку додатних радова на објекту Аранђеловац, број ЈН: 69/2016, наручиоца Јавно предузеће "Пошта Србије", дата на основу конкурсне документације коју је преузео са Портала јавних набавки односно интернет странице Наручиоца www.posta rs, са оним садржајем који је на наведеним интернет страницама објављен.

М.П.

_____

(потпис овлашћеног лица)

6.ОБРАЗАЦ ПОНУДЕ
ПРЕДМЕТ: Додатни радови на објекту Аранђеловац, број ЈН: 69/2016

ОПШТИ ПОДАЦИ О ПОНУЂАЧУ:

1. Пословно име или скраћени назив понуђача из одговарајућег регистра понуђача: _____
2. Адреса седишта: _____
3. Матични број: _____
4. ПИБ: _____
5. Величина правног лица (заокружити): а) микро; б) мало; в) средње; г) велико
6. Одговорно лице: _____
7. Особа за контакт: _____
8. Телефон: _____
9. Факс: _____
10. E-mail: _____
11. Текући рачун: _____
12. Назив банке: _____

НАПОМЕНА: Уколико понуду подноси група понуђача, понуђач је у обавези да копира прву страну Обрасца понуде са општим подацима о понуђачу, коју је неопходно да попуни за сваког члана групе појединачно.

ПОНУДА број _____

Р.бр.	Назив места извођења радова	Јединична цена без ПДВ-а
1.	Објекат Наручиоца: Пошта 34300 Аранђеловац, Илије Гарашанина 28	
	УКУПНО БЕЗ ПДВ-а:	

Уколико понуђена цена укључује увозну царину и друге дажбине, понуђач је дужан да тај део одвојено искаже у динарима:

Износ увозне царине у динарима	
Износ других дажбина у динарима	
Укупно у динарима	

Начин и рок плаћања: по основу испостављених и оверених ситуација (привремених ситуациај и окончане ситуације), року од 20 (двадесет) дана од дана овере привремених ситуација и окончане ситуације. од стране лица одређених за вршење стручног надзора.

Рок за извођење радова: _____ (_____) календарских дана (максимум 90 (деведесет) календарских дана)) од дана увођења у посао.

Гарантни рок за изведене радове: _____(_____) месеци (минимум 24 (двадесетчетири) месеца)) од дана примопредаје радова Наручиоцу.

Место извођења радова: објекат Наручиоца: Пошта 34300 Аранђеловац, Илије Гарашанина 28.

Рок важења понуде: 90 (деведесет) дана од дана јавног отварања понуде.

Саставни део овог обрасца чине:

1. Преглед позиција са јединицама мере, количинама, јединичним и укупним ценама

2. Преглед јединичних цена;
3. Структура цене;
4. Гантограм

Начин подношења понуде:

<table>
<tr><td colspan="3">самостално</td><td>* ако понуђач самостално даје понуду потребно је да заокружи реч "самостално"</td></tr>
<tr><td colspan="3">са подизвођачима:
<table><tr><th>Назив подизвођача</th><th>Радови које изводи</th><th>% учешћа у понуди</th></tr><tr><td></td><td></td><td></td></tr><tr><td></td><td></td><td></td></tr><tr><td></td><td></td><td></td></tr><tr><td></td><td></td><td></td></tr></table></td><td>* уписати назив подизвођача уколико ће понуђач делимично извршење набавке поверити подизвођачу, као и део уговора који ће извршити подизвођач и проценат учешћа подизвођача у понуди (не може бити већа од 50%)</td></tr>
<tr><td colspan="3">заједничка понуда групе понуђача:
<table><tr><th>Назив члана групе</th><th>Радови које изводи</th><th>% учешћа у понуди</th></tr><tr><td></td><td></td><td></td></tr><tr><td></td><td></td><td></td></tr><tr><td></td><td></td><td></td></tr><tr><td></td><td></td><td></td></tr><tr><td></td><td></td><td></td></tr></table></td><td>* уписати све чланове групе понуђача који подносе заједничку понуду, као и део уговора који ће сваки од чланова групе понуђача извршити и проценат учешћа члана групе у понуди</td></tr>
</table>

Место и датум **ПОНУЂАЧ**

М.П.

7. МОДЕЛ УГОВОРА

ЈАВНО ПРЕДУЗЕЋЕ "ПОШТА СРБИЈЕ"

ИЗВОЂАЧ (ПОНУЂАЧ)

Број: 2016-63725/_____
Београд, ____.____.2016. године

Број: _____
_____, _____._____2016.године

УГОВОР О ИЗВОЂЕЊУ РАДОВА

Закључен између:

1. ЈАВНОГ ПРЕДУЗЕЋА "ПОШТА СРБИЈЕ", БЕОГРАД
Београд, Улица Таковска број 2,
које заступа директор Милан Кркобабић, дипл.ек.,
рачун број: 160-800-04 код „Banka Intesa“ а.д.;
шифра делатности: 53.10; (у даљем тексту: **Наручилац**)
и
2. _____
_____, Улица _____ број ___,
које заступа директор _____
рачун број: _____ код _____;
шифра делатности: _____; (у даљем тексту: **Извођач**)

Уговорне стране споразумеле су се о следећем:

ПРЕДМЕТ УГОВОРА

Члан 1.

Наручилац уступа, а Извођач преузима извођење додатних радова на објекту Аранђеловац, у свему према техничкој документацији коју чине: _____, и конкурсној документацији Наручиоца број ЈН: 69/2016, понуди Извођача број _____ од _____ 2016. године која је саставни део овог уговора.

ЦЕНА

Члан 2.

Укупна цена радова према Понуди из члана 1. овог уговора, без ПДВ, износи _____ (словима: _____) динара .

Јединичне цене у Понуди наведеној у члану 1. овог уговора су фиксне и не могу се изменити ни по ком основу.

Коначни обрачун изведених радова ће се вршити на основу стварно изведених количина, утврђених у грађевинској књизи, уз примену уговорених јединичних цена према понуди из члана 1. овог уговора.

Укупна цена за стварне количине изведених радова, обрачуната применом јединичних цена из Понуде из члана 1. овог уговора, не може бити већа од 10% (десет процената) од укупне цене из става 1. овог члана, али не више од процењене вредности за ову јавну набавку.

НАЧИН ПЛАЋАЊА

Члан 3.

Уговорену цену из члана 2. овог уговора Наручилац ће плаћати Извођачу по основу испостављених и оверених привремених ситуација и окончане ситуације.

Ситуације, оверене од стране одговорних извођача радова и овлашћеног лица Извођача, се достављају у 5 оригиналних истоветних примерака. Уз примерке ситуација доставља се један примерак копија листова грађевинске књиге и грађевинског дневника за радове који се фактуришу том ситуацијом, који морају бити оверени од стране одговорних извођача радова и вршиоца стручног надзора, с тим што се уз окончну ситуацију доставља и записник о извршеној примопредаји радова.

Најкаснији рок за пријем ситуација, које испоставља Извођач на писарницу Наручиоца на адресу Јавно предузеће "Пошта Србије", Функција правних послова и управљања непокретностима, Сектор за инвестиције, Београд, Таковска улица број 2, је до 25. у месецу, без обзира на начин на који су послате.

Лица одређена за вршење стручног надзора ће у року од 5 дана од пријема ситуације од стране Наручиоца оверити ситуацију или, уколико ситуација није исправна, исту вратити Извођачу. Датум издавања ситуације и датум овере надзорног органа на ситуацији морају бити у истом календарском месецу.

Наручилац ће извршити исплату по овереној ситуацији у року од 20 (двадесет) дана од дана овере исте од стране лица одређених за вршење стручног надзора.

Привременим ситуацијама може се фактурисати највише 90% (деведесет процената) уговорене цене из члана 2. Уговора.

Окончаном ситуацијом фактурише се вредност преосталог дела признатих изведених радова. Извођач је дужан да испостави окончану ситуацију Наручиоцу у року од 15 (петнаест) дана од дана извршене примопредаје радова.

Наручилац задржава право да обустави исплату спорног дела окончане ситуације уколико Извођач не отклони примедбе наведене у записнику о примопредаји изведених радова.

ПРЕГЛЕД И ПРИМОПРЕДАЈА РАДОВА

Члан 4.

По завршетку радова из члана 1. овог уговора, Извођач ће писмено обавестити Наручиоца да су радови завршени и спремни за примопредају.

У року од 7 (седам) дана од пријема обавештења, Комисија Наручиоца за примопредају изведених радова (Комисија) извршиће примопредају радова. Примопредаји радова присуствују Комисија, одговорни извођач радова, лице које врши стручни надзор и руководилац радова Извођача. О извршеној примопредаји сачиниће се записник.

Приликом примопредаје радова Извођач се обавезује да достави гаранцију за отклањање евентуалних недостатака у гарантном року из члана 14. Уговора.

Члан 5.

Уколико се током примопредаје радова утврди да изведени радови имају недостатке, Комисија ће сачинити посебан записник са примедбама и роком у којем Извођач треба исте да отклони. Извођач се обавезује да у свему поступи по примедбама Комисије у роковима које у посебном записнику утврди Комисија.

Наредног дана по истеку рока за отклањање недостатака, приступиће се примопредаји радова.

Уколико Извођач не поступи по примедбама Комисије у остављеном року, Наручилац задржава право да недостатке отклони сам или преко трећег лица са правом на регрес од Извођача.

РОКОВИ ИЗВРШЕЊА

Члан 6.

Уговорене радове из члана 1. уговора Извођач је дужан да изведе у року од (_____) календарских дана од дана увођења у посао према утврђеној Динамици извођења радова, која чини саставни део Уговора.

Стварне количине изведених радова неће имати утицаја на рок за извођење радова из става 1. овог члана.

Извођач ће бити уведен у посао у року до 15 (петнаест) дана од дана закључења уговора, након достављања средства обезбеђења за добро извршење посла, или по позиву Наручиоца (ако објективни разлози не дозвољавају увођење у посао у року до 15 (петнаест) дана од дана закључења уговора) када се стекну услови да се Извођач уведе у посао.

Ако се Извођач радова неоправдано не одазове позиву Наручиоца за увођење у посао на дан одређен у позиву Наручиоца, Наручилац ће писаним путем обавестити Извођача радова о накнадном датуму увођења у посао који не може бити дужи од 5 (пет) дана. Ако се Извођач ни у накнадно одређеном датуму не одазове позиву за увођење у посао и не започне са извођењем радова, Наручилац има право да раскине Уговор уз реализацију гаранције за добро извршење посла у целости и захтевати накнаду штете, до износа стварне штете, од Извођача или од осигуравача код кога је Извођач осигуран од одговорности за штету приликом пружања професионалних услуга.

Извођач се сматра уведеним у посао када му лице које врши стручни надзор преда градилиште, што се констатује у грађевинском дневнику.

Време прекида у извођењу уговорених радова, до кога је дошло по захтеву Наручиоца, евидентира се у грађевинском дневнику и не улази у рок за изођење радова из става 1. овог члана.

Захтев за продужење рока извођења радова који су предмет овог уговора у писаној форми, уз сагласност стручног надзора, Извођач подноси Наручиоцу најкасније 7 (седам) дана пре истека рока за завршетак радова. Рок за извођење радова сматраће се продуженим када уговорне стране о томе постигну споразум закључењем анекса овог уговора.

Ако Извођач падне у доцњу са извођењем радова, нема право на продужење уговореног рока због околности које су настале у време доцње.

ОБАВЕЗЕ ИЗВОЂАЧА РАДОВА

Члан 7.

Извођач се обавезује да на дан достављања закљученог Уговора, а најкасније у року од 8 (осам) дана од дана закључења Уговора, Наручиоцу достави, на адресу Наручиоца: Јавно предузеће „Пошта Србије“, Београд, Таковска 2, ПАК 136403, Функција економских послова и набавки, Сектор за порезе и буџет, одговарајуће средство финансијског обезбеђења на име гаранције за добро извршење посла и извршење посла у уговореном року, на износ од 10% (десет процената) од укупне цене радова без ПДВ из члана 2. овог уговора, и то две бланко сопствене менице или неопозиву, безусловну (без приговора), на први позив наплативу банкарску гаранцију.

Менице морају бити без ознаке доспелости, са унетим пуним називом издаваоца менице и оверене печатом. Датум доспећа одредиће Наручилац. Уз менице мора бити достављено: одговарајуће менично овлашћење са клаузулама "на први позив" и "без протеста", фотокопија картона депонованих потписа и копија захтева Извођача радова за регистрацију бланко сопствене менице у Регистру меница и овлашћења Народне банке Србије, који је оверен од стране пословне банке Извођача радова. Рок важења меница мора бити најмање 30 (тридесет) дана дужи од дана извршене примопредаје радове. У случају промене лица овлашћеног за заступање, менично овлашћење остаје на снази.

Банкарска гаранција мора бити насловљена на Јавно предузеће „Пошта Србије", Београд, као корисника исте. Рок важења банкарске гаранције мора бити најмање 30 (тридесет) дана дужи од уговореног рока за завршетак радова. Ако се за време трајања уговора промени рок за завршетак радова, важност банкарске гаранције се мора продужити најкасније 5 (пет) дана пре истека важеће. Извођач је у обавези да обезбеди важење банкарске гаранције минимум 30 (тридесет) дана дуже од дана извршене примопредаје радова.

Наручилац задржава право да уновчи средство финасијског обезбеђења из претходног става, у случају да Извођач не изврши све своје обавезе по основу овог уговора, у случају да Извођач доспе у доцњу, као и уколико ангажује као подизвођача лице које није навео у понуди. У том случају, Извођач је дужан да у року од 7 (седам) дана достави ново средство обезбеђења које замењује активирано на износ из става 1. овог члана. Уколико Извођач у назначеном року не достави средство обезбеђења које замењује претходно активирано средство обезбеђења, уговор ће се сматрати раскинутим.

Члан 8.

Извођач се обавезује да:

- уговорене радове изведе у свему према техничкој документацији и конкурсној документацији Наручиоца, својој понуди број _____ од _____ 2016. године, прописима, стандардима, техничким нормативима и нормама квалитета који важе за уговорену врсту радова;
- угради материјал који одговара техничким стандардима и стандардима квалитета о чему ће обезбедити доказ издат од стране овлашћених организација и доставити га лицу које врши стручни надзор пре уградње;
- обезбеди стручне раднике за извођење свих уговорених радова;
- на прописан начин води грађевински дневник и грађевинску књигу и обезбеђује књигу инспекције;
- организује градилиште на начин којим ће омогућити приступ локацији и заштиту околине за сво време трајања грађења;
- током извођења радова предузима све мере из области безбедности, заштите на раду, заштите од пожара и друге мере у складу са важећим прописима;
- у случају потребе своје радове усклади са процесом рада у објекту Наручиоца:
- обезбеђује објекат и околину у случају прекида радова;
- постојећи инвентар заштити од прљања и оштећења;
- по завршетку радова уклони своју опрему, материјал и сав отпадни материјал, који је настао као последица извођења предметних радова;
- гарантује за квалитет изведених радова употребљеног материјала, с тим да отклањању недостатака у гарантном року за изведене радове Извођач мора да приступи у року од 5 (пет) дана по пријему писаног позива од стране Наручиоца;
- сноси транспортне трошкове;
- сноси трошкове струје, воде и комуналних услуга за период у којем је на градилишту.

Члан 9.

Пре почетка радова, Извођач решењем одређује лице које ће током извођења радова спроводити мере у складу са Законом о безбедности и здрављу на раду, које је дужно да сарађује са Наручиоцем.

Пре почетка радова, Извођач се обавезује да решењем одреди одговорног извођача радова и руководиоца радова на градилишту, који морају да испуњавају додатне услове захтеване конкурсном документацијом.

Решења из ст. 1. овог члана, Извођач ће доставити Наручиоцу у року од 7 (седам) дана од дана закључења уговора.

Руководилац радова је одговоран за извођење радова и координацију са одговорним извођачем радова и лицима која врше стручни надзор и дужан је да на градилишту сарађује са Наручиоцем, преко лица која врше стручни надзор за Наручиоца.

Уколико лице које врши стручни надзор утврди да руководилац радова, неоправдано није присутан на градилишту у току радног времена, при чему није у писаној форми обавестио Наручиоца о разлозима свог одсуства, као и уколико одговорни извођач радова, односно руководилац радова, не извршава друге своје обавезе на градилишту, лице које врши стручни надзор може обуставити радове на градилишту и констатовати то у грађевинском дневнику. Последице које проистекну услед обуставе радова због разлога наведених у овом ставу, падају на терет Извођача. Рок у којем радови буду обустављени због разлога наведених у овом ставу, Извођачу ће се урачунавати у рок за извођење радова из члана 6. овог уговора.

За сваку промену одговорних извођача радова и руководиоца радова на градилишту, Извођач мора тражити писану сагласност Наручиоца.

Члан 10.

Извођач је дужан да на дан закључења овог уговора, достави Наручиоцу списак радника који ће изводити радове, са доказима о основу радног ангажовања код Извођача за сваког од радника са списка.

Члан 11.

Извођач је одговоран и обавезан да накнади сву штету која настане у току извођења радова на објекту, као и сву штету коју претрпе радници и трећа лица и њихова имовина приликом извођења уговорених радова.

Извођач је дужан да предузме све потребне мере ради обезбеђења објекта и радова, опреме, уређаја и инсталација, радника, пролазника, саобраћаја, суседних објеката, као и мере заштите човекове околине.

Трошкове спровођења мера из претходног става сноси Извођач.

Члан 12.

У случају да Извођач не ангажује подизвођача:

Извођач не може у своје име и за свој рачун радове у целини или појединачне делове радова из члана 1. овог уговора поверити на извођење трећим лицима.

Уколико Извођач поступи супротно одредби претходног става, исти сноси све законске последице које из таквог односа проистекну, а Наручилац задржава право накнаде штете према Извођачу.

У случају да Извођач ангажује подизвођача:

Извођач у потпуности одговара Наручиоцу за извршење радова из овог уговора и у случају поверавања извођења појединих радова подизвођачу:

"_____" из _____, улица _____ број ___,
"_____" из _____, улица _____ број ___,
"_____" из _____, улица _____ број ___.

Извођач се обавезује да пре потписивања овог уговора достави Наручиоцу доказ о правном односу (уговор) са подизвођачем, из претходног става.

ОБАВЕЗЕ НАРУЧИОЦА

Члан 13.

Наручилац се обавезује да:
- омогући Извођачу приступ објекту;

- донесе план превентивних мера за градилиште и исти достави Извођачу приликом увођења у посао;
- Извођачу преда сву расположиву документацију неопходну за извођење уговорених радова;
- одреди лица која ће вршити стручни надзор над извођењем уговорених радова;
- сноси трошкове стручног надзора;
- изврши плаћање према одредбама овог уговора;
- образује комисију за примопредају радова у року од 7 (седам) дана од дана пријема обавештења Извођача да су радови завршени и спремни за примопредају.

ГАРАНТНИ РОК

Члан 14.

Извођач гарантује за квалитет изведених радова из члана 1. овог уговора, са гарантним роком од _____ (_____) месеци, рачунајући од дана примопредаје радова Наручиоцу.

Извођач је обавезан да, на дан извршене примопредаје радова који су предмет овог уговора, Наручиоцу преда све гарантне листове за уграђене материјале и средство финансијског обезбеђења на име гаранције за отклањање евентуалних недостатака у гарантном року, на износ од 10% (десет процената) од укупне цене радова из члана 2. овог уговора, без ПДВ, и то, две бланко сопствене менице или неопозиву безусловну (без приговора), на први позив наплативу банкарску гаранцију.

Менице морају бити без ознаке доспелости, са унетим пуним називом издаваоца менице и оверене печатом. Датум доспећа одредиће Наручилац. Уз менице мора бити достављено: одговарајуће менично овлашћење са клаузулама "на први позив" и "без протеста", фотокопија картона депонованих потписа и копија захтева Извођача радова за регистрацију бланко сопствене менице у Регистру меница и овлашћења Народне банке Србије, који је оверен од стране пословне банке Извођача радова. Рок важења меница мора бити најмање 30 (тридесет) дана дужи од истека гарантног рока. У случају промене лица овлашћеног за заступање, менично овлашћење остаје на снази.

Банкарска гаранција мора бити насловљена на Јавно предузеће „Пошта Србије“, Београд, као корисника исте. Рок важења банкарске гаранције мора бити најмање 30 (тридесет) дана дужи од истека гарантног рока.

У записнику о примопредаји радова констатоваће се да је извршена примопредаја гарантних листова, упутстава и средства обезбеђења из претходног става.

Извођач је у обавези да на први писани позив Наручиоца, отклони све евентуалне недостатке који се односе на уговорени квалитет изведених радова и уграђених материјала, а који нису настали неправилном употребом, као и сва оштећења проузрокована овим недостацима, о свом трошку.

Уколико Извођач у току трајања гарантног рока не отклони недостатке, у року који му је дао Наручилац, Наручилац задржава право да исте отколони сам или преко трећег лица, са правом на регрес од Извођача. У том случају Наручилац задржава право да уновчи средство финансијског обезбеђења датог на име гаранције за отклањање евентуалних недостатака у гарантном року. Уколико гаранција за отклањање недостатака у гарантном року не покрива у потпуности трошкове настале поводом отклањања недостатака, Наручилац има право да тражи накнаду штете, до пуног износа стварне штете, од Извођача или од осигуравача код кога је Извођач осигуран од одговорности за штету приликом пружања професионалних услуга.

ОСИГУРАЊЕ

Члан 15.

Извођач осигурава радове, материјал и опрему за уграђивање од уобичајених ризика до њихове пуне вредности. Премију осигурања плаћа Извођач.

СНОШЕЊЕ РИЗИКА

Члан 16.

До примопредаје изведених радова, ризик случајне пропасти и оштећења радова, материјала и опреме сноси Извођач.

КАЗНЕНЕ ОДРЕДБЕ

Члан 17.

Уколико Извођач не заврши уговорене радове у року наведеном у члану 6. став 1. овог уговора, дужан је да за сваки дан закашњења плати Наручиоцу на име уговорне казне износ од 0,5% (пола процента) од укупне цене уговорених радова.

Укупна висина уговорне казне из претходног става може да износи највише 10% (десет процената) од укупне уговорене цене.

Наплата уговорне казне извршиће ће се уз оверу надзорног органа, активирањем достављеног средства финансијског обезбеђења за добро извршење посла и извршење посла у уговореном року без претходног пристанка Извођача, и/или умањењем износа наведеног у ситуацији, уз добијено књижно одобрење Извођача.

Уколико Наручилац, услед неуредног испуњења уговорних обавеза од стране Извођача претрпи штету, може захтевати поред уговорне казне и накнаду штете од Извођача или од осигуравача код кога је Извођач осигуран од одговорности за штету приликом пружања професионалних услуга.

Члан 18.

Уколико Извођач не извршава уговорне обавезе, Наручилац има право да раскине Уговор на штету Извођача, са правом да наплати све трошкове који из наведеног раскида проистекну.

ВИША СИЛА

Члан 19.

У случају наступања више силе, уговорне стране се ослобађају одговарајућих обавеза из овог уговора за време док такво стање траје.

НЕПРЕДВИЂЕНИ РАДОВИ

Члан 20.

Уколико дође до потребе за извођењем непредвиђених радова, Извођач ће поступити по захтеву Наручиоца, тако што ће по покретању поступка за непредвиђене радове поднети понуду са ценама које су тржишне и реалне у тренутку подношења понуде.

Уговорне стране су се споразумеле да за извођење непредвиђених радова, након спроведеног поступка и усвајања понуде Извођача, приступе сачињавању уговора за додатне радове.

Уколико дође до потребе за извођењем хитних непредвиђених радова, Извођач може и без претходне сагласности Наручиоца, а уз сагласност стручног надзора, извести хитне непредвиђене радове, уколико је њихово извођење нужно за стабилност обекта или за спречавање штете, а изазвани су ванредним и неочекиваним догађајима који се нису могли предвидети. Извођач и стручни надзор су дужни да истог дана када наступи потреба за извођењем хитних непредвиђених радова, о томе обавесте Наручиоца.

ЗАВРШНЕ ОДРЕДБЕ

Члан 21.

За све што није регулисано овим уговором примењиваће се одредбе Закона о облигационим односима, Посебне узансе о грађењу (уколико нису у супротности са одредбама овог уговора), као и други прописи који регулишу ову област.

Члан 22.

Све спорове који проистекну у реализацији овог уговора, уговорне стране ће решавати споразумно. У случају да споразум уговорних страна није могућ, спор ће решавати надлежни суд у Београду.

Члан 23.

Овај уговор се сматра закљученим даном када га потпишу обе уговорне стране и траје до комплетног испуњења свих уговорних обавеза.

Члан 24.

Овај уговор је сачињен у 6 (шест) истоветних примерака, од којих Наручилац задржава 4 (четири) примерка, а Извођач 2 (два) примерка.

НАРУЧИЛАЦ:	**ИЗВОЂАЧ**
ЈАВНО ПРЕДУЗЕЋЕ	
"ПОШТА СРБИЈЕ", БЕОГРАД	_____
_____	_____
Милан Кркобабић, дипл.ек.	

Буџет Предузећа: II Капитална улагања /1.Изградња и адаптација објеката/010201. Изградња и адаптација објеката, под редним бројем 12.

8. ОБРАЗАЦ СТРУКТУРЕ ПОНУЂЕНЕ ЦЕНЕ СА УПУТСТВОМ КАКО ДА СЕ ПОПУНИ

8.1 ОБРАЗАЦ СТРУКТУРЕ ПОНУЂЕНЕ ЦЕНЕ

	Динара (без ПДВ)	Динара (са ПДВ)	%
Материјал			
Рад			
Остали трошкови			
Укупно			**100**

М.П.

Датум и место **Потпис овлашћеног лица понуђача**

8.2 УПУТСТВО ЗА ПОПУЊАВАЊЕ ОБРАСЦА СТРУКТУРЕ ПОНУЂЕНЕ ЦЕНЕ

Образац структуре цене попунити на следећи начин:

У првој колони ("динара без ПДВ"), у одговарајућу рубрику уписује се номинални износ учешћа материјала, рада и осталих трошкова у укупно понуђеној цени за извођење радова за ову јавну набавку без обрачунатог ПДВ.

У другој колони ("динара са ПДВ"), у одговарајућу рубрику уписује се номинални износ учешћа материјала, рада и осталих трошкова у укупно понуђеној цени за извођење радова за ову јавну набавку са обрачунатим ПДВ.

У трећој колони (%), у одговарајућу рубрику уписује се процентуално учешће материјала, рада и осталих трошкова у укупно понуђеној цени за извођење радова за ову јавну набавку.

У рубрику „укупно“ уписује се понуђена цена у номиналном износу, која мора бити идентична цени понуђеној у обрасцу Понуде.

9. ОБРАЗАЦ ТРОШКОВА ПРИПРЕМЕ ПОНУДЕ

У складу са чланом 88. став 1. Закона, понуђач може да у оквиру понуде достави укупан износ и структуру трошкова припремања понуде.

Трошкови прибављања средстава обезбеђења	
Остали трошкови припреме понуде	
Укупни трошкови припреме понуде	

М.П.

Датум и место _____

Потпис овлашћеног лица понуђача _____

10. ИЗЈАВА О НЕЗАВИСНОЈ ПОНУДИ

У складу са чланом 26. Закона, под пуном материјалном и кривичном одговорношћу, понуђач

_____

(назив и седиште понуђача, односно сваког члана групе понуђача)

потрђује, да је понуду за јавну набавку додатних радова на објекту Аранђеловац, број ЈН: 69/2016, поднео независно, без договора са другим понуђачима или заинтересованим лицима, осим са понуђачима из групе понуђача или подизвођачима са којима подноси понуду за предметну набавку.

Напомена: *у случају постојања основане сумње у истинитост изјаве о независној понуди, Наручилац ће одмах обавестити организацију надлежну за заштиту конкуренције. Организација надлежна за заштиту конкуренције може понуђачу, односно заинтересованом лицу изрећи меру забране учешћа у поступку јавне набавке ако утврди да је понуђач, односно заинтересовано лице потврдило конкуренцију у поступку јавне набавке у смислу закона којим се уређује заштита конкуренције. Мера забране учешћа у поступку јавне набавке може трајати до две године. Повреда конкуренције представља негативну референцу, у смислу члана 82. став 1. тачка 2. Закона.*

_____ _____ **М.П.** _____

Датум и место (потпис овлашћеног лица)

ДУЖНИК: _____
Седиште: _____
Матични број: _____
Порески идентификациони број ПИБ: _____
Текући рачун: _____
Код банке: _____

ИЗДАЈЕ

МЕНИЧНО ОВЛАШЋЕЊЕ - ПИСМО
- за корисника бланко сопствене менице –

КОРИСНИК: Јавно предузеће "Пошта Србије", (Поверилац)
Седиште: Београд, Таковска 2

Предајемо Вам 1 (једну) бланко сопствену меницу, серије _____ и овлашћујемо Јавно Предузеће "Пошта Србије", Београд, Таковска бр. 2, као повериоца, да предату меницу може попунити на износ од минимум 5% од укупне вредности понуде за ЈН: 69/2016, што номинално износи _____ динара без ПДВ, а по основу гаранције за озбиљност понуде.

Меница важи 120 (стодвадесет) дана од дана јавног отварања понуда за јавну набавку број 69/2016.

Овлашћујемо Јавно предузеће "Пошта Србије", Београд, Таковска бр. 2, као Повериоца, да у своју корист безусловно и неопозиво, «Без протеста» и трошкова, вансудски, може извршити наплату са свих рачуна Дужника.

Овлашћујем банку код које имамо рачун да наплату-плаћање изврши на терет свих наших рачуна, а као и да поднети налог за наплату заведе у распоред чекања у случају да на рачуну уопште нема или нема довољно средстава или због поштовања приоритета у наплати са рачуна.

Дужник се одриче права на повлачење овог овлашћења, на опозив овог овлашћења, на стављање приговора на задужење и на сторнирање по овом основу за наплату.

Меница је важећа и у случају да дође до промене овлашћеног лица и располагање средствима на текућем рачуну Дужника, статусних промена, оснивања нових правних субјеката од стране Дужника.

Меница је потписана од стране овлашћеног лица _____ (име и презиме) чији се потпис налази у картону депонованих потписа код наведене банке.

На меници је стављен печат и потпис издаваоца менице-трасанта.

Ово овлашћење сачињено је у 2 (два) истоветна примерка, од којих 1 (један) за Дужника, а 1 (један) за Повериоца.

Датум издавања овлашћења	**М.П.**	**Дужник – издавалац менице**
_____		_____
		потпис овлашћеног лица

ДУЖНИК: _____
Седиште: _____
Матични број: _____
Порески идентификациони број ПИБ: _____
Текући рачун: _____
Код банке: _____

ИЗДАЈЕ

МЕНИЧНО ОВЛАШЋЕЊЕ - ПИСМО
- за корисника бланко сопствене менице -

КОРИСНИК: Јавно предузеће "Пошта Србије", (Поверилац)
Седиште: Београд, Таковска 2

Предајемо Вам 1 (једну) бланко сопствену меницу, серије _____ и овлашћујемо Јавно Предузеће "Пошта Србије", Београд, Таковска бр. 2, као повериоца, да предату меницу може попунити на износ од минимум 5% од укупне вредности понуде за ЈН: 69/2016, што номинално износи _____ динара без ПДВ, а по основу гаранције за озбиљност понуде.

Меница важи 120 (стодвадесет) дана од дана јавног отварања понуда за јавну набавку број 69/2016.

Овлашћујемо Јавно предузеће "Пошта Србије", Београд, Таковска бр. 2, као Повериоца, да у своју корист безусловно и неопозиво, «Без протеста» и трошкова, вансудски, може извршити наплату са свих рачуна Дужника.

Овлашћујем банку код које имамо рачун да наплату-плаћање изврши на терет свих наших рачуна, а као и да поднети налог за наплату заведе у распоред чекања у случају да на рачуну уопште нема или нема довољно средстава или због поштовања приоритета у наплати са рачуна.

Дужник се одриче права на повлачење овог овлашћења, на опозив овог овлашћења, на стављање приговора на задужење и на сторнирање по овом основу за наплату.

Меница је важећа и у случају да дође до промене овлашћеног лица и располагање средствима на текућем рачуну Дужника, статусних промена, оснивања нових правних субјеката од стране Дужника.

Меница је потписана од стране овлашћеног лица _____ (име и презиме) чији се потпис налази у картону депонованих потписа код наведене банке.

На меници је стављен печат и потпис издаваоца менице-трасанта.

Ово овлашћење сачињено је у 2 (два) истоветна примерка, од којих 1 (један) за Дужника, а 1 (један) за Повериоца.

Датум издавања овлашћења	**М.П.**	**Дужник – издавалац менице**
_____		_____
		потпис овлашћеног лица

ДУЖНИК: _____
Седиште: _____
Матични број: _____
Порески идентификациони број ПИБ: _____
Текући рачун: _____
Код банке: _____

ИЗДАЈЕ

МЕНИЧНО ОВЛАШЋЕЊЕ - ПИСМО
- за корисника бланко сопствене менице -

КОРИСНИК: Јавно предузеће "Пошта Србије", (Поверилац)
Седиште: Београд, Таковска 2

Предајемо Вам 1 (једну) бланко сопствену меницу, серије _____ и овлашћујемо Јавно Предузеће "Пошта Србије", Београд, Таковска бр. 2, као повериоца, да предату меницу може попунити на износ од минимум 5% од укупне вредности понуде за ЈН: 69/2016, што номинално износи _____ динара без ПДВ, а по основу гаранције за озбиљност понуде.

Меница важи 120 (стодвадесет) дана од дана јавног отварања понуда за јавну набавку број 69/2016.

Овлашћујемо Јавно предузеће "Пошта Србије", Београд, Таковска бр. 2, као Повериоца, да у своју корист безусловно и неопозиво, «Без протеста» и трошкова, вансудски, може извршити наплату са свих рачуна Дужника.

Овлашћујем банку код које имамо рачун да наплату-плаћање изврши на терет свих наших рачуна, а као и да поднети налог за наплату заведе у распоред чекања у случају да на рачуну уопште нема или нема довољно средстава или због поштовања приоритета у наплати са рачуна.

Дужник се одриче права на повлачење овог овлашћења, на опозив овог овлашћења, на стављање приговора на задужење и на сторнирање по овом основу за наплату.

Меница је важећа и у случају да дође до промене овлашћеног лица и располагање средствима на текућем рачуну Дужника, статусних промена, оснивања нових правних субјеката од стране Дужника.

Меница је потписана од стране овлашћеног лица _____ (име и презиме) чији се потпис налази у картону депонованих потписа код наведене банке.

На меници је стављен печат и потпис издаваоца менице-трасанта.

Ово овлашћење сачињено је у 2 (два) истоветна примерка, од којих 1 (један) за Дужника, а 1 (један) за Повериоца.

Датум издавања овлашћења	**М.П.**	**Дужник – издавалац менице**
_____		_____
		потпис овлашћеног лица

ДУЖНИК: _____
Седиште: _____
Матични број: _____
Порески идентификациони број ПИБ: _____
Текући рачун: _____
Код банке: _____

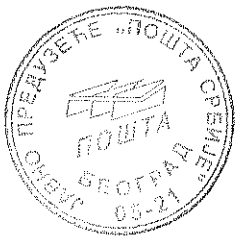

ИЗДАЈЕ

МЕНИЧНО ОВЛАШЋЕЊЕ - ПИСМО
- за корисника бланко сопствене менице -

КОРИСНИК: Јавно предузеће "Пошта Србије", (Поверилац)
Седиште: Београд, Таковска 2

Предајемо Вам 1 (једну) бланко сопствену меницу, серије _____ и овлашћујемо Јавно Предузеће "Пошта Србије", Београд, Таковска бр. 2, као повериоца, да предату меницу може попунити на износ од минимум 5% од укупне вредности понуде за ЈН: 69/2016, што номинално износи _____ динара без ПДВ, а по основу гаранције за озбиљност понуде.

Меница важи 120 (стодвадесет) дана од дана јавног отварања понуда за јавну набавку број 69/2016.

Овлашћујемо Јавно предузеће "Пошта Србије", Београд, Таковска бр. 2, као Повериоца, да у своју корист безусловно и неопозиво, «Без протеста» и трошкова, вансудски, може извршити наплату са свих рачуна Дужника.

Овлашћујем банку код које имамо рачун да наплату-плаћање изврши на терет свих наших рачуна, а као и да поднети налог за наплату заведе у распоред чекања у случају да на рачуну уопште нема или нема довољно средстава или због поштовања приоритета у наплати са рачуна.

Дужник се одриче права на повлачење овог овлашћења, на опозив овог овлашћења, на стављање приговора на задужење и на сторнирање по овом основу за наплату.

Меница је важећа и у случају да дође до промене овлашћеног лица и располагање средствима на текућем рачуну Дужника, статусних промена, оснивања нових правних субјеката од стране Дужника.

Меница је потписана од стране овлашћеног лица _____ (име и презиме) чији се потпис налази у картону депонованих потписа код наведене банке.

На меници је стављен печат и потпис издаваоца менице-трасанта.

Ово овлашћење сачињено је у 2 (два) истоветна примерка, од којих 1 (један) за Дужника, а 1 (један) за Повериоца.

Датум издавања овлашћења	**М.П.**	**Дужник – издавалац менице**
_____		_____
		потпис овлашћеног лица